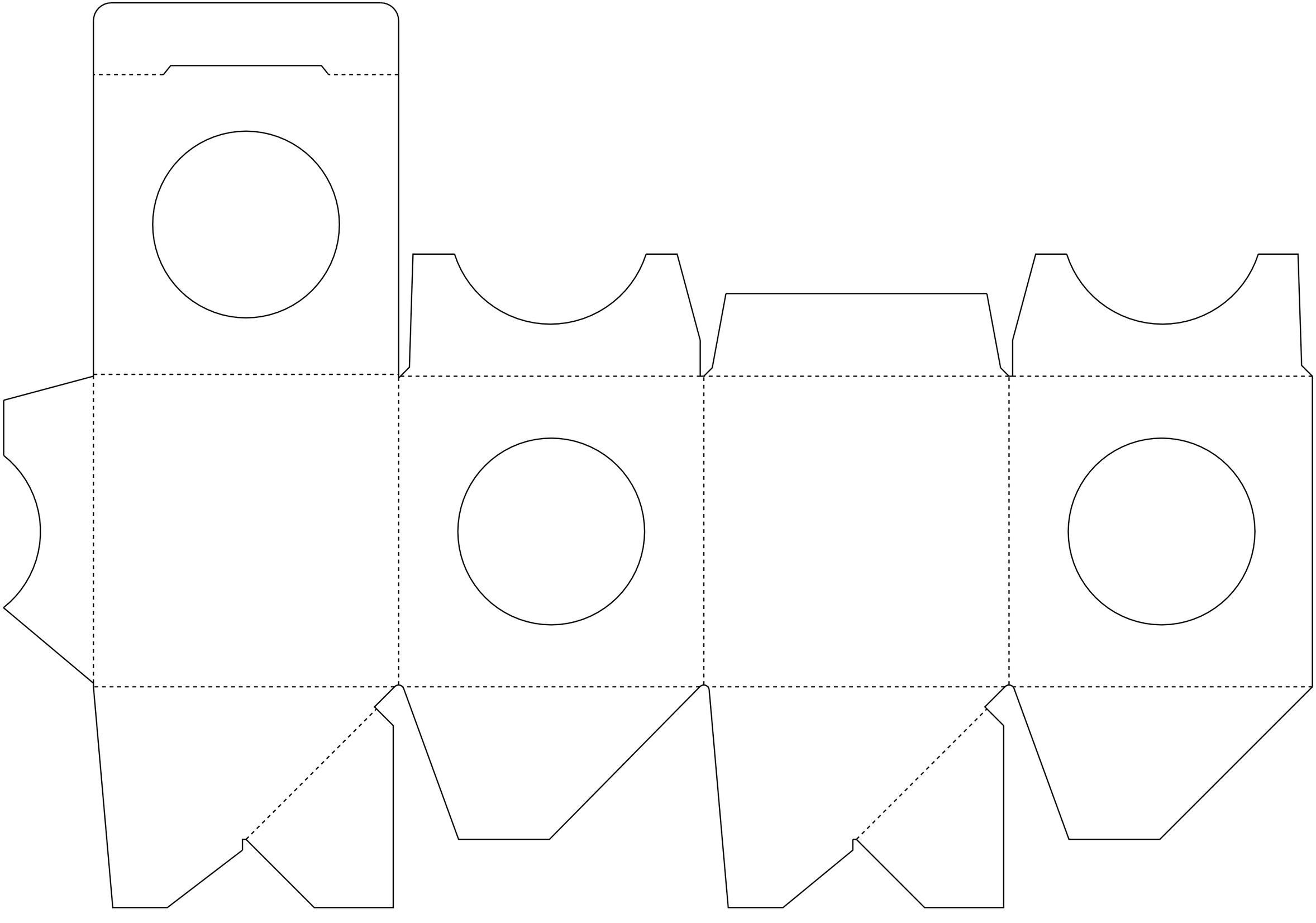

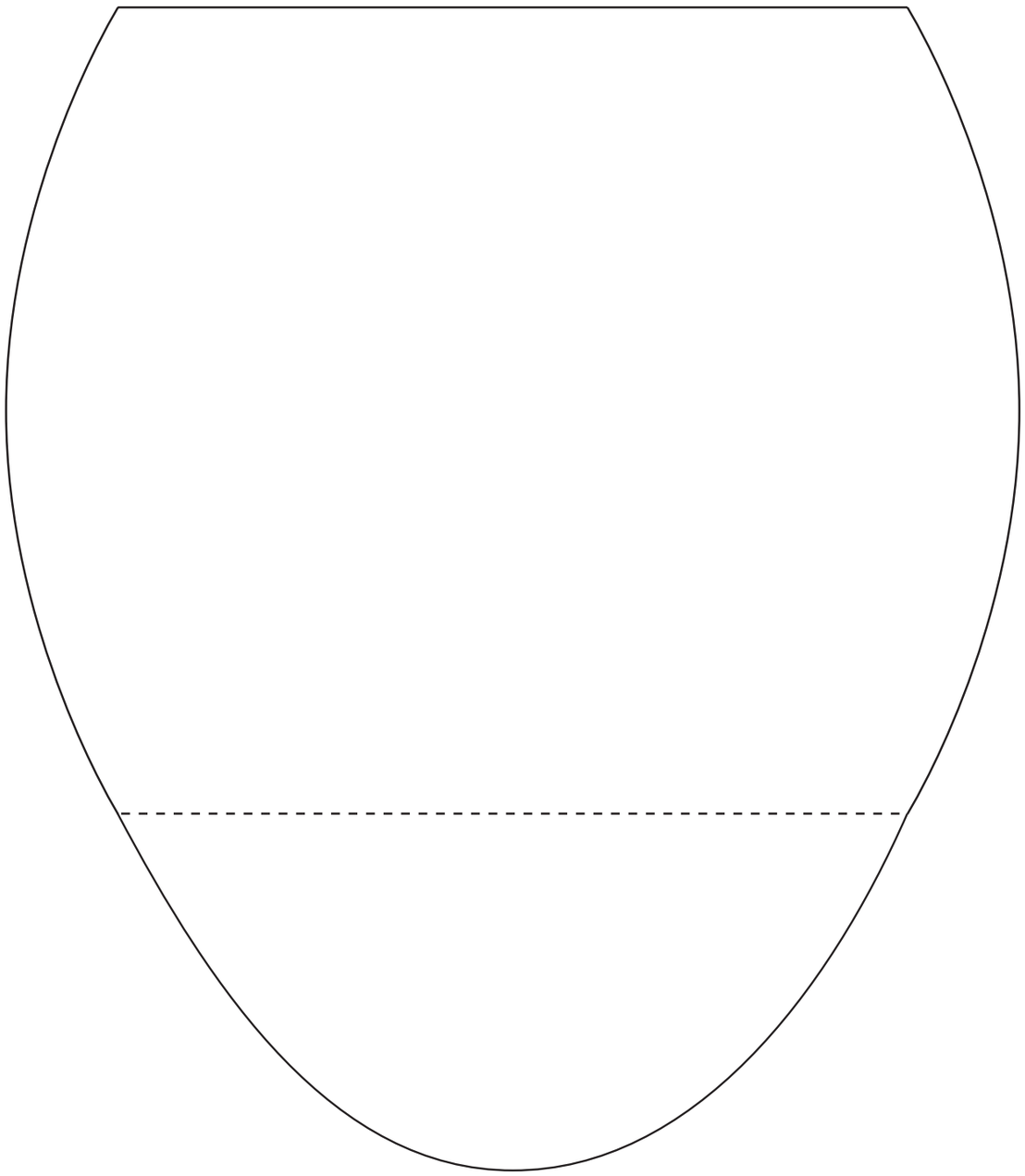

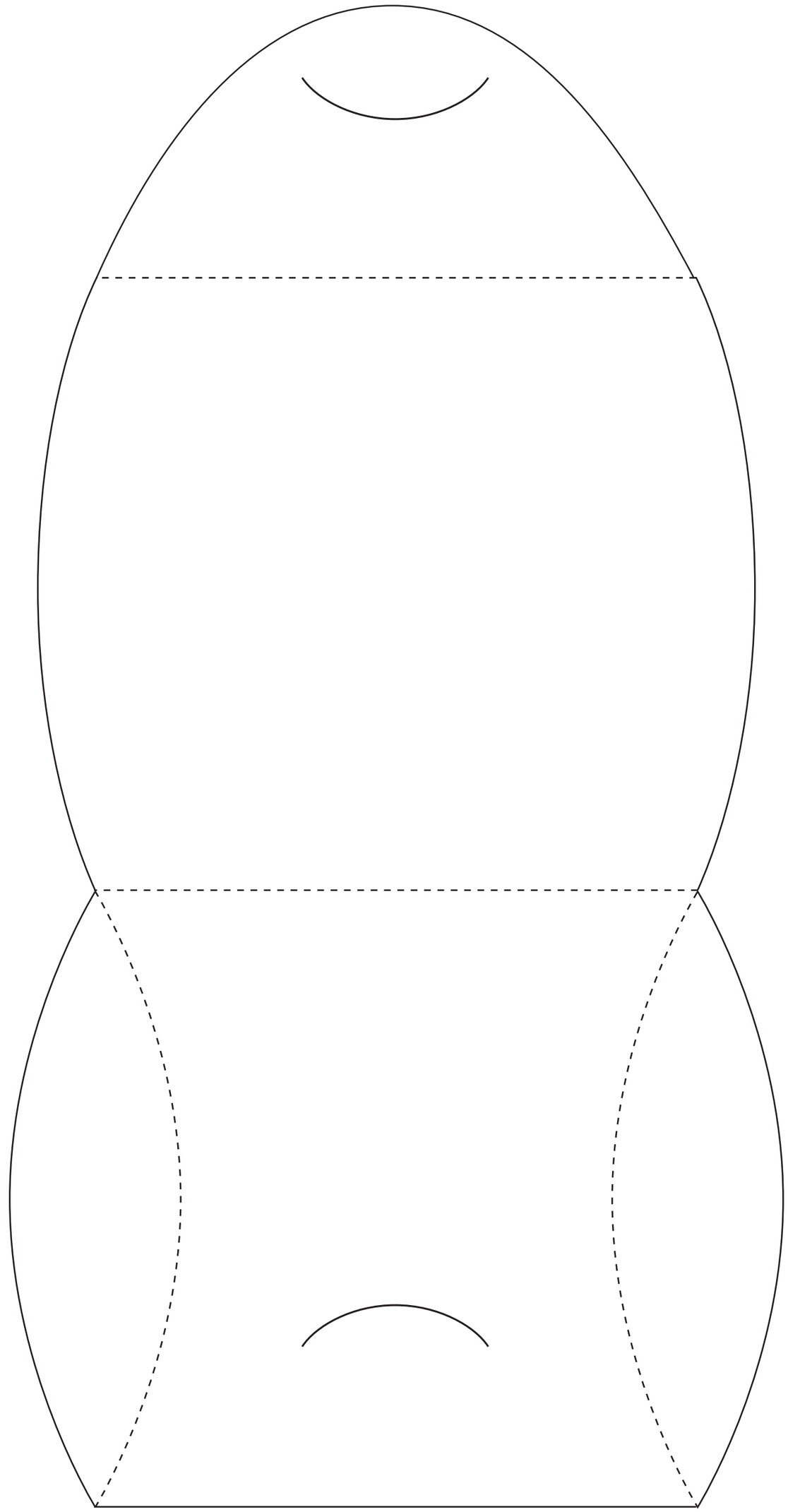

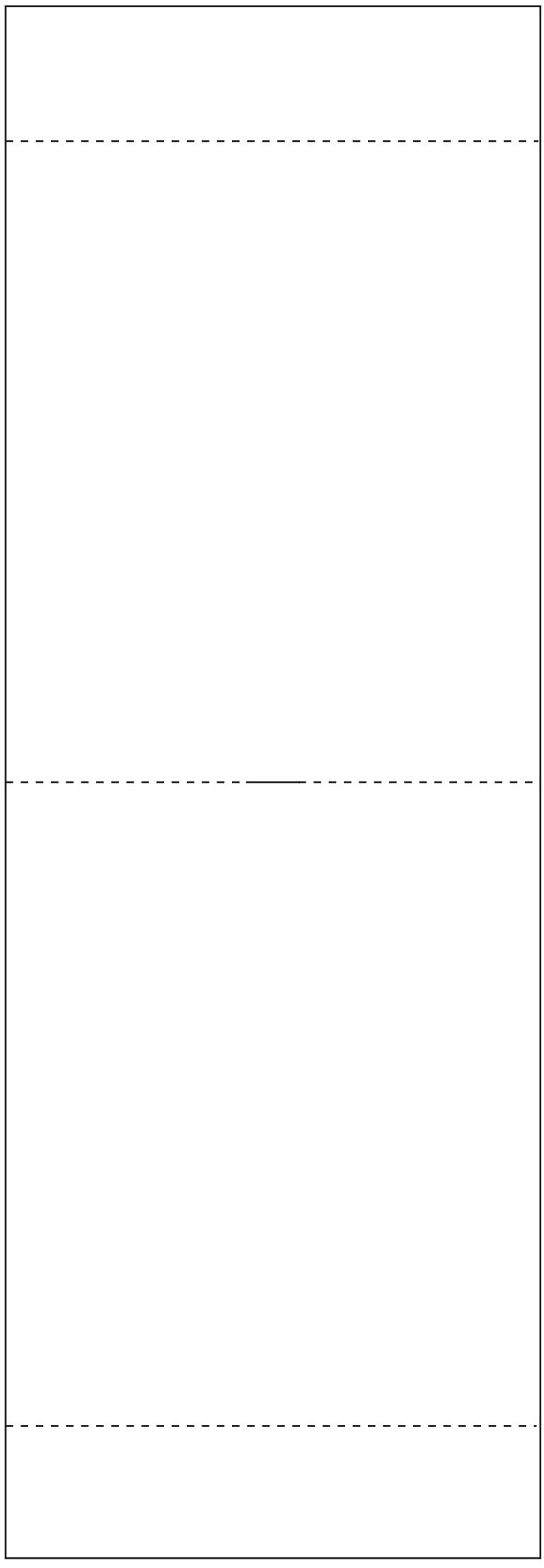

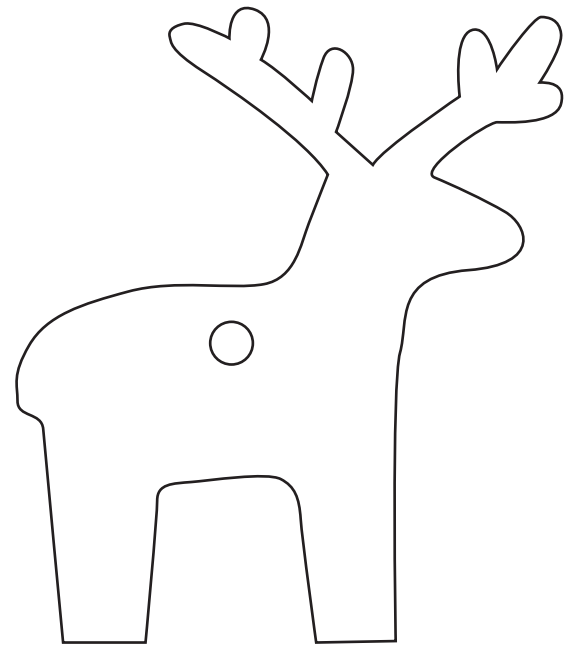

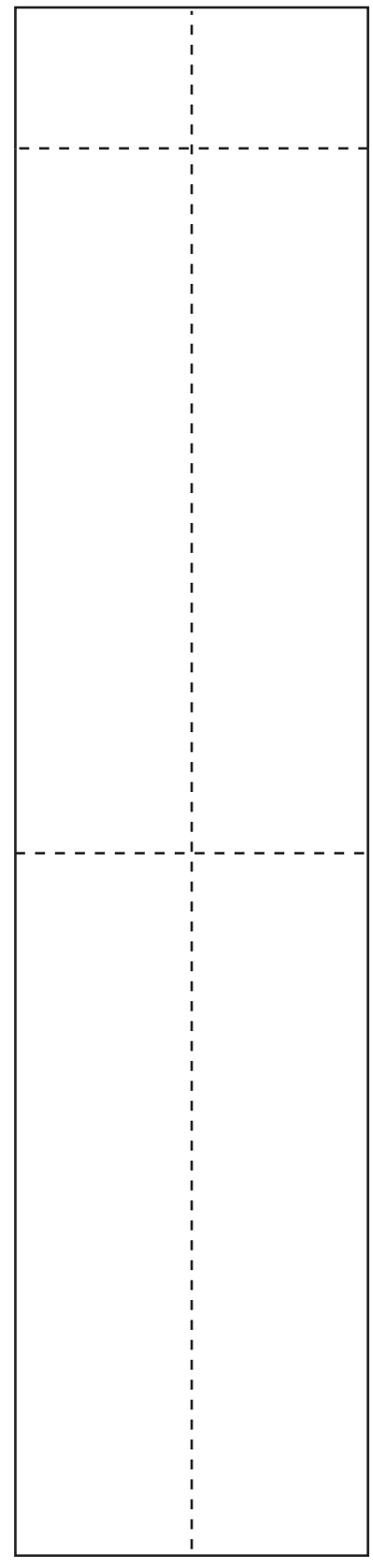

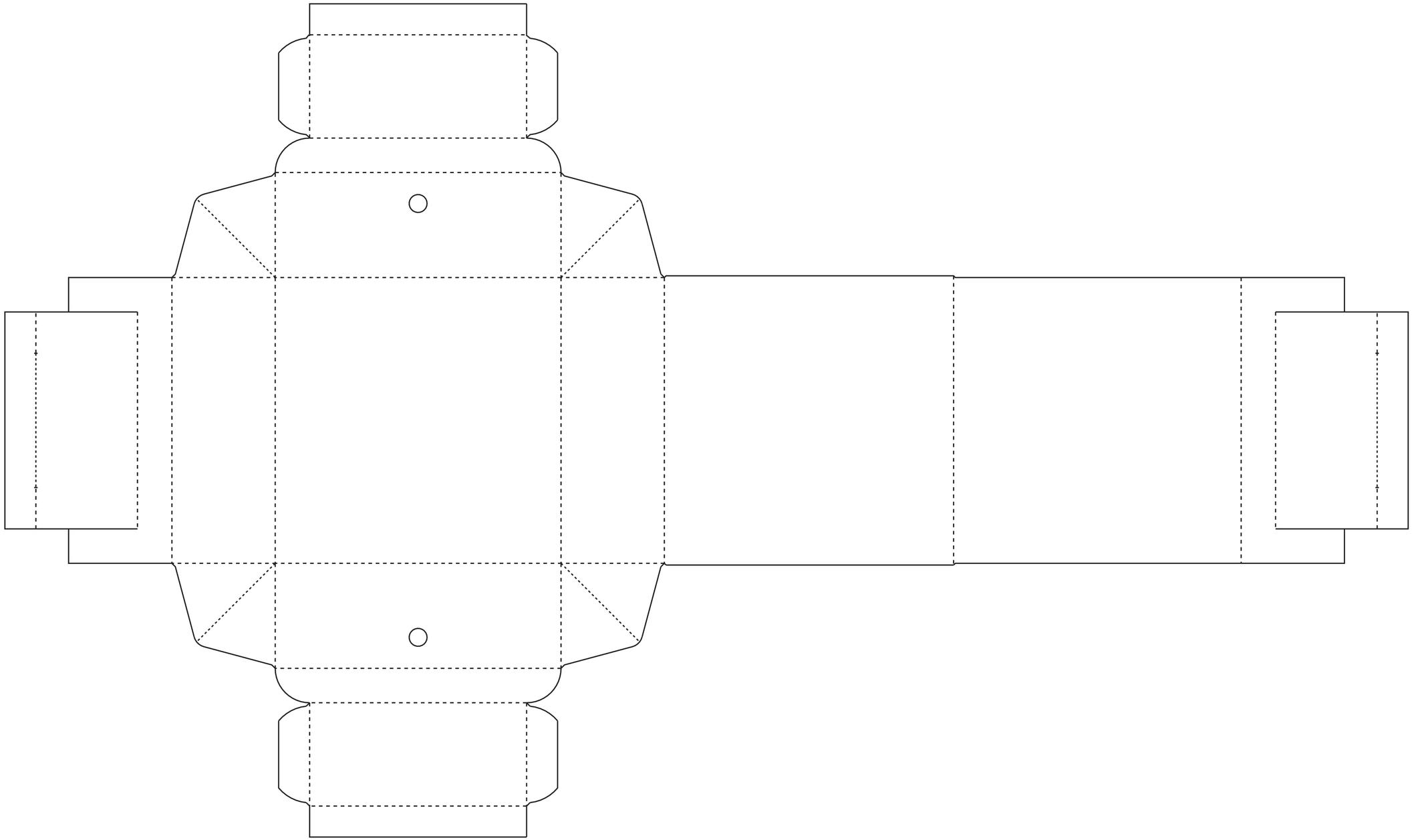

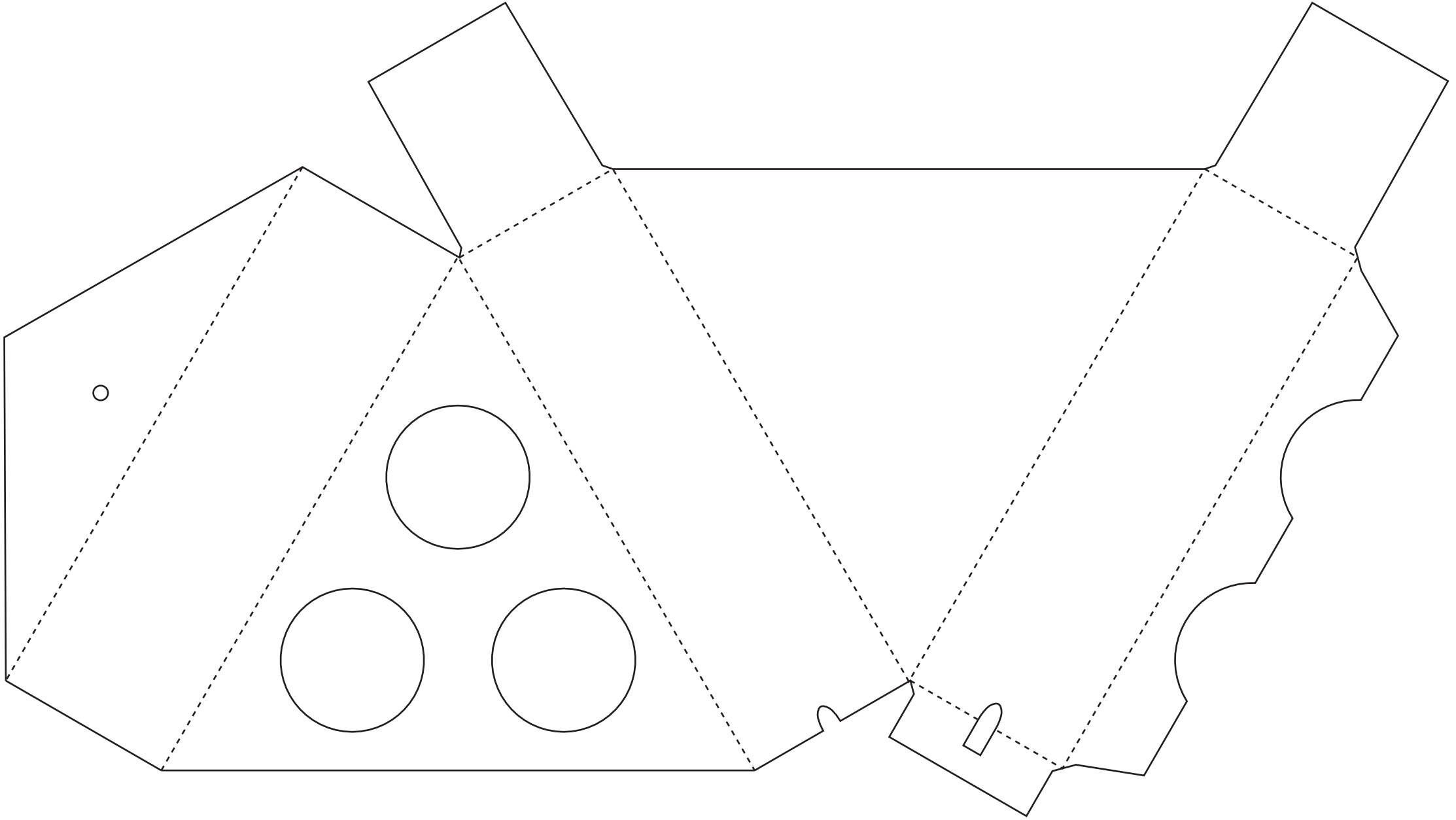

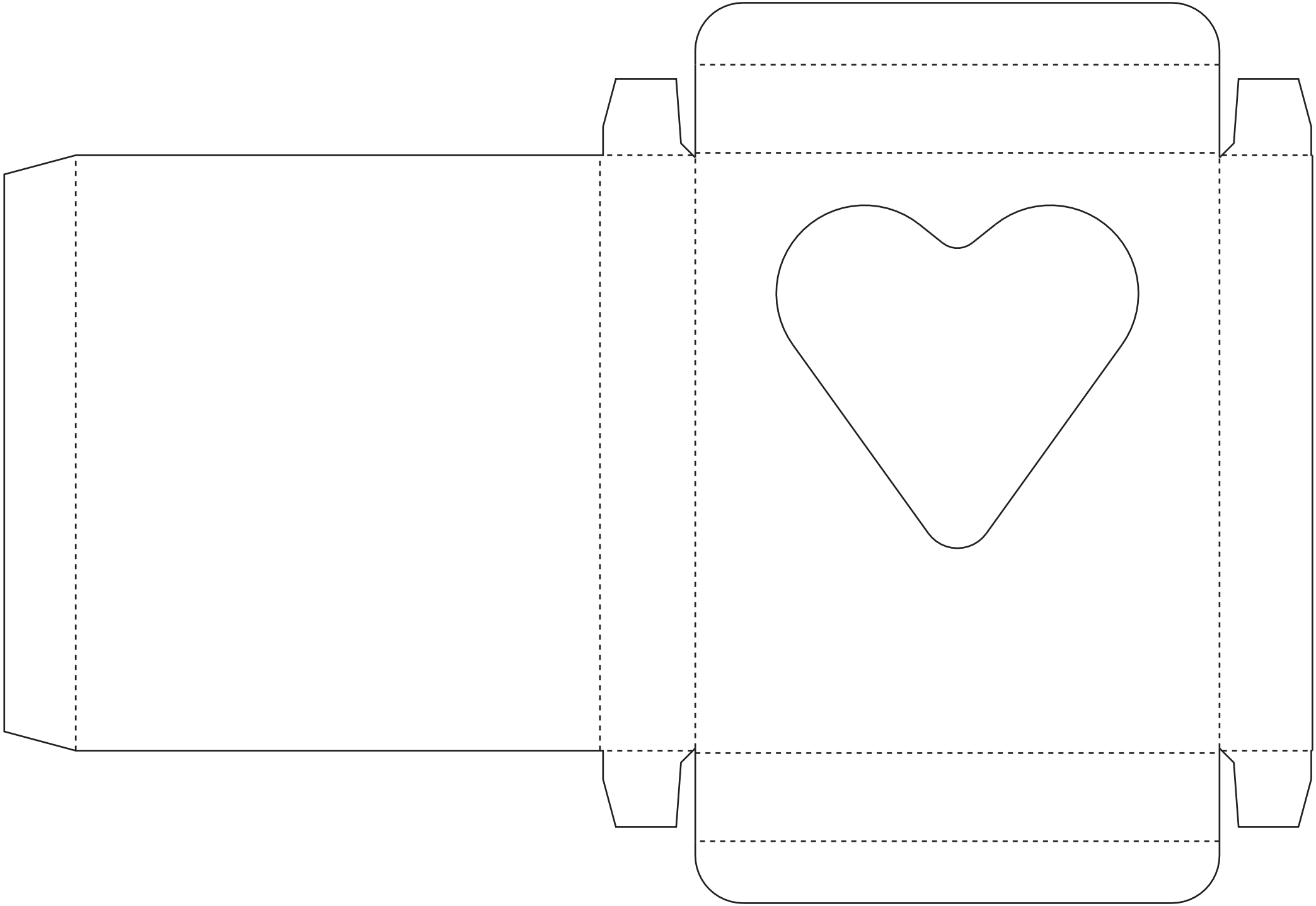

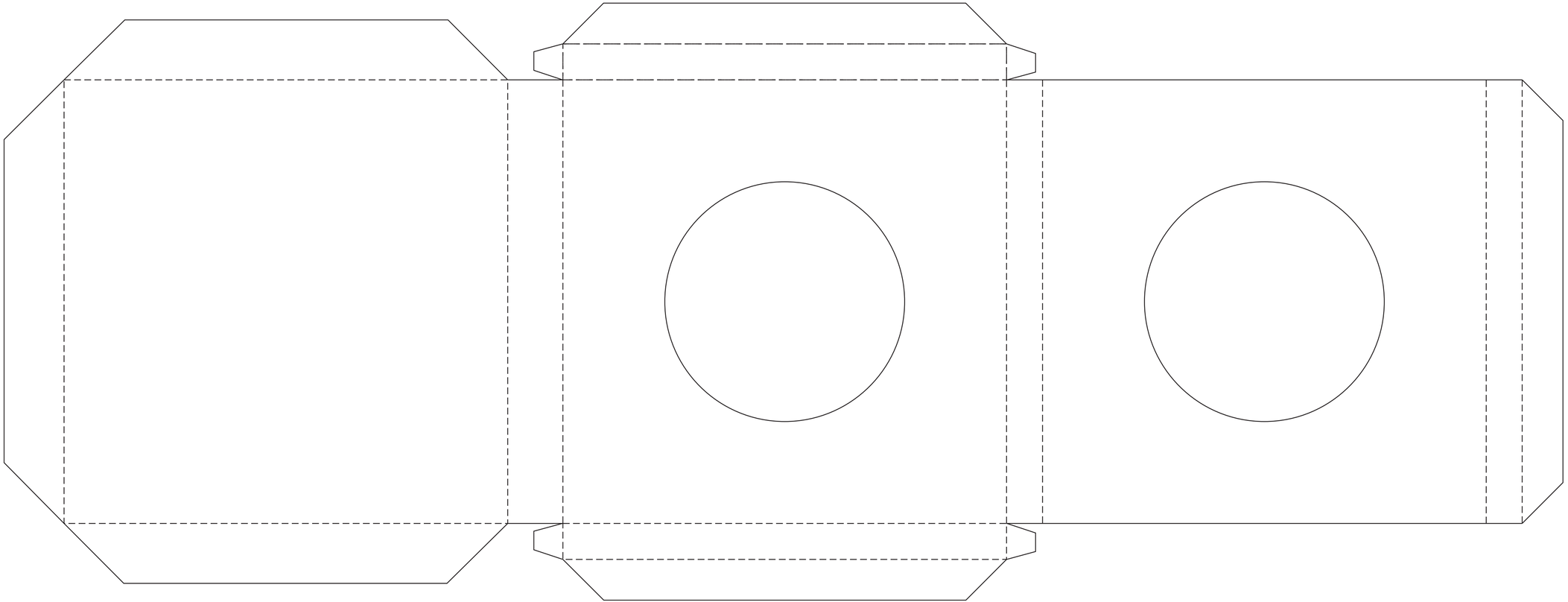

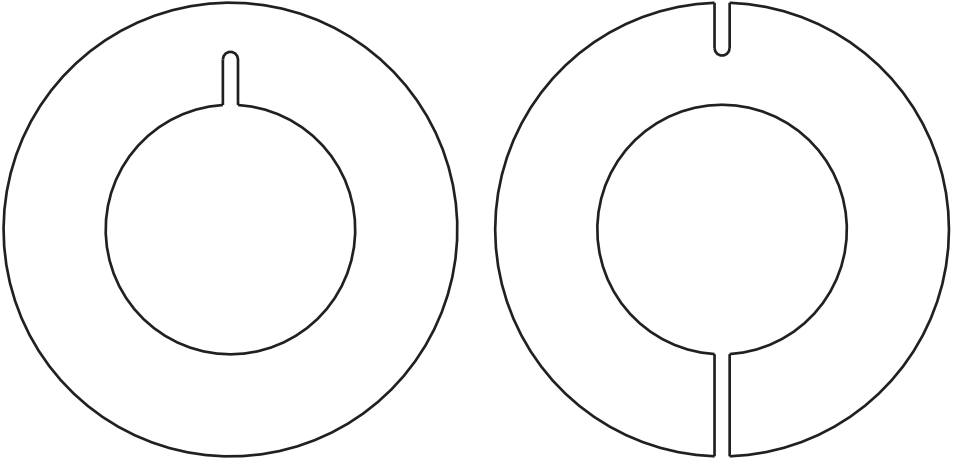

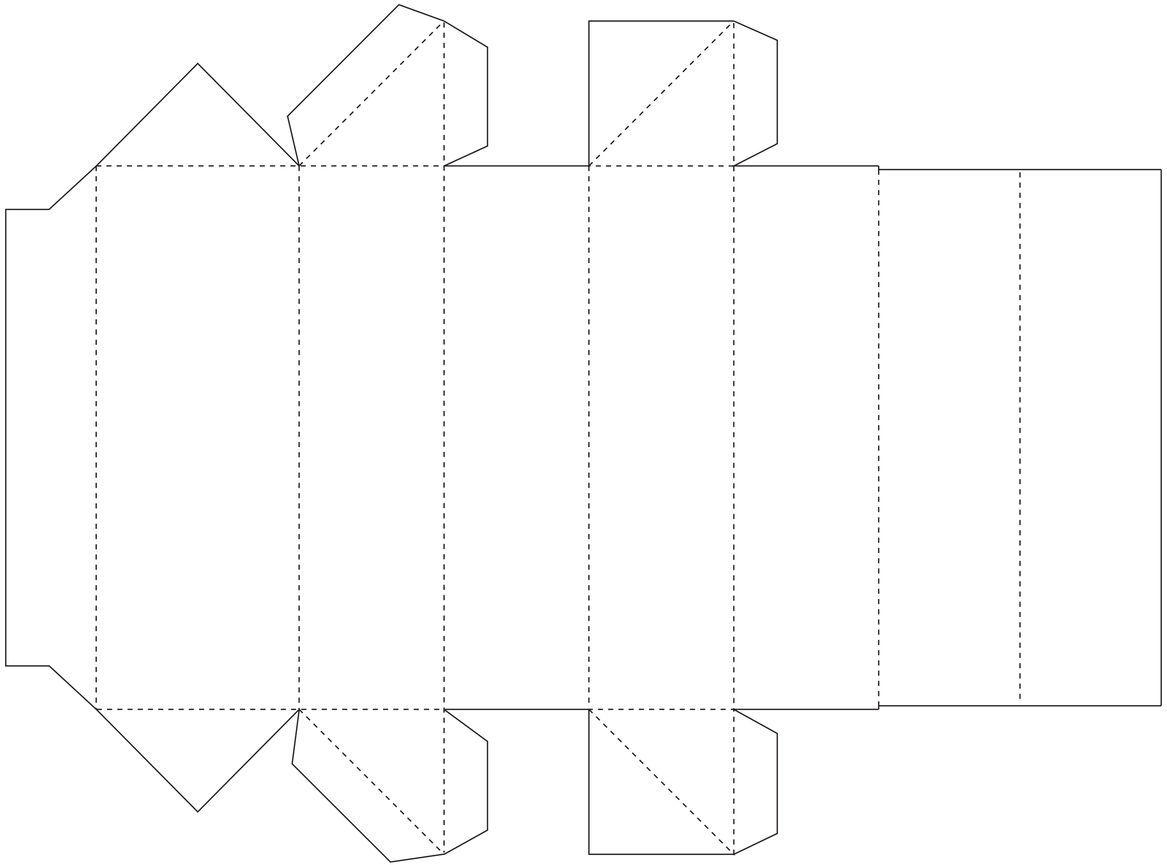

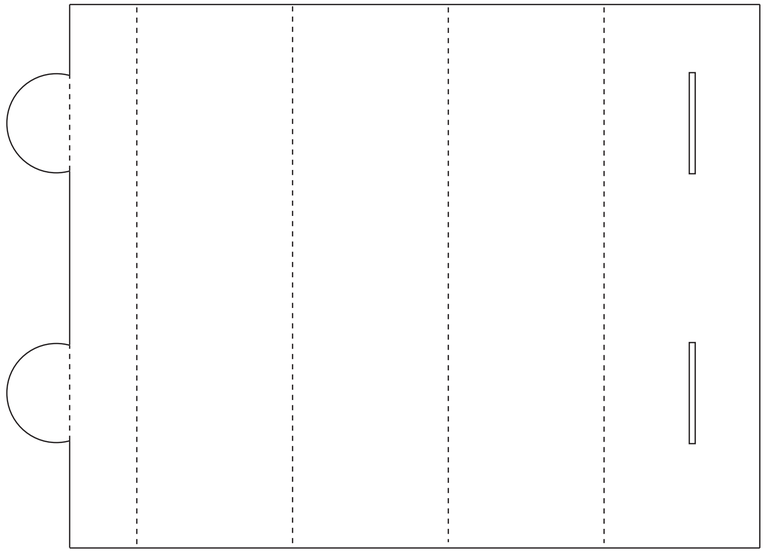

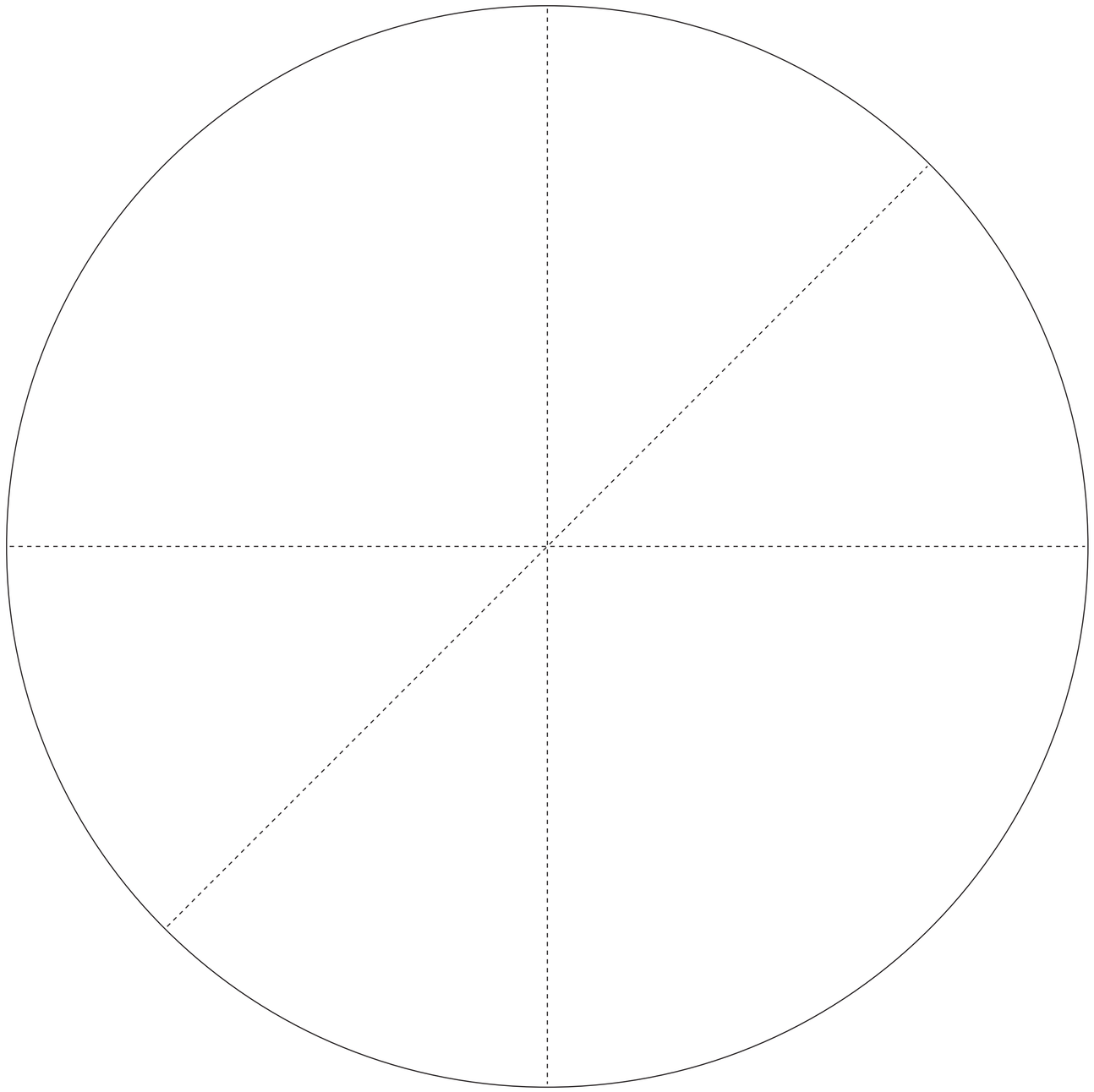

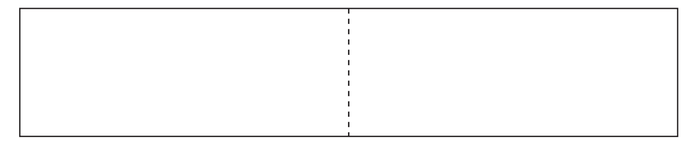

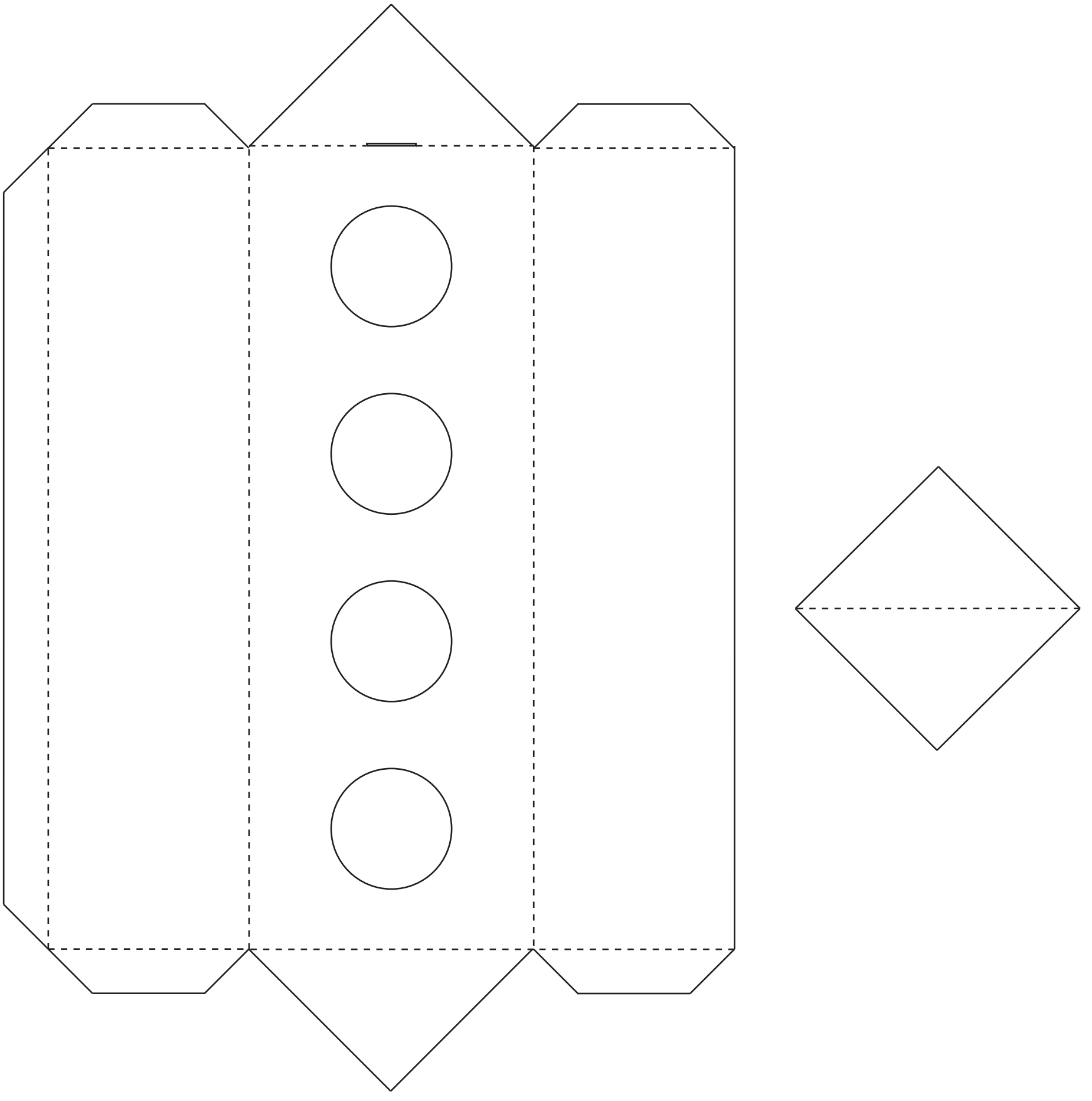

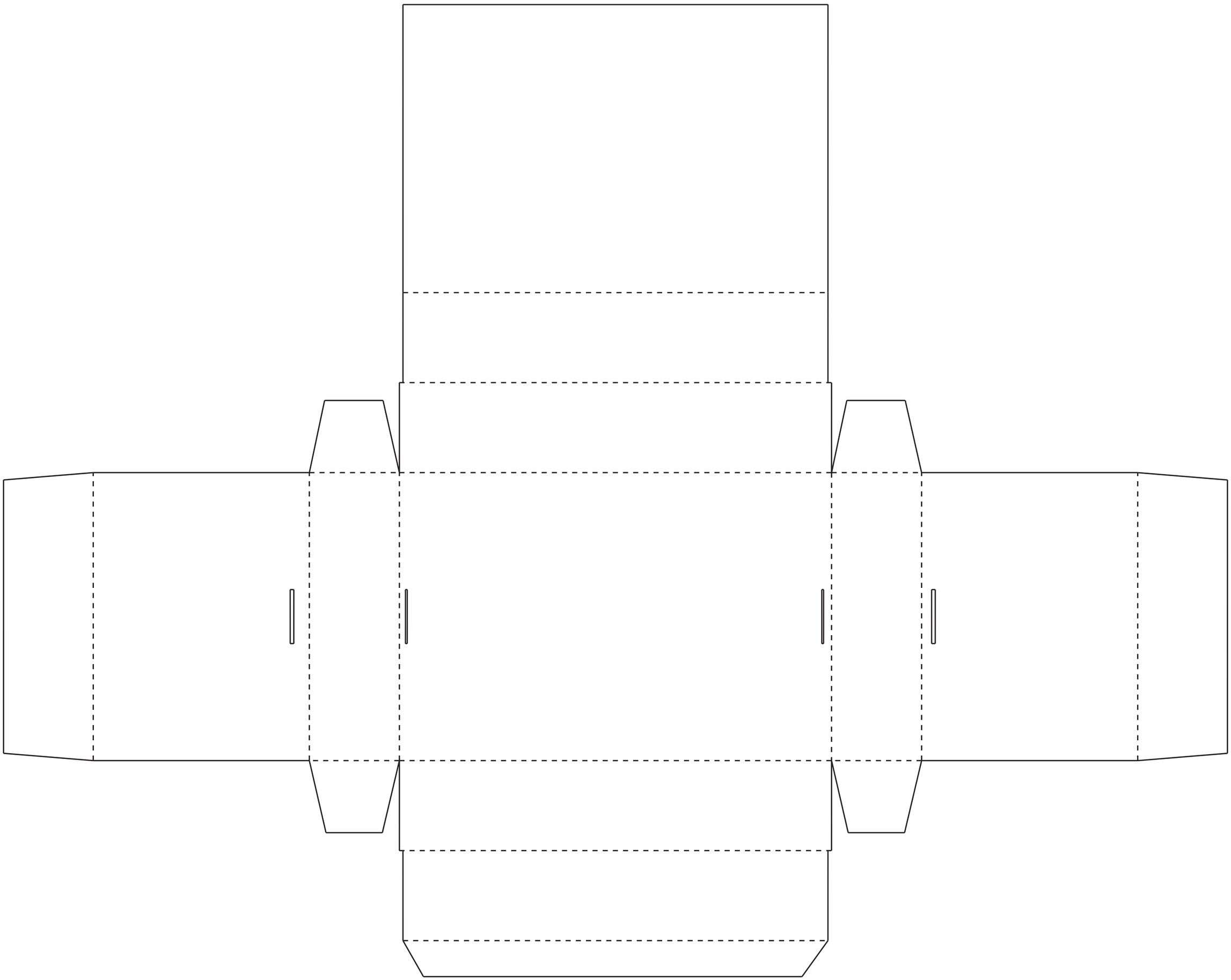

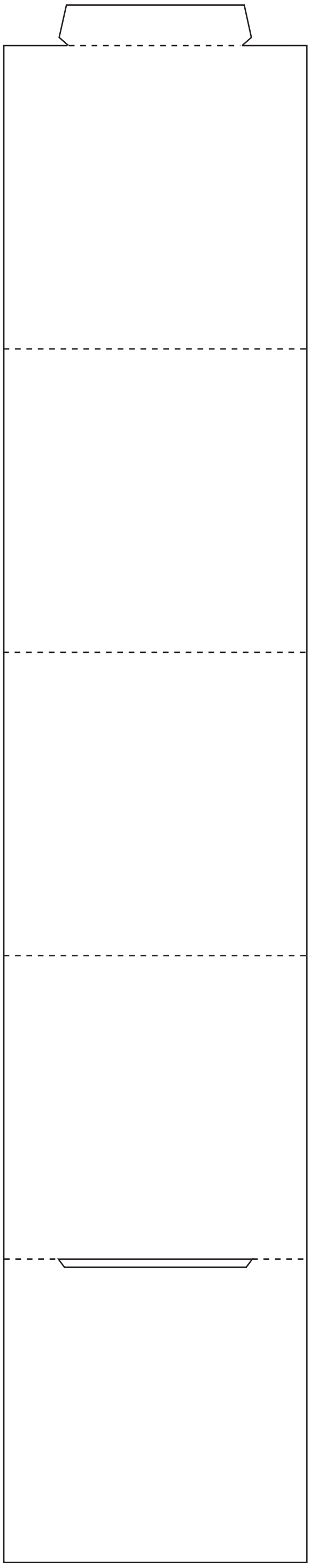

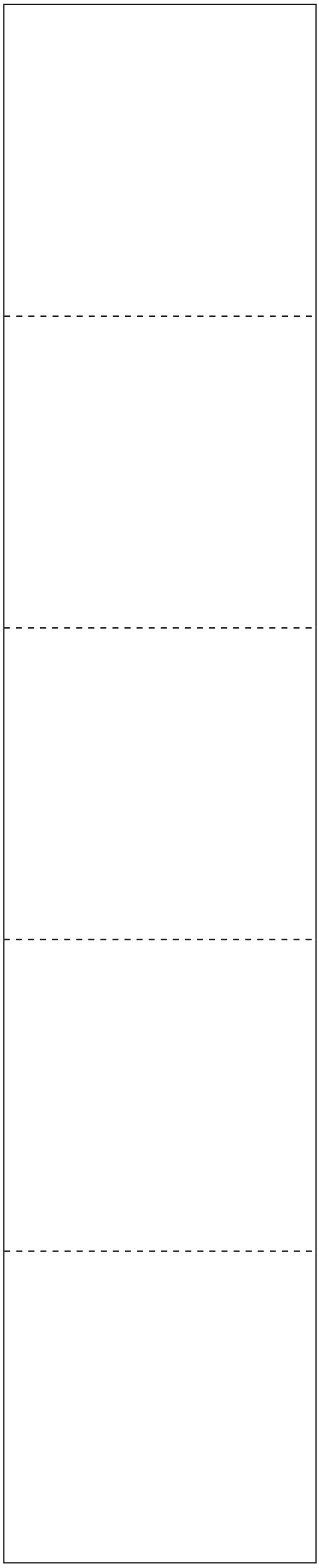

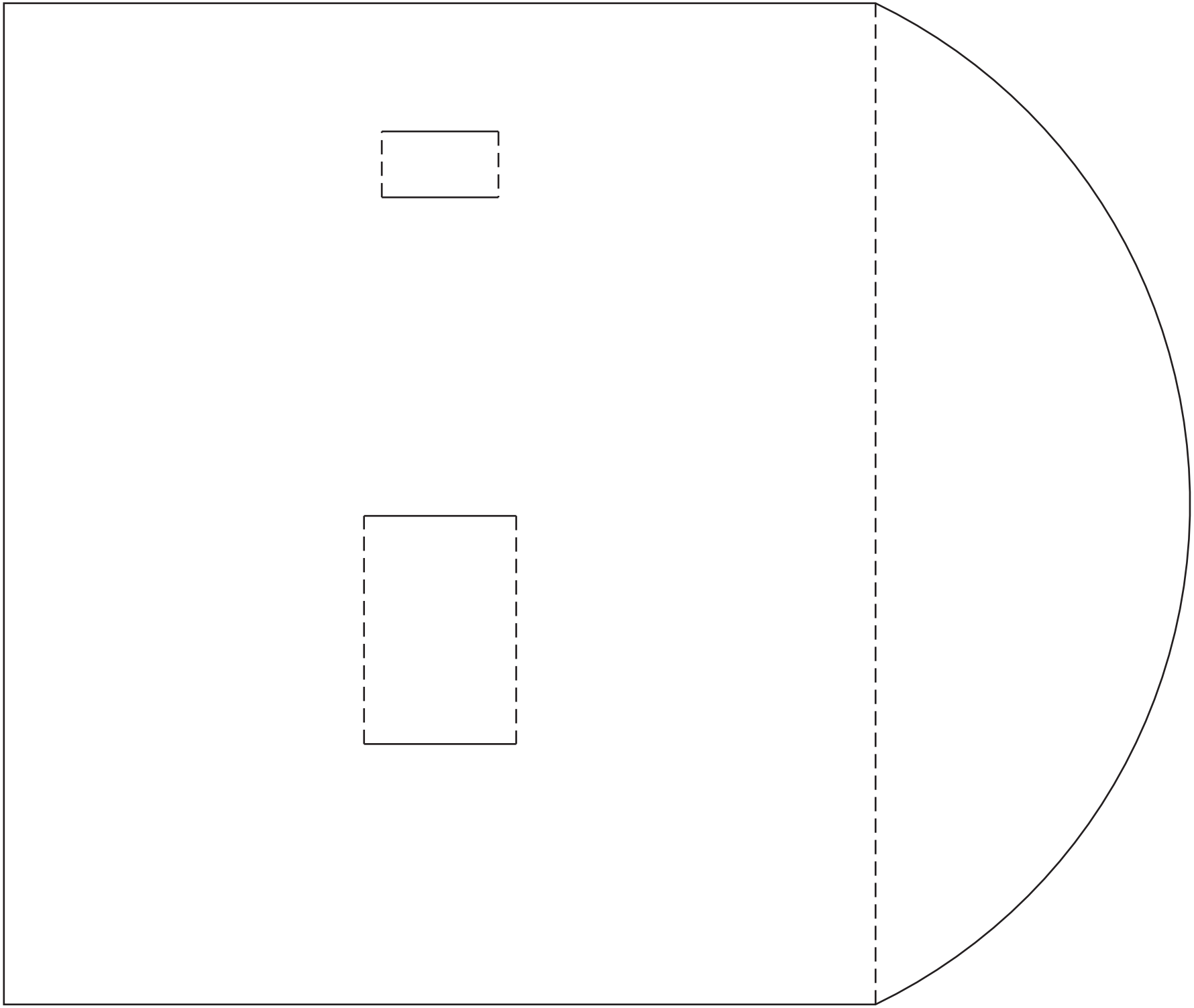

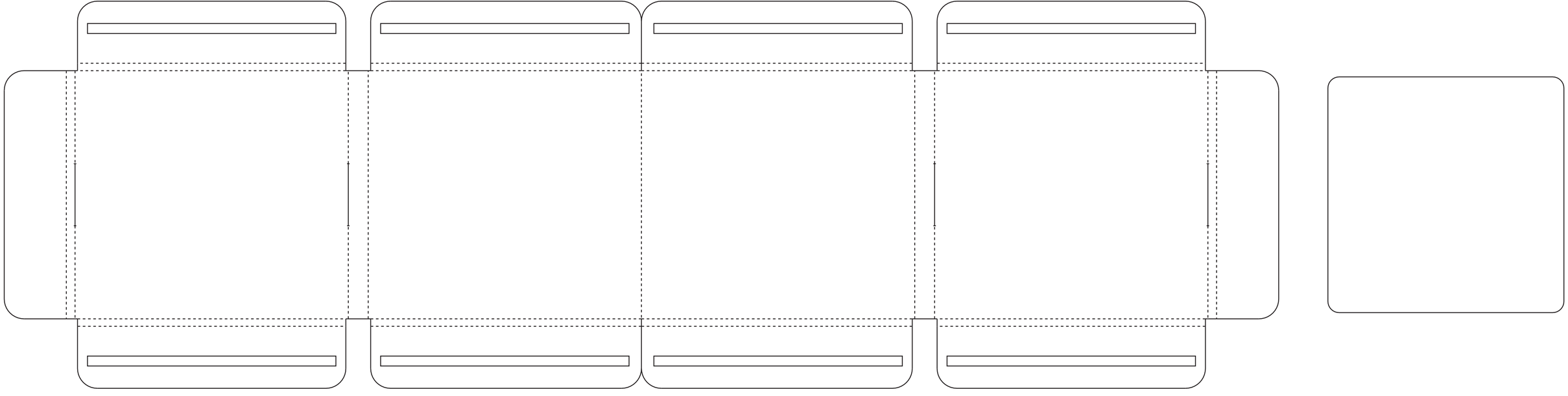

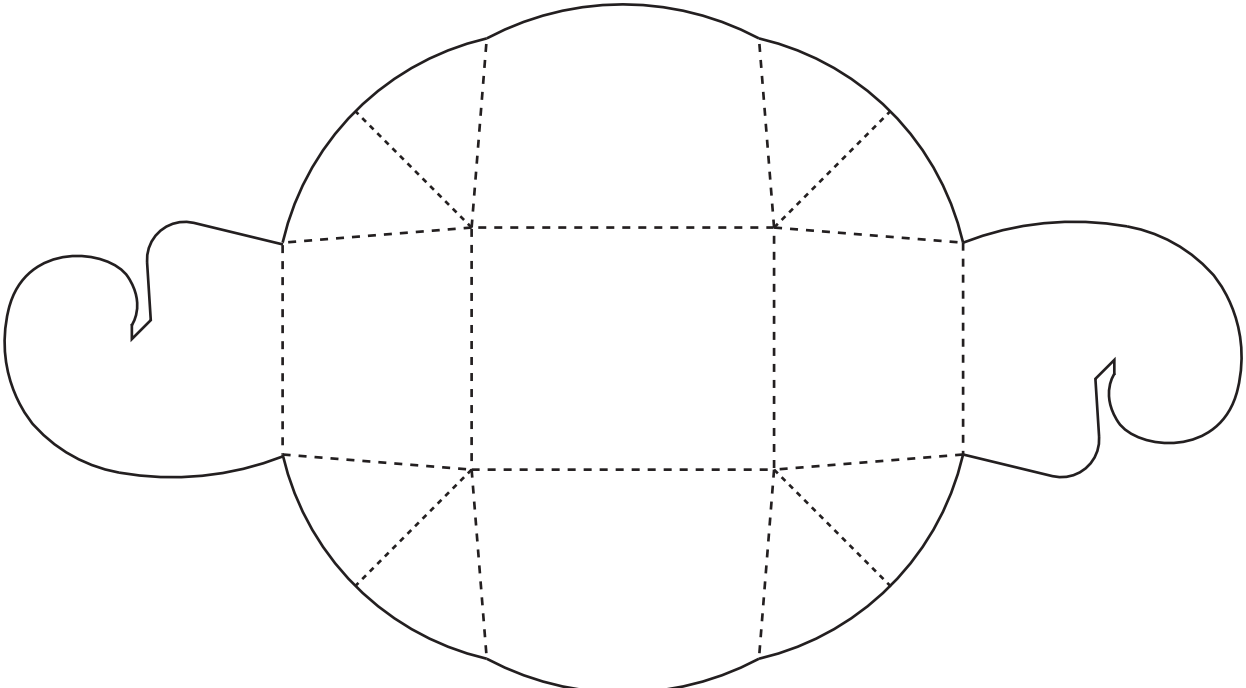

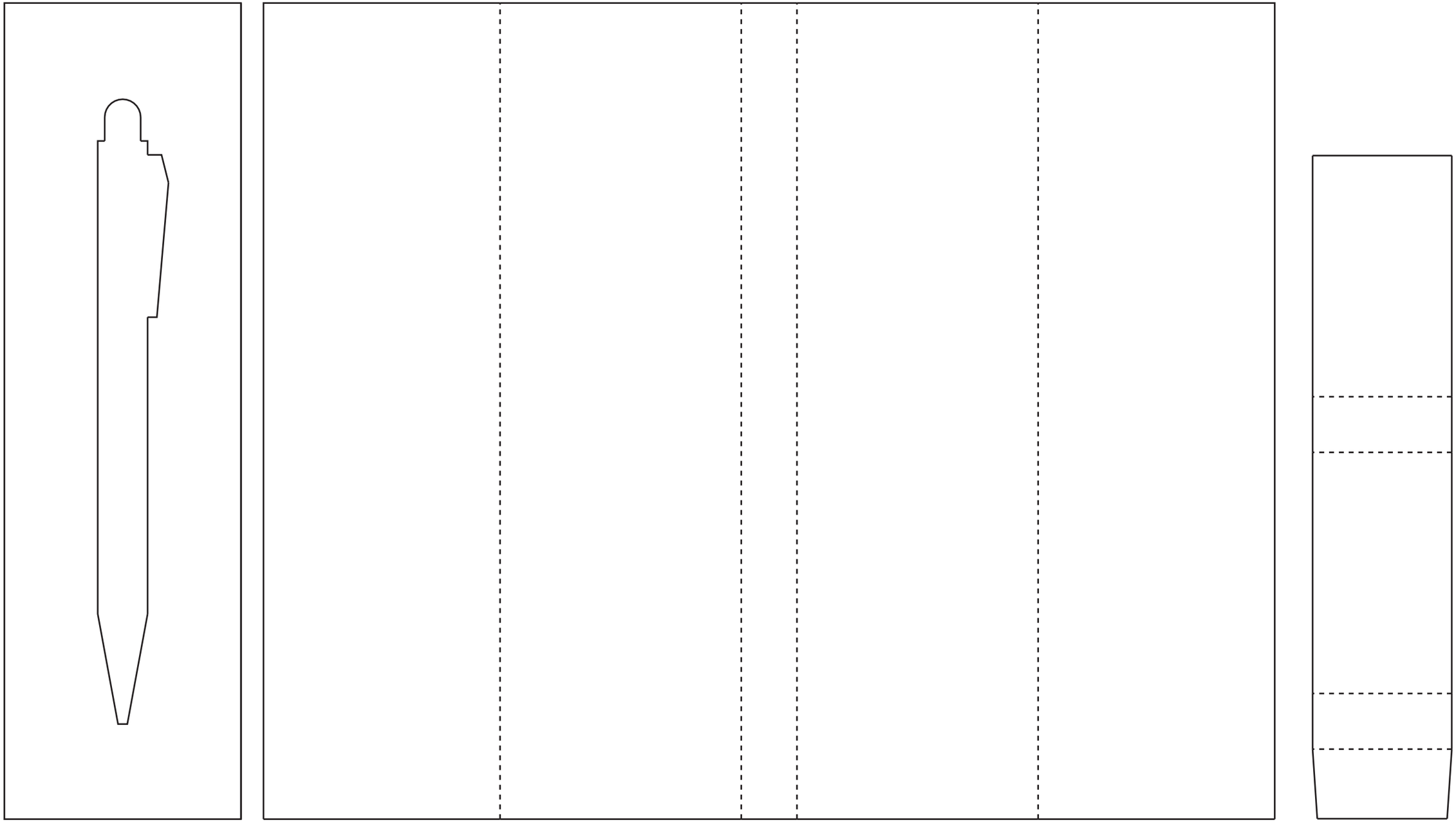

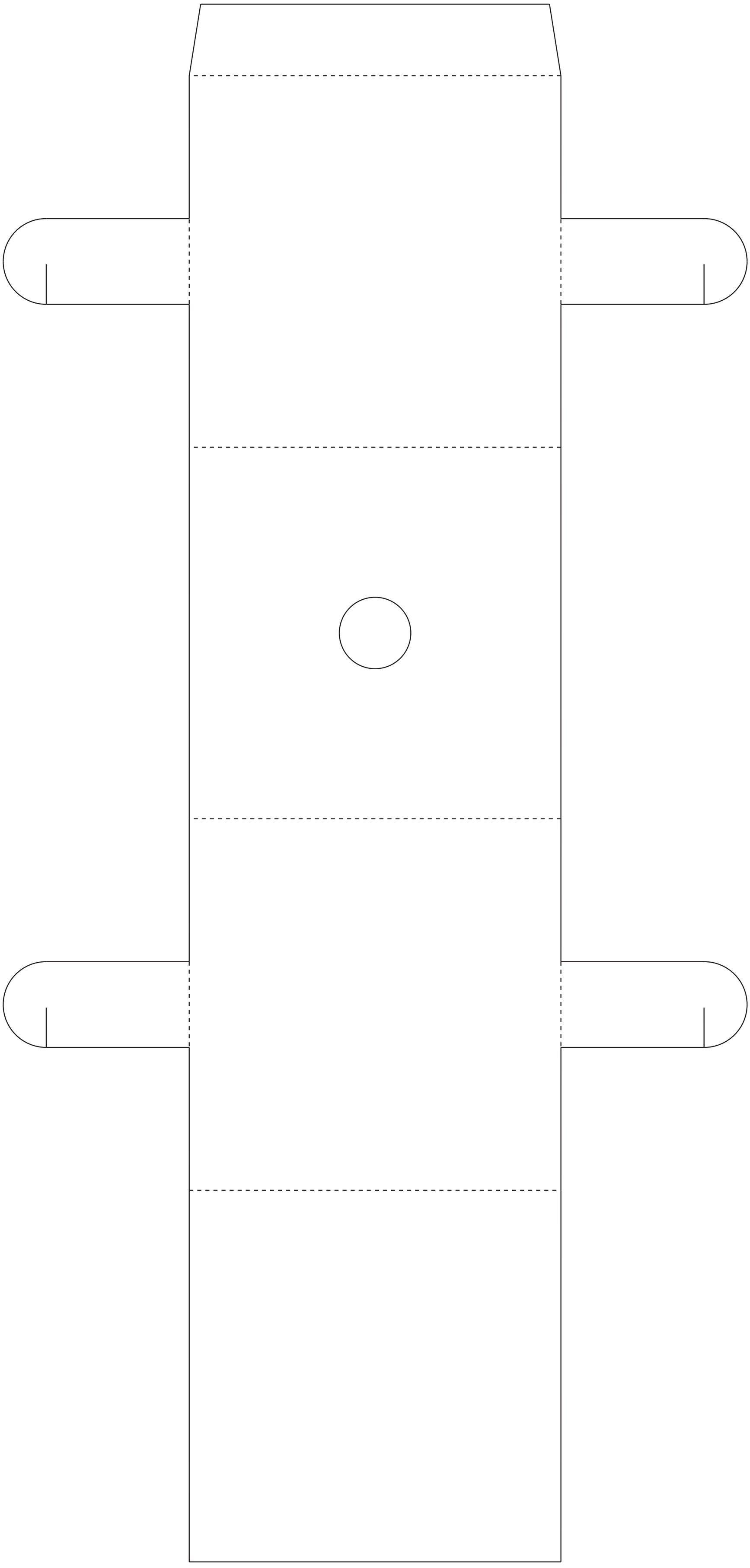

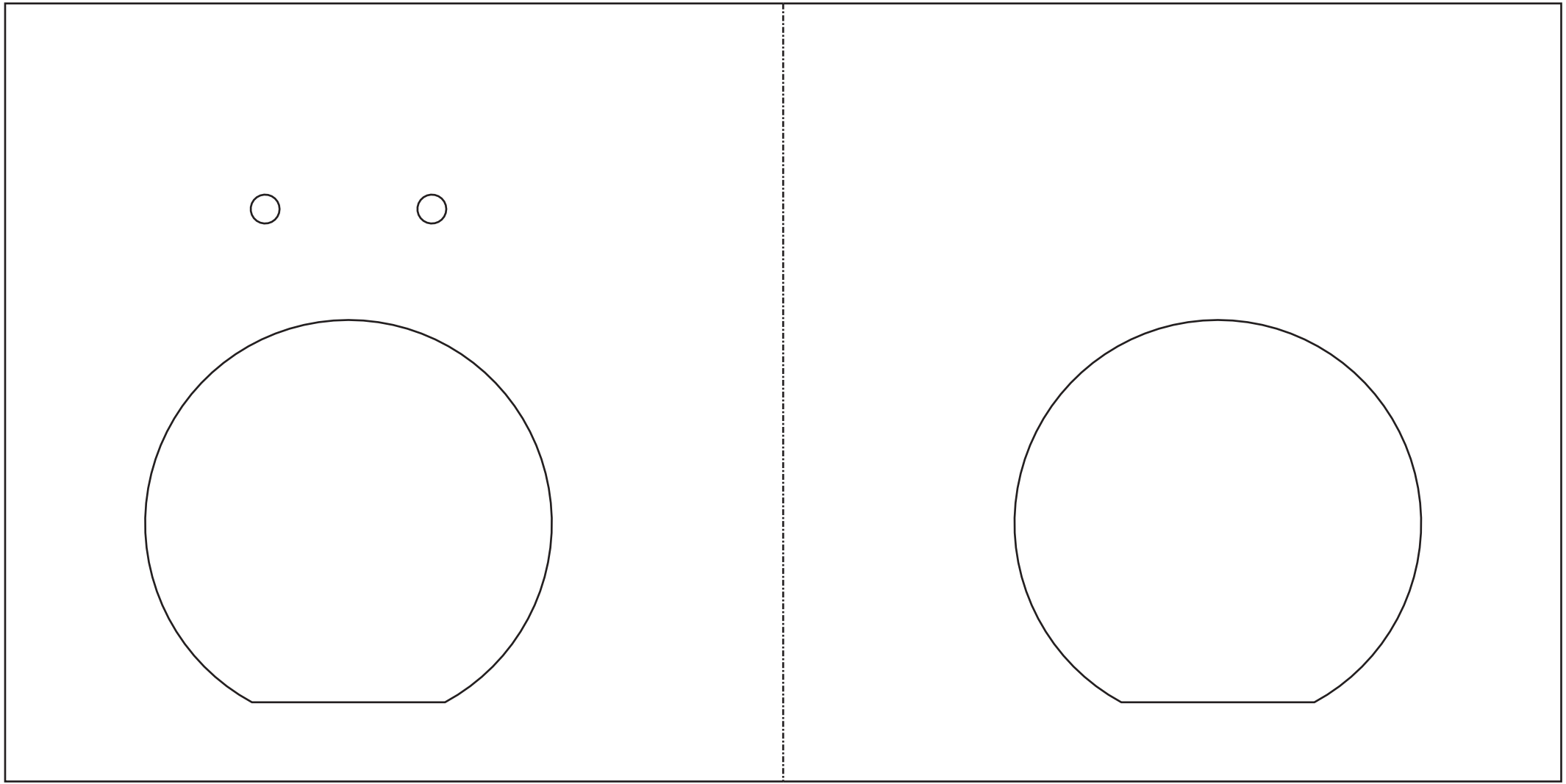

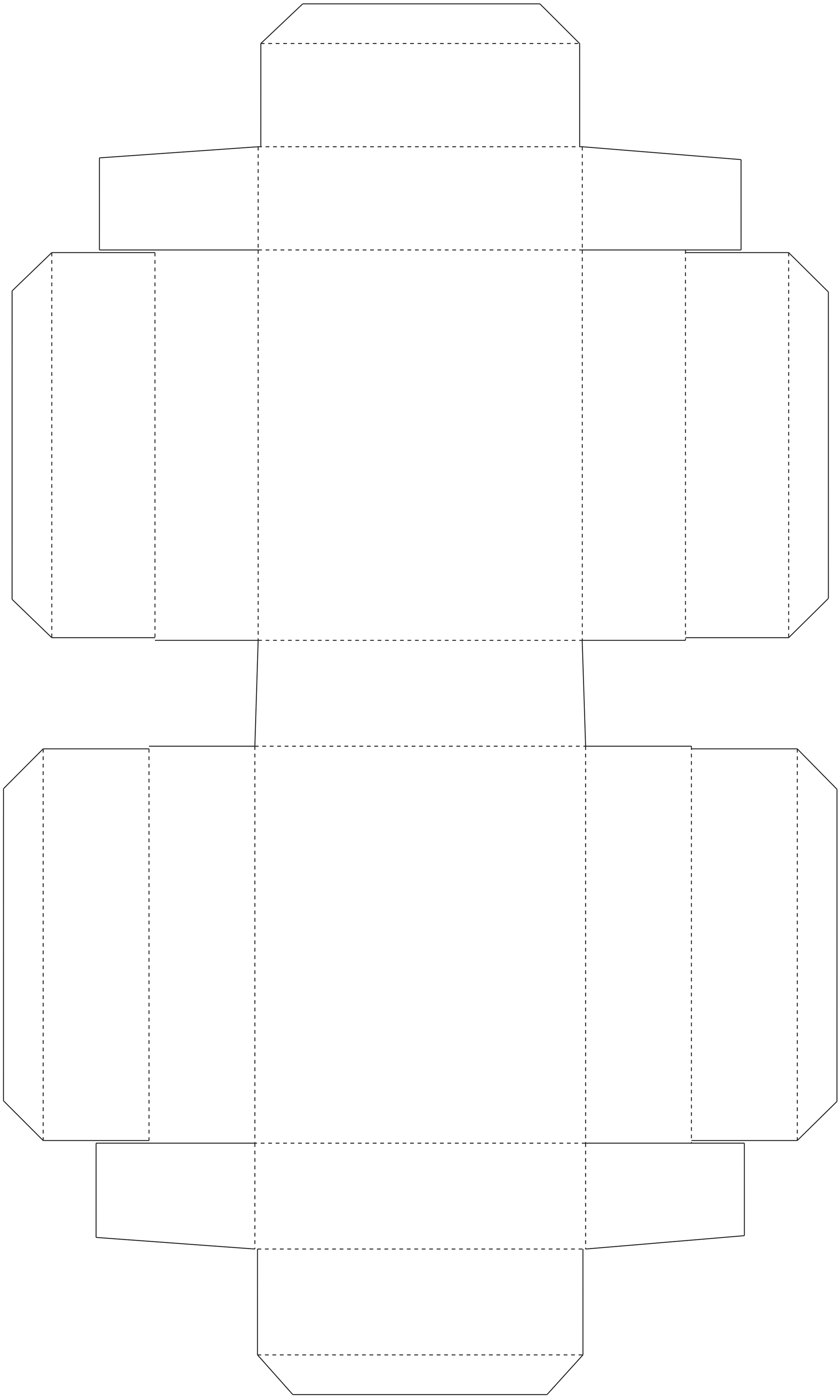

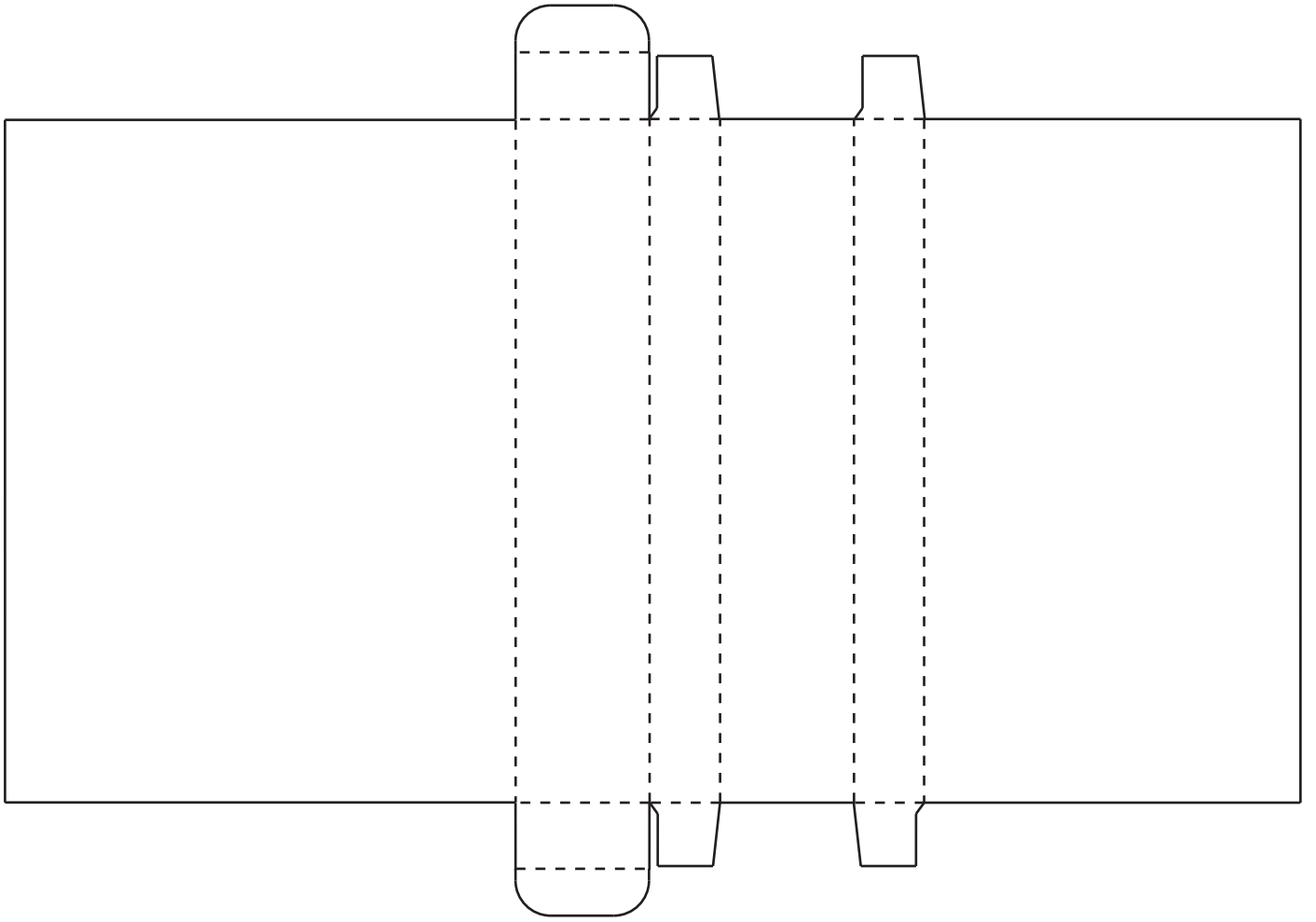

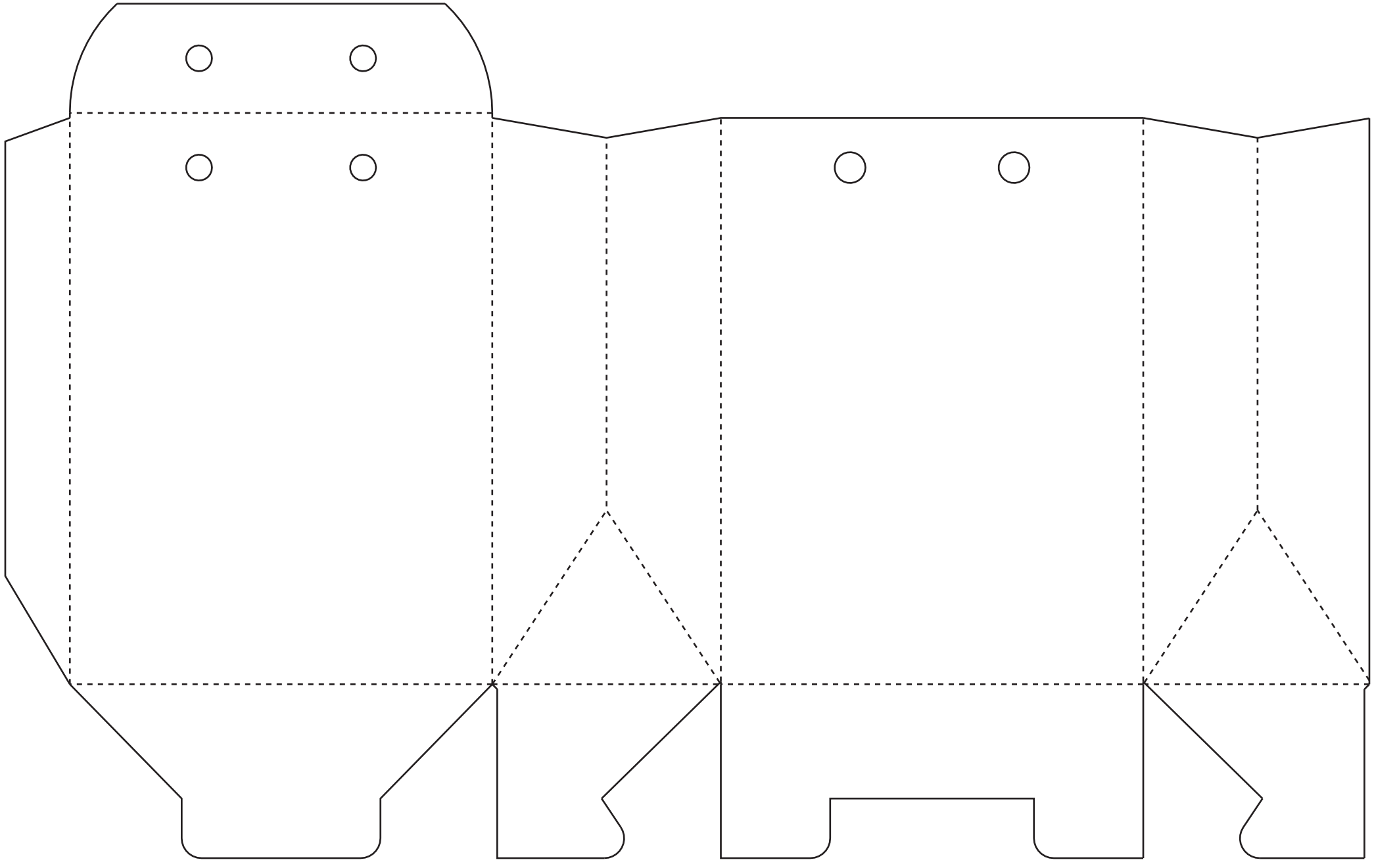

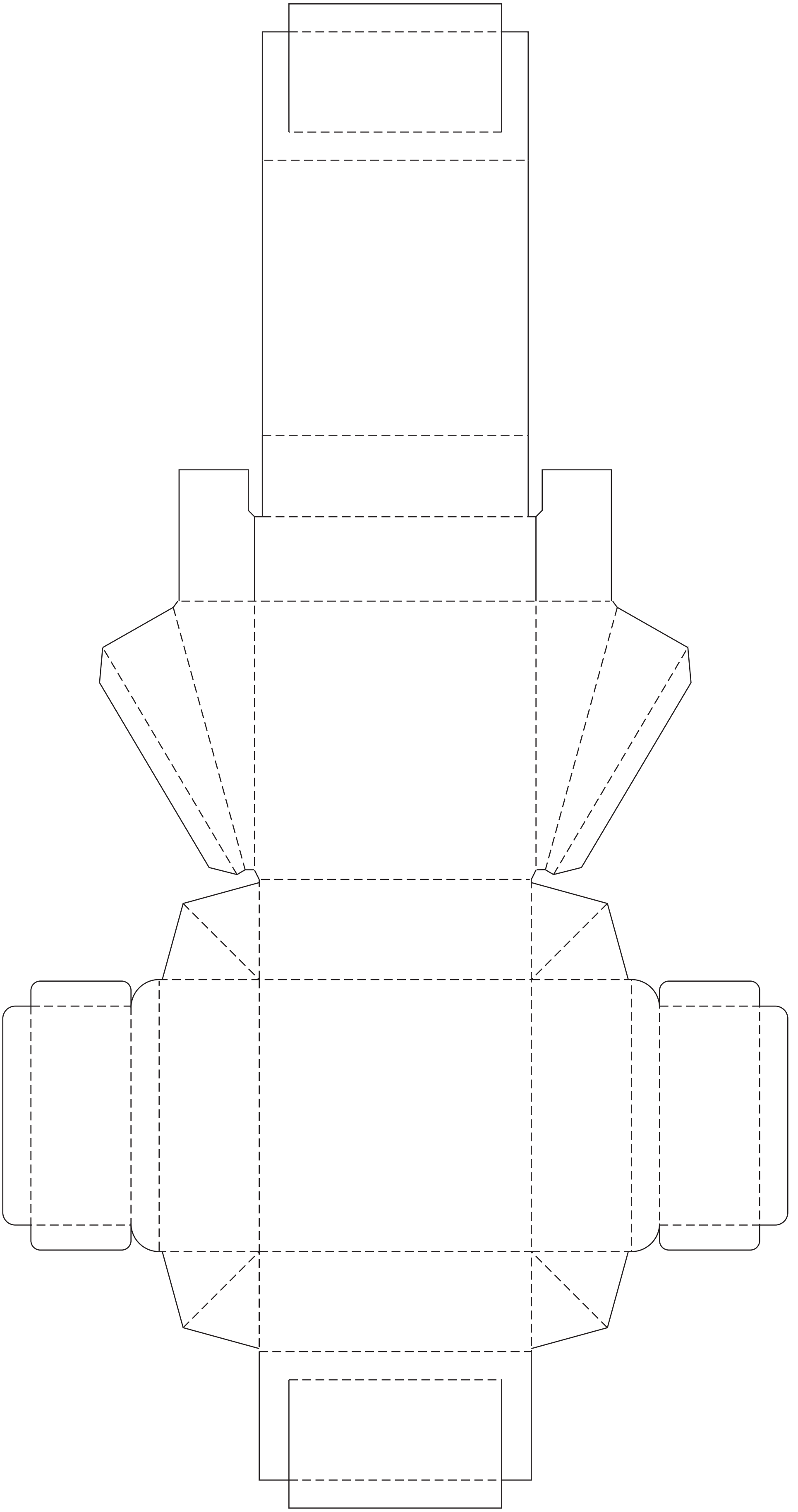

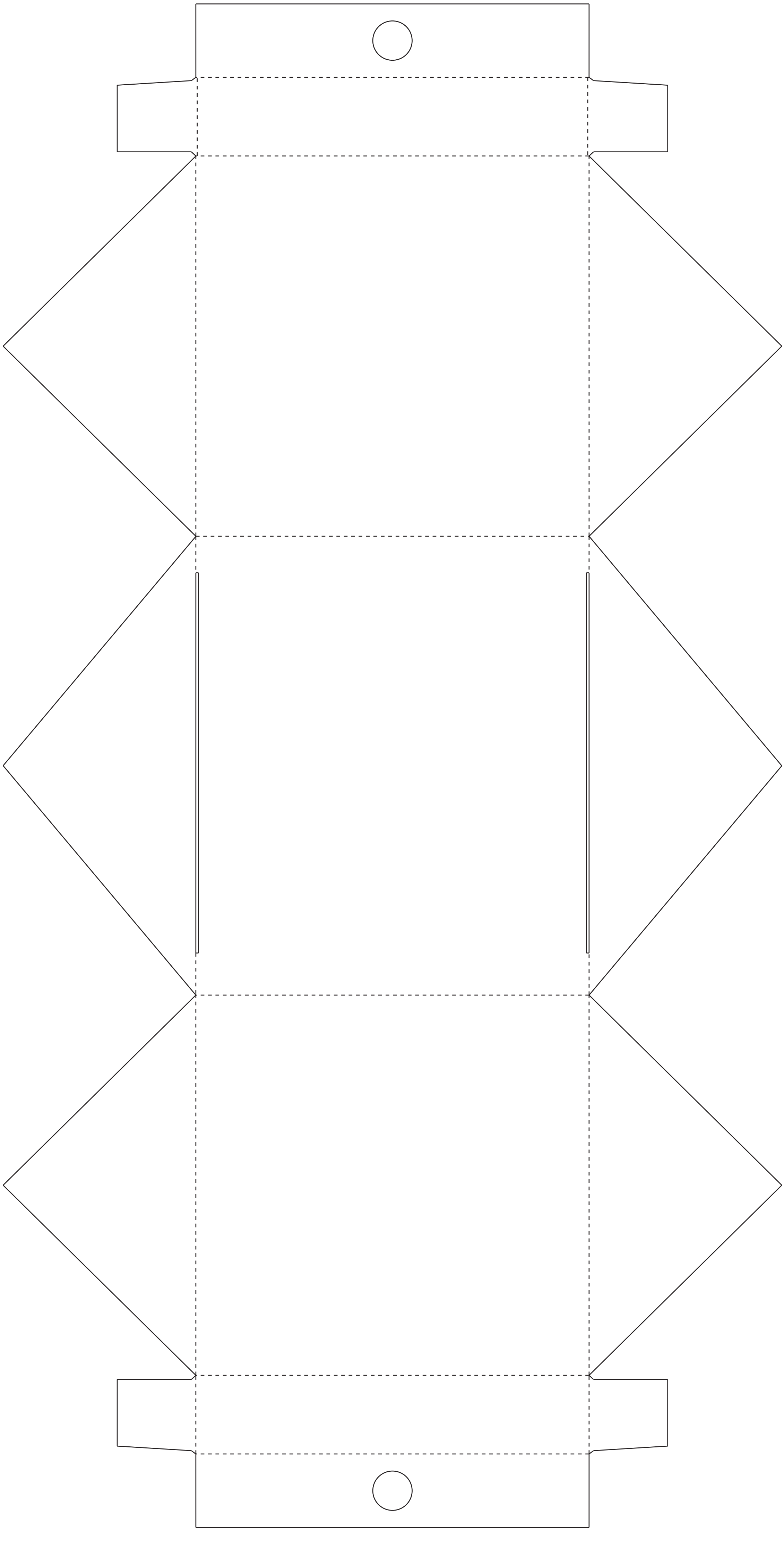

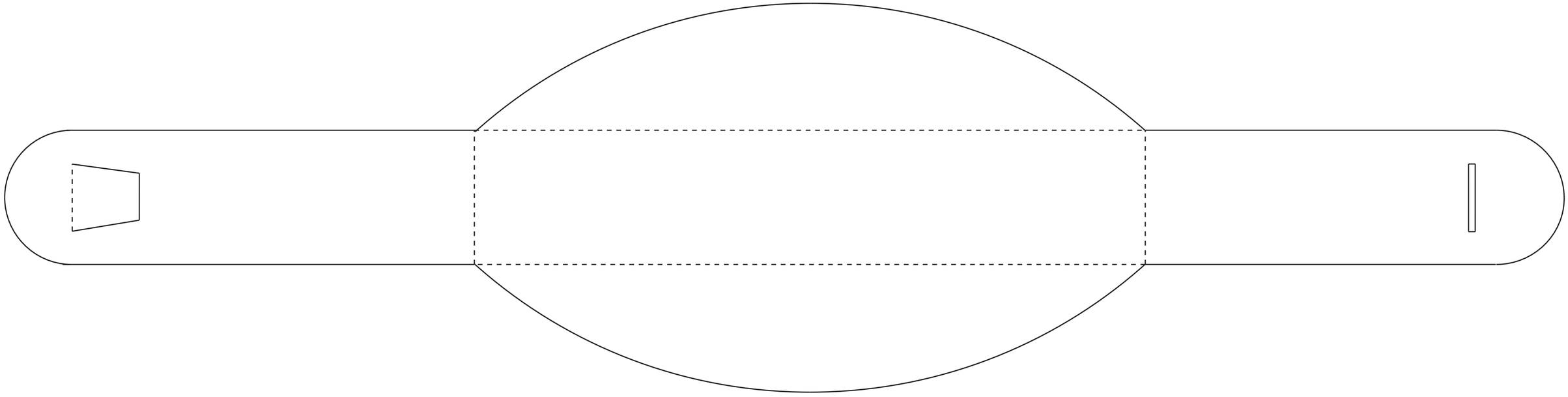

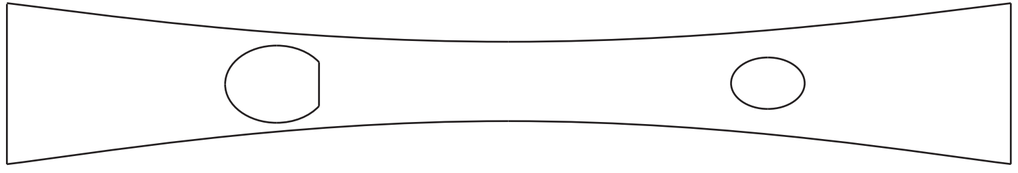

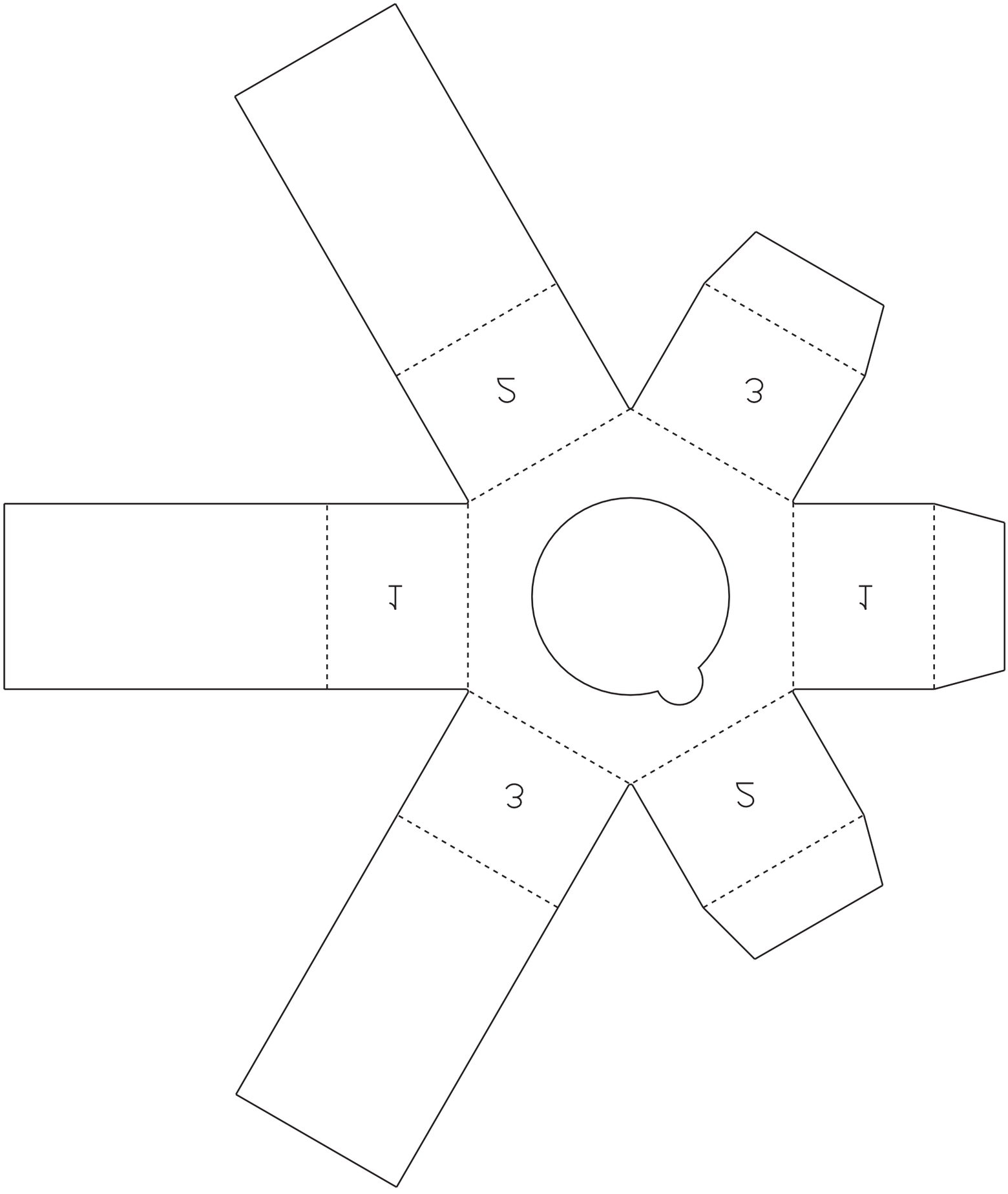
5
3
1
1
3
5

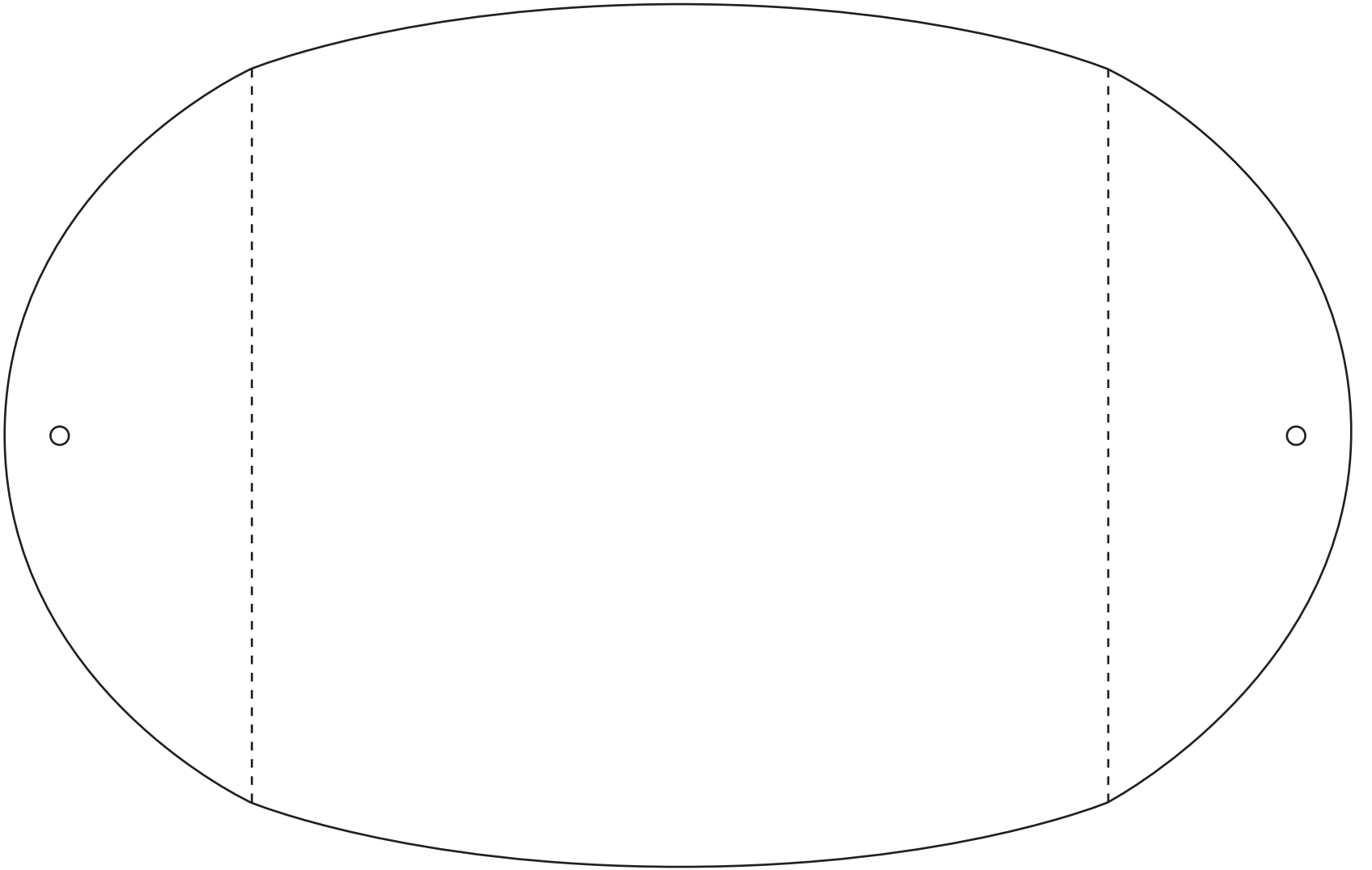

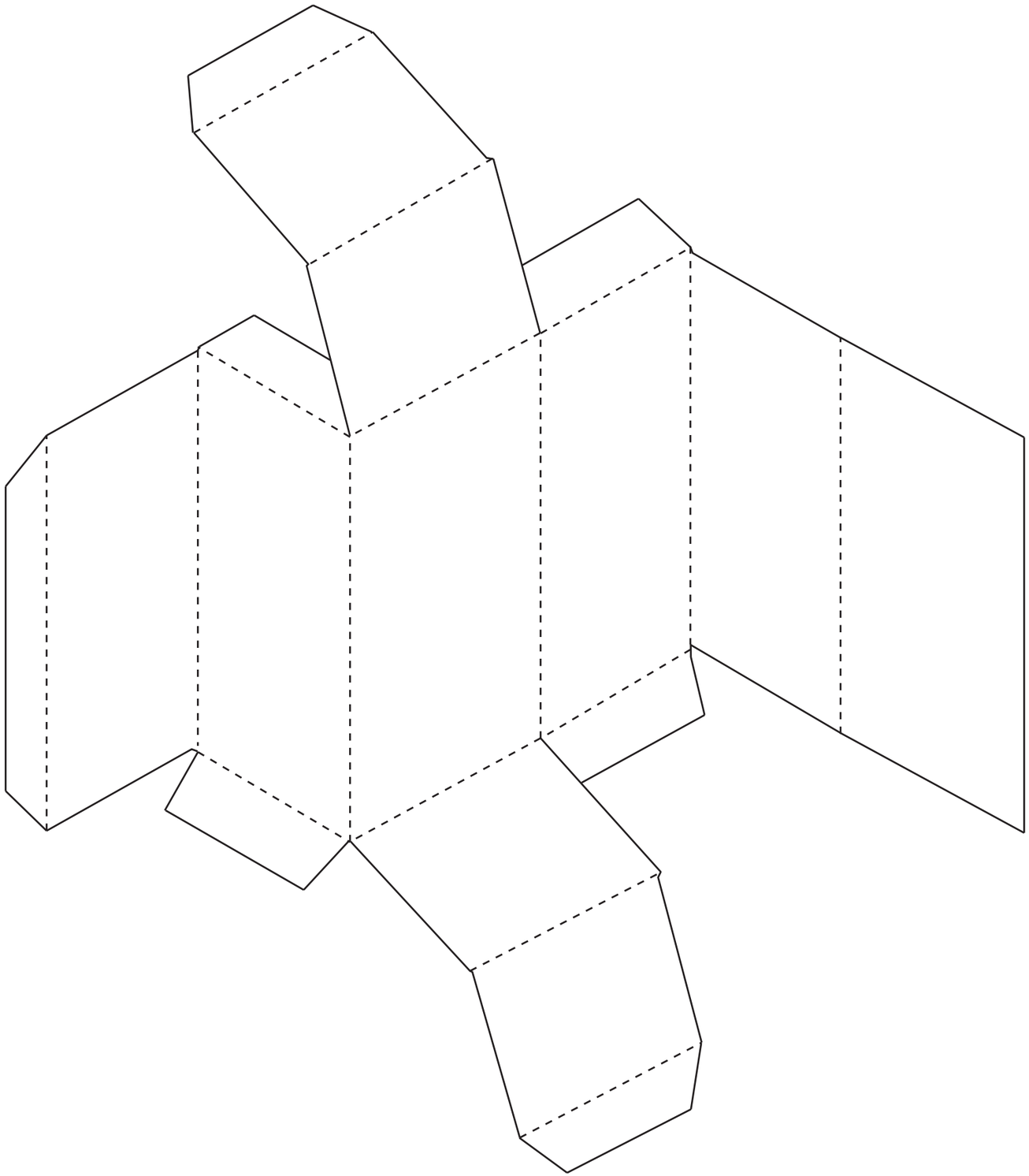

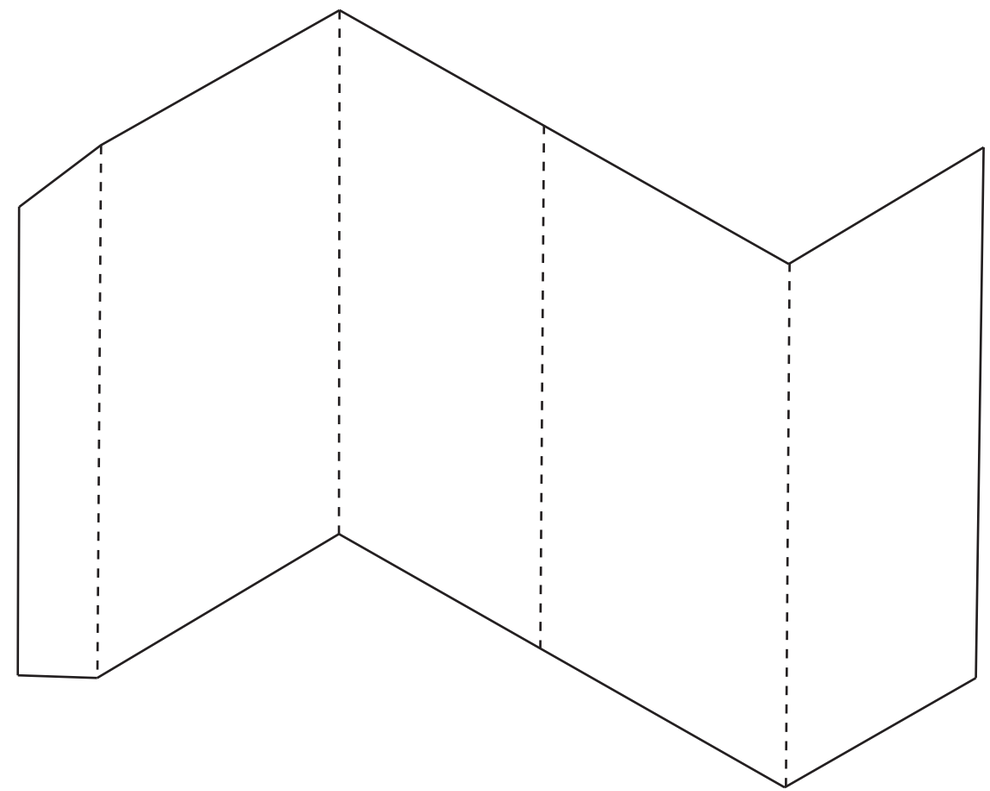

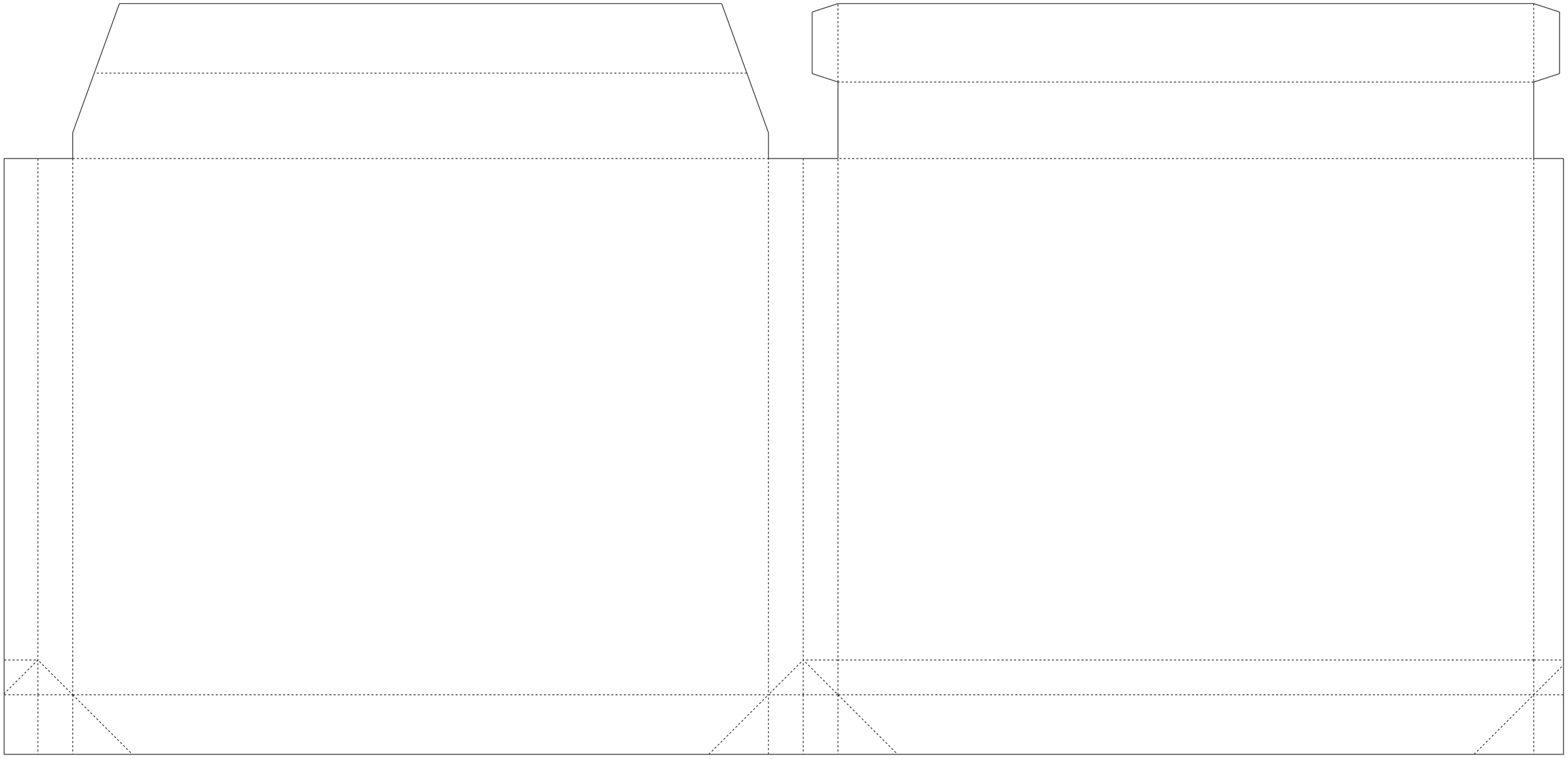

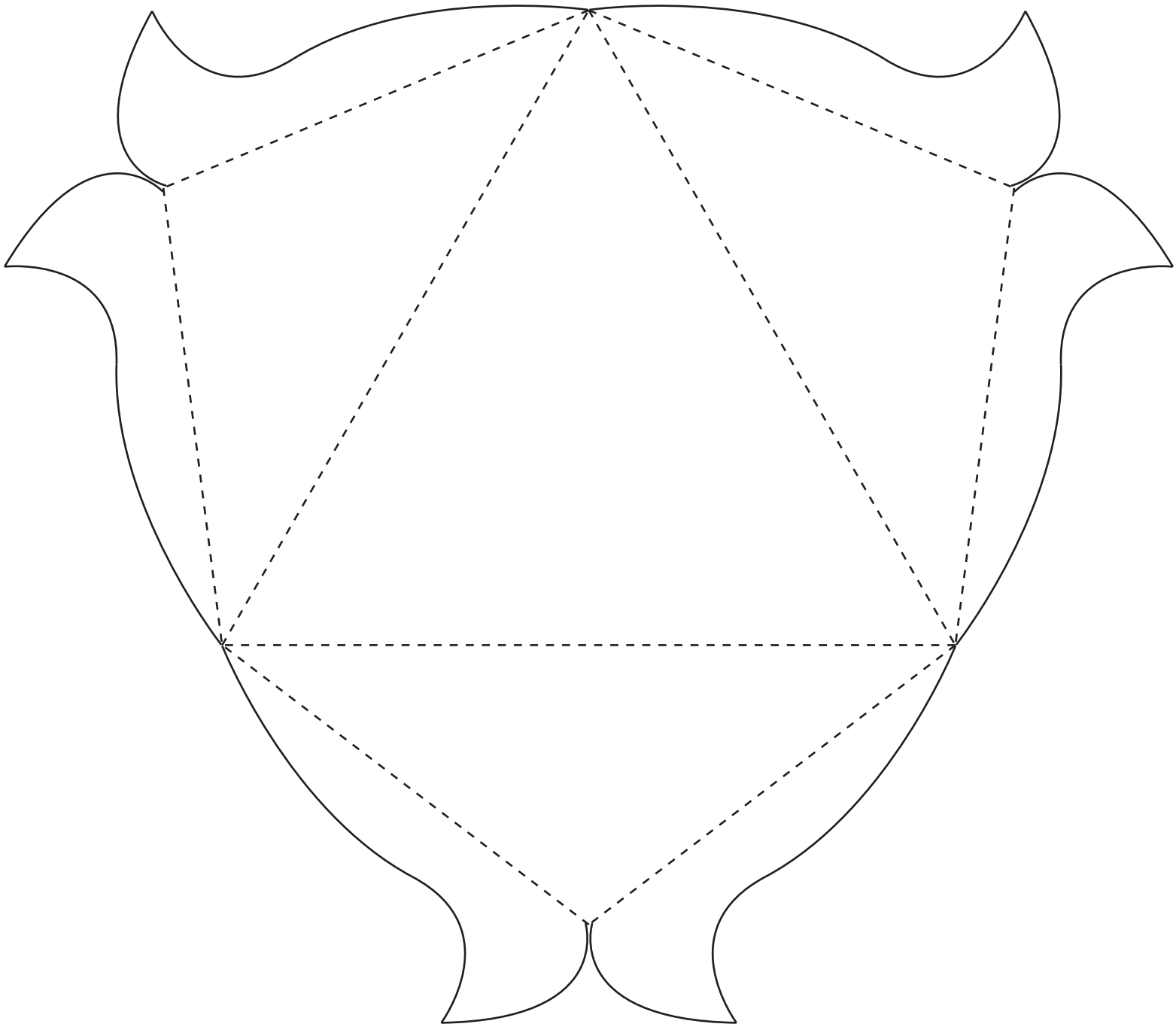

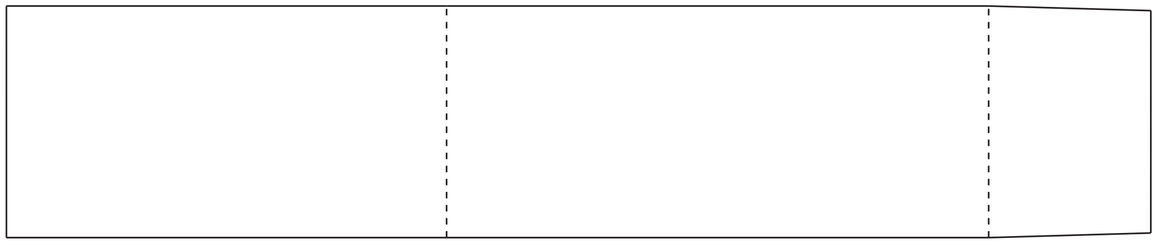

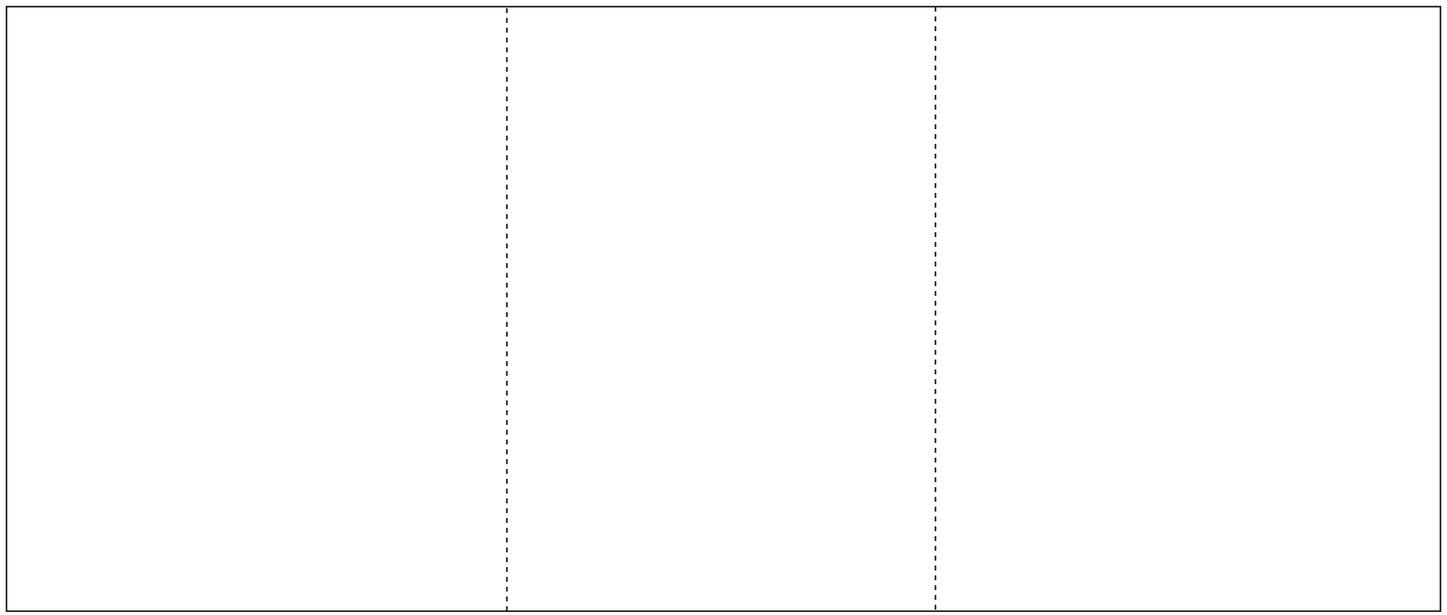

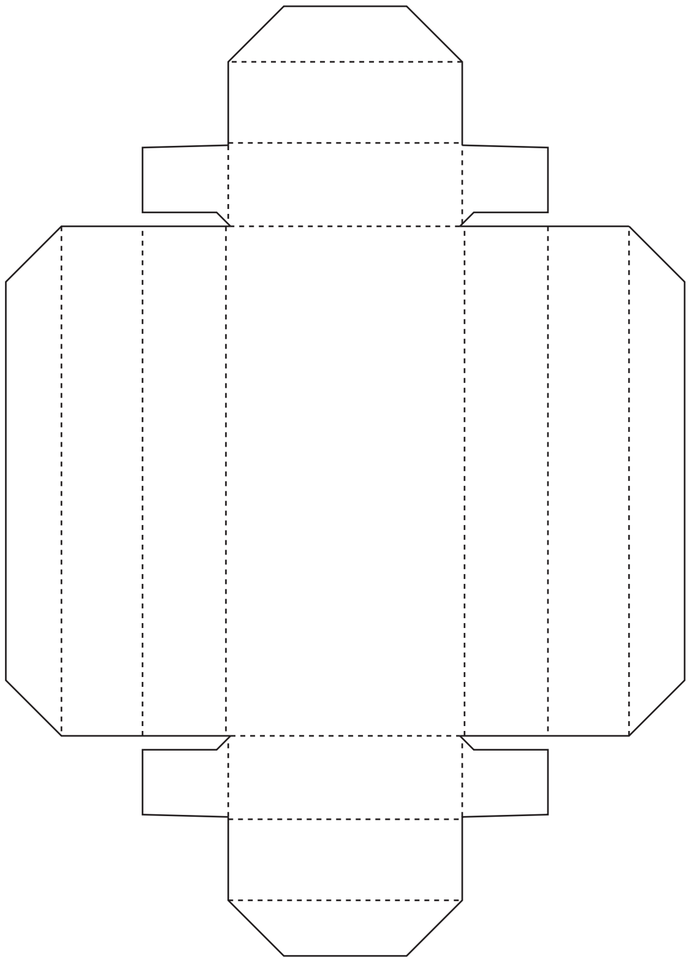

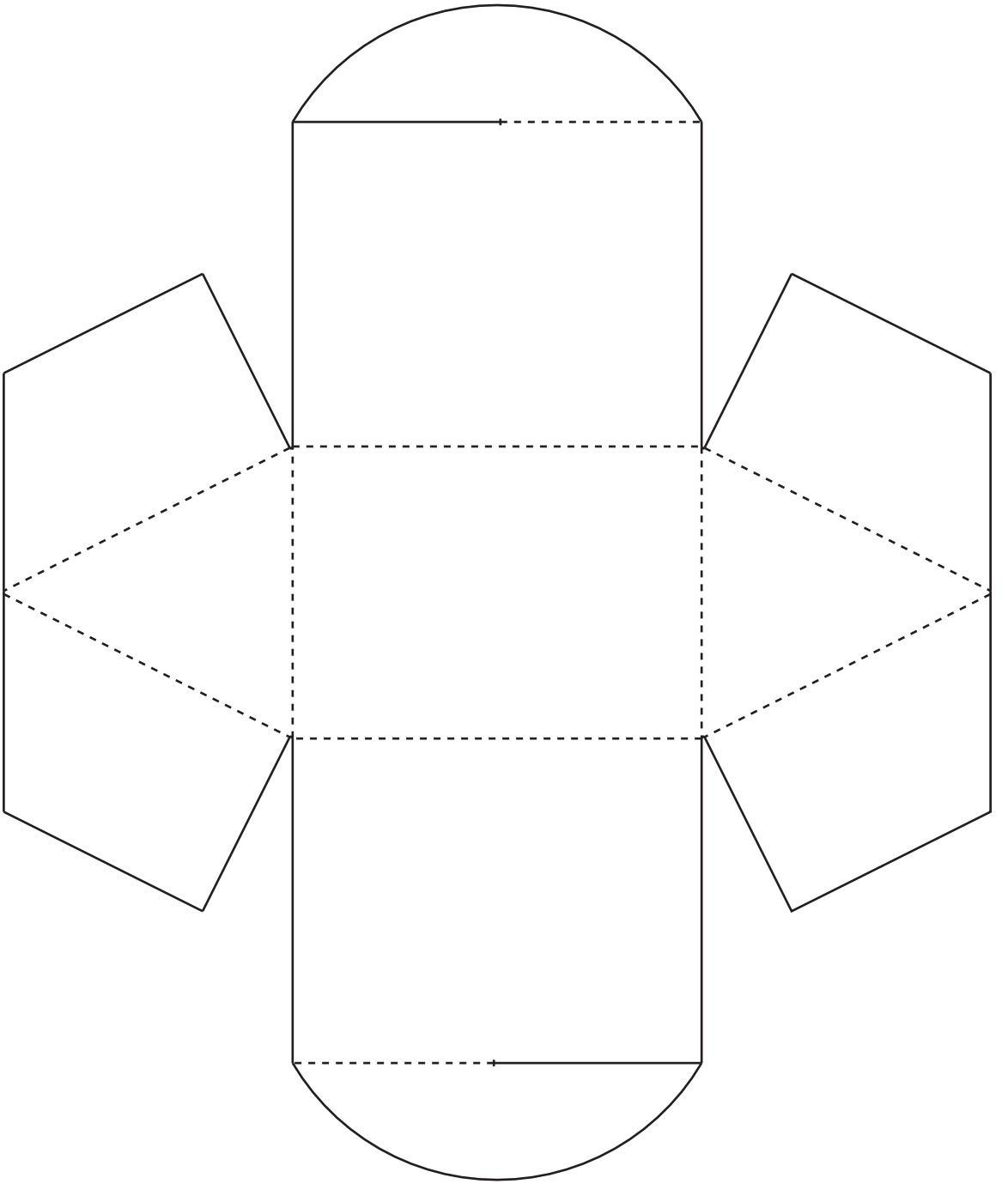

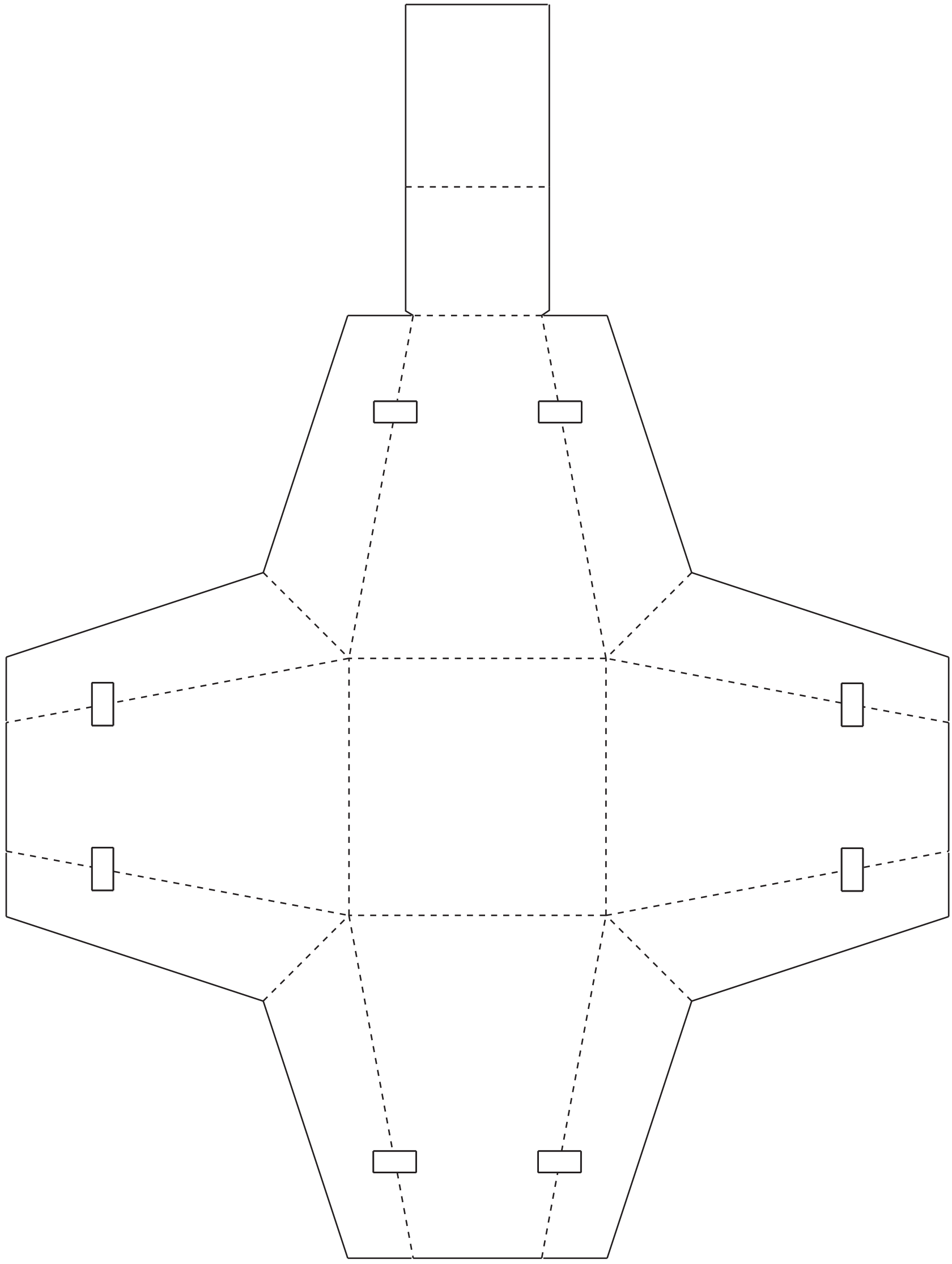

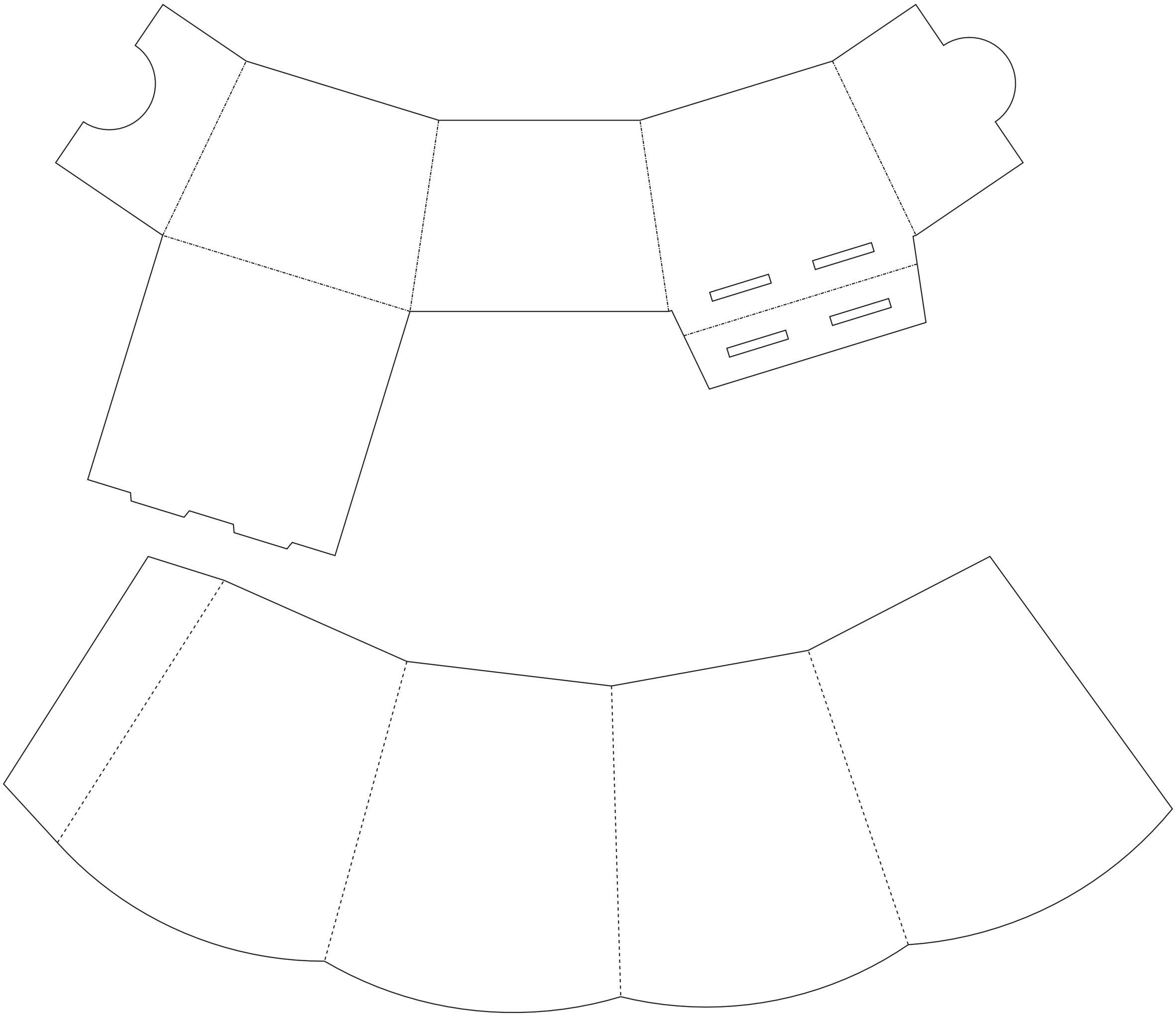

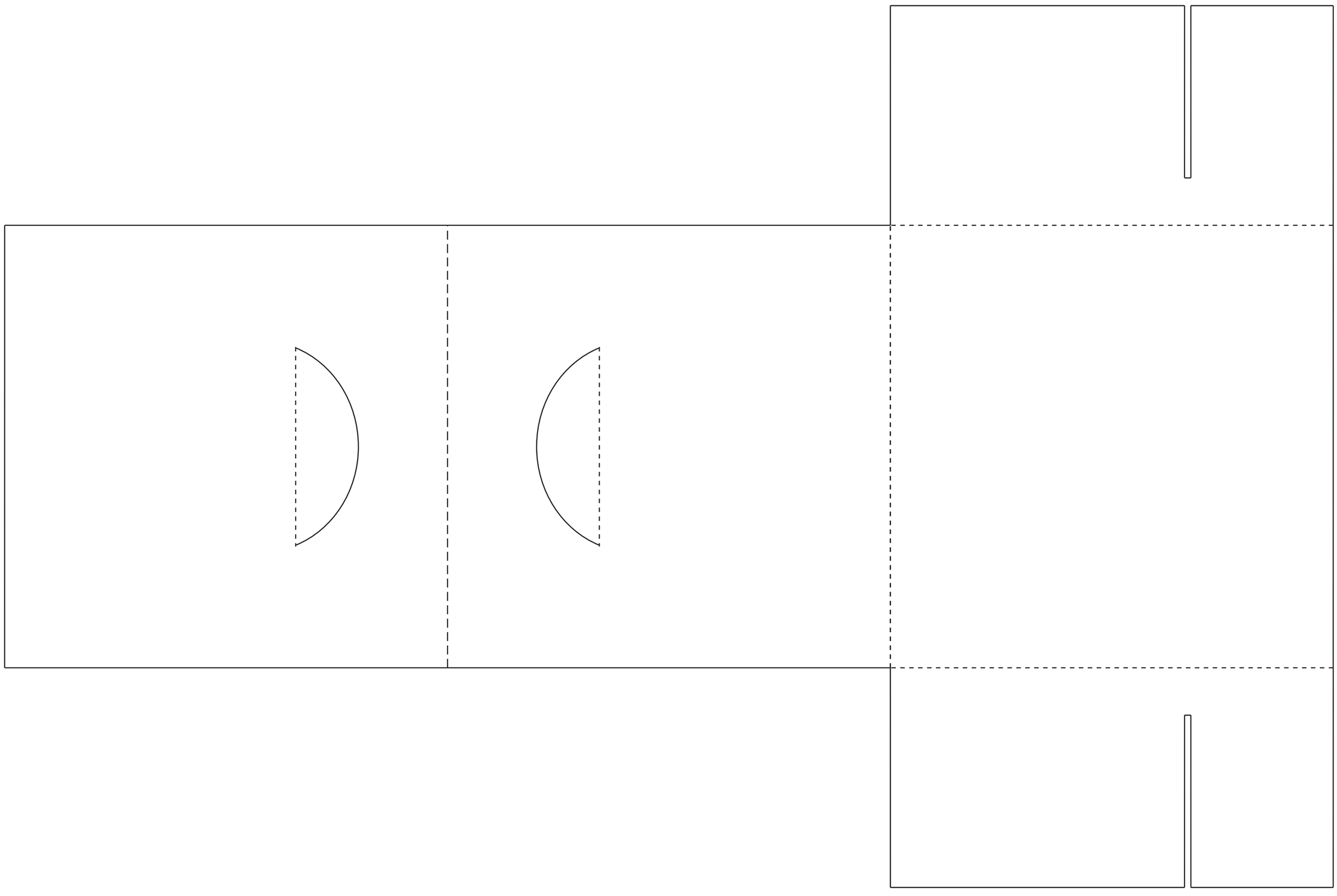

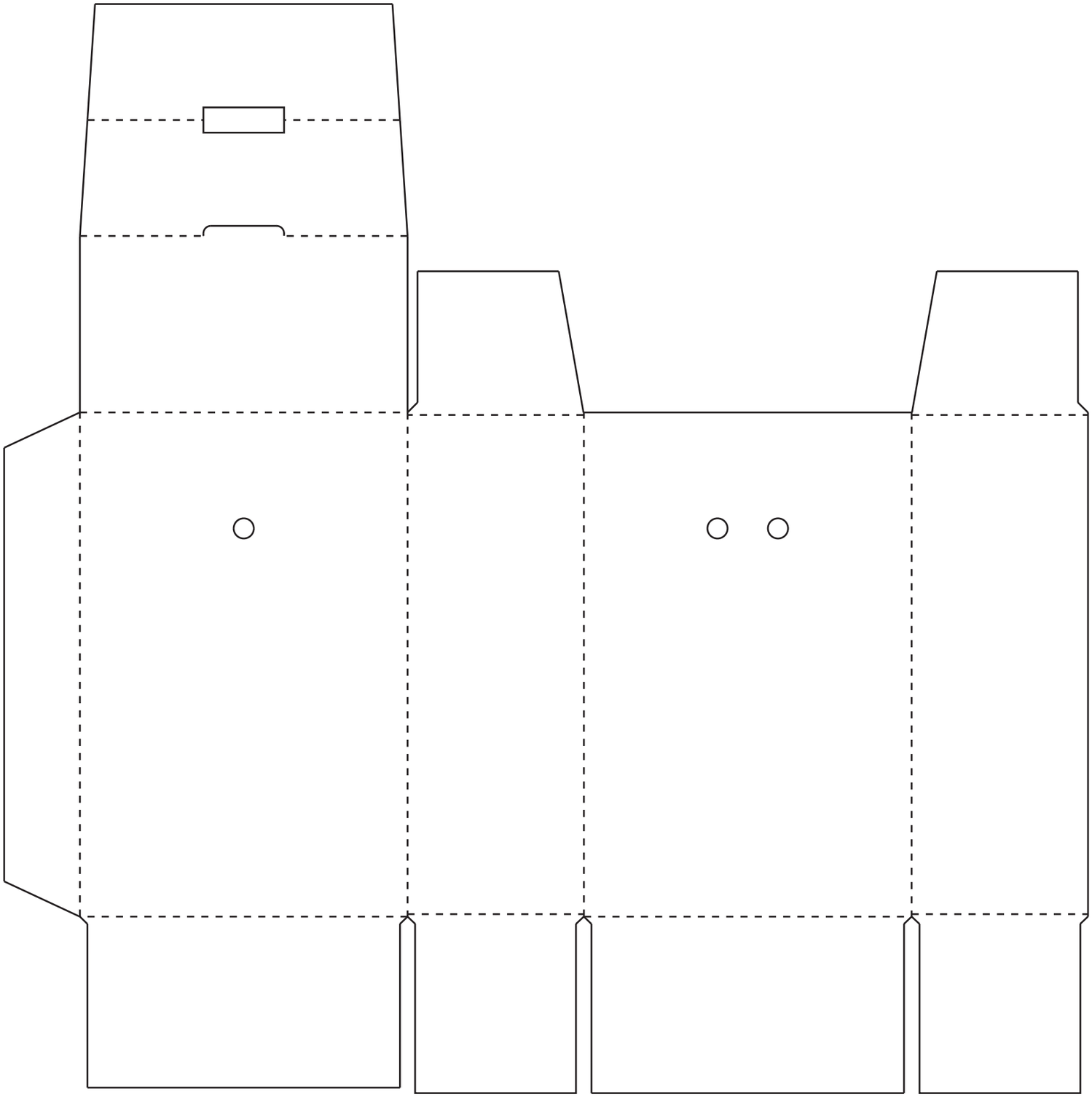

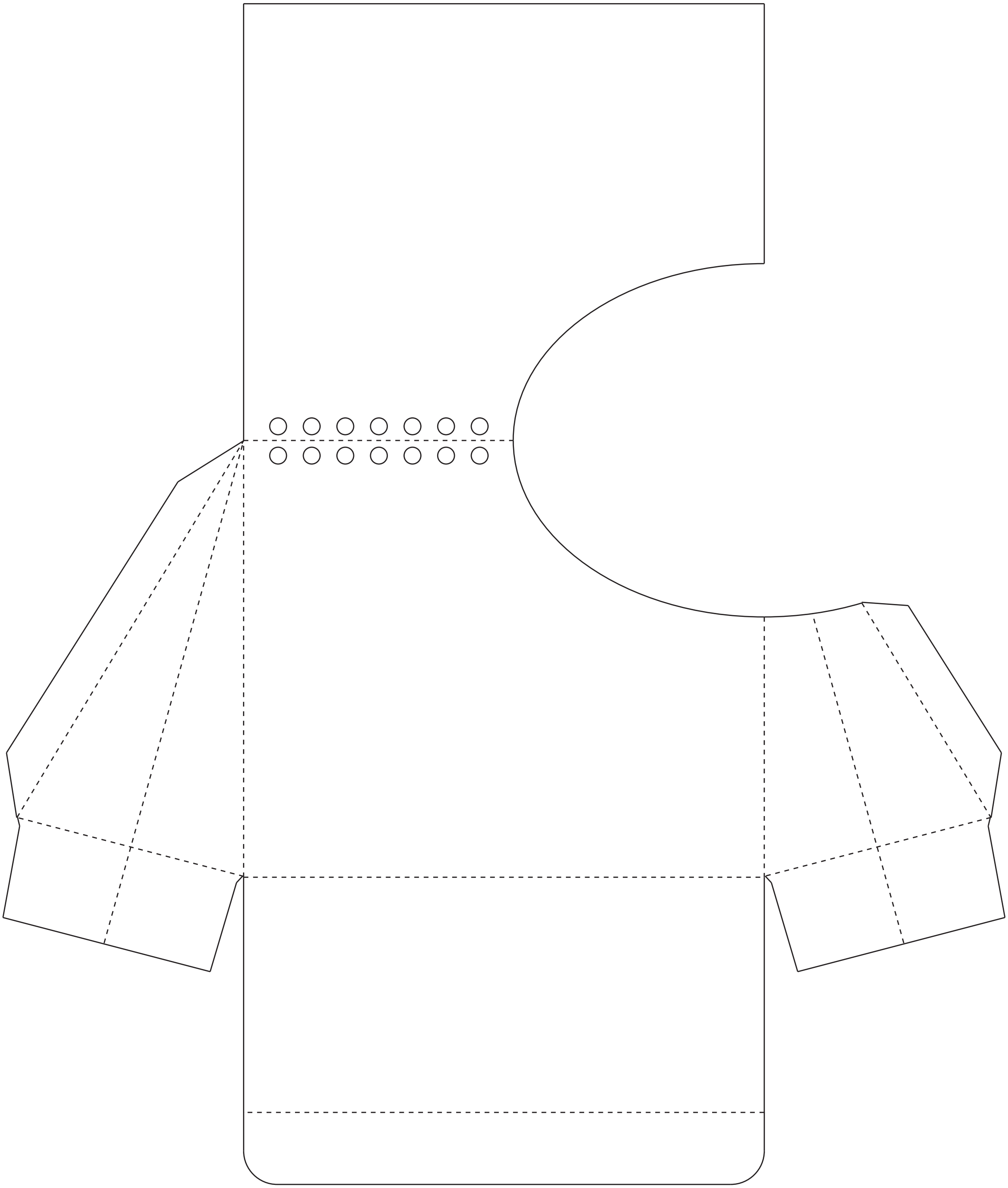

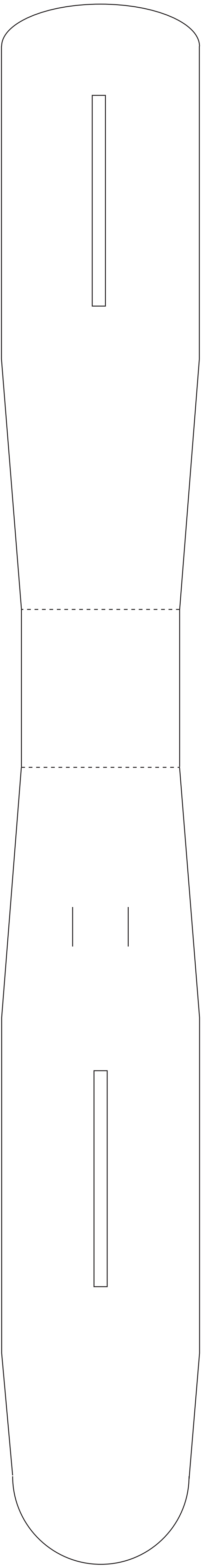

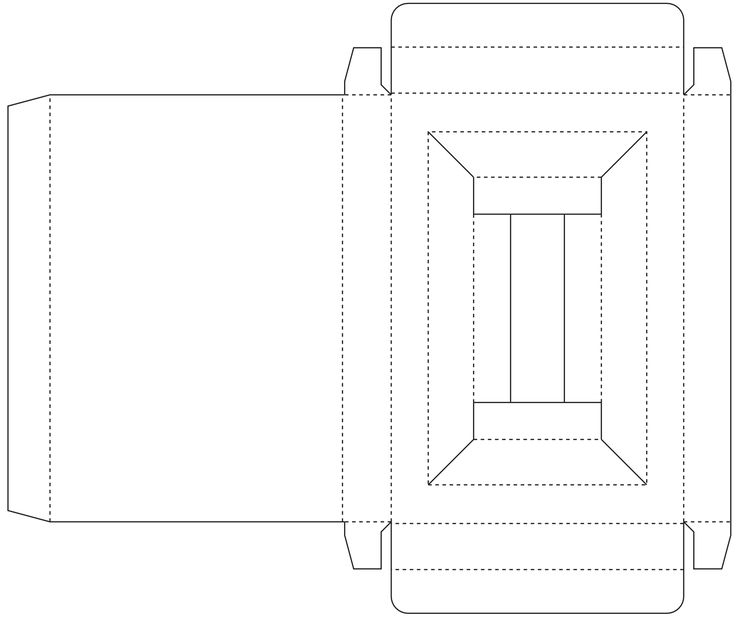

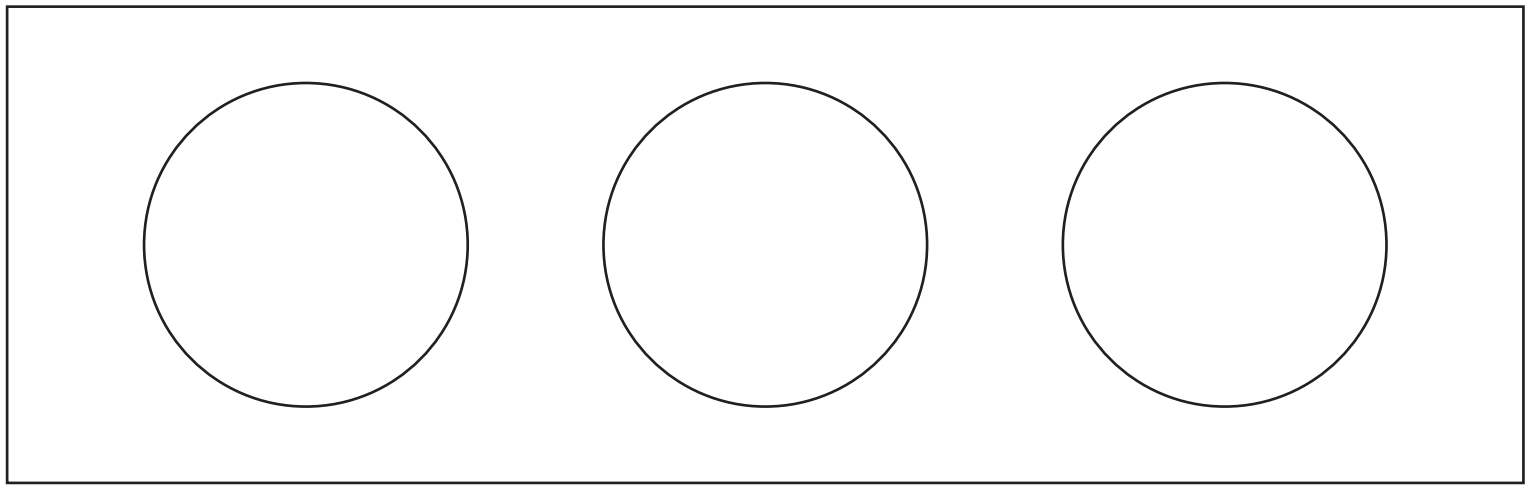

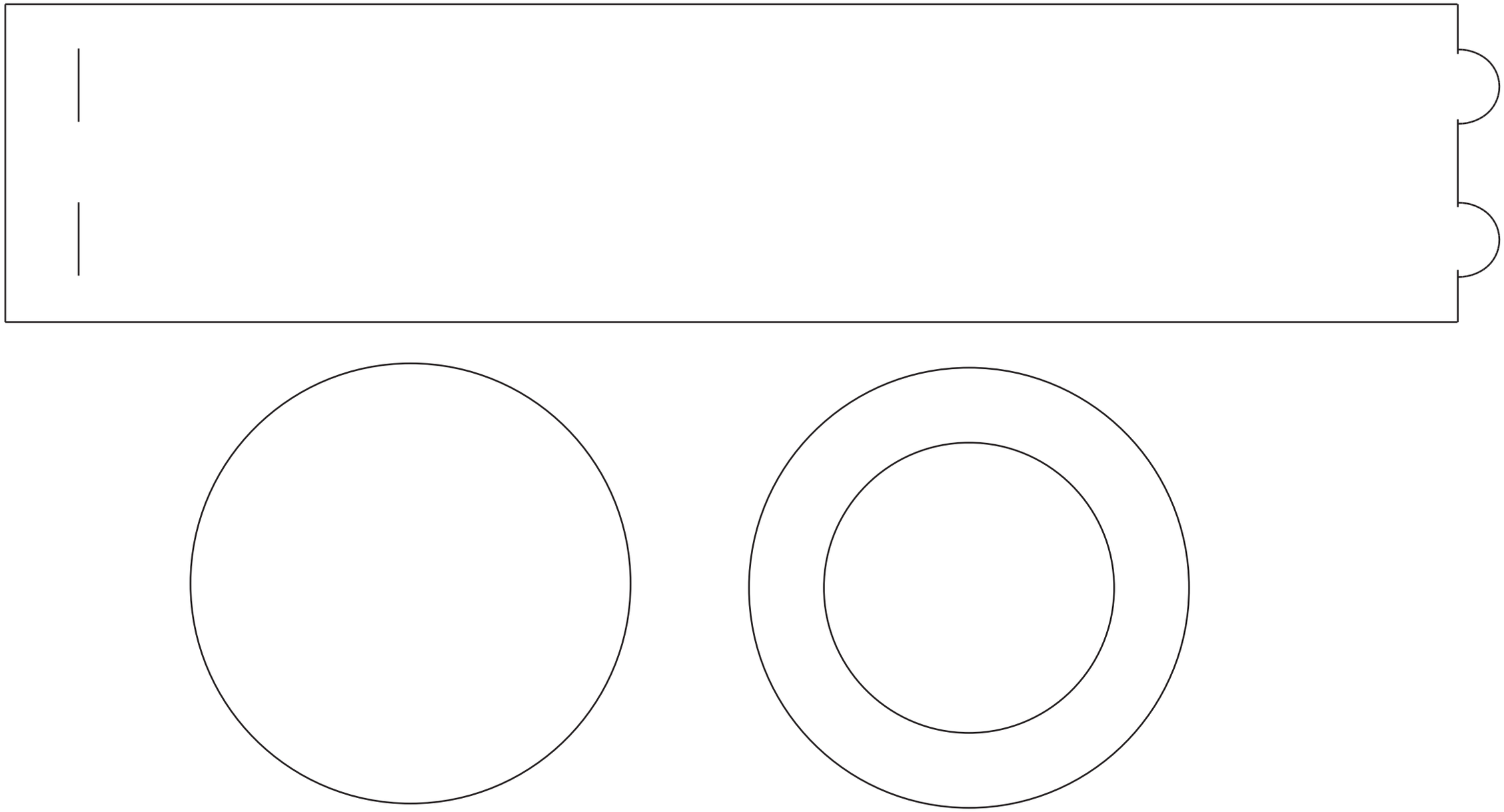

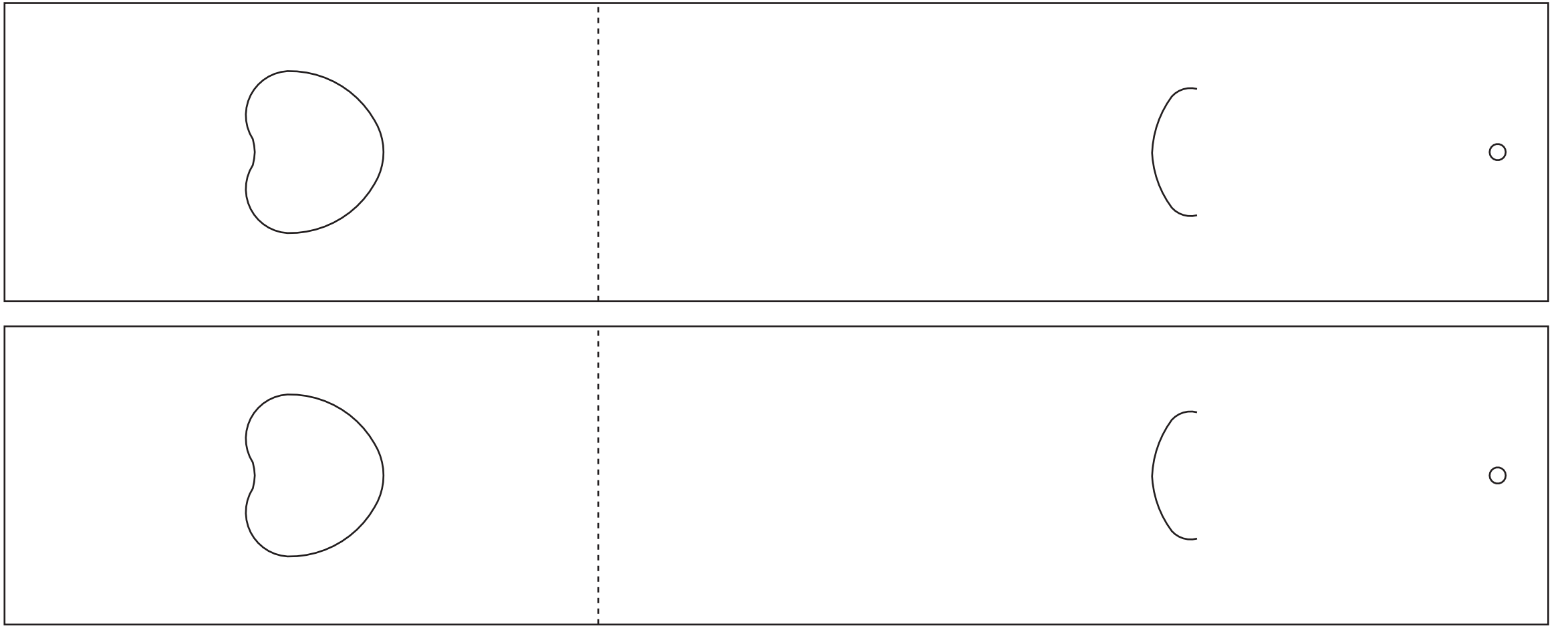

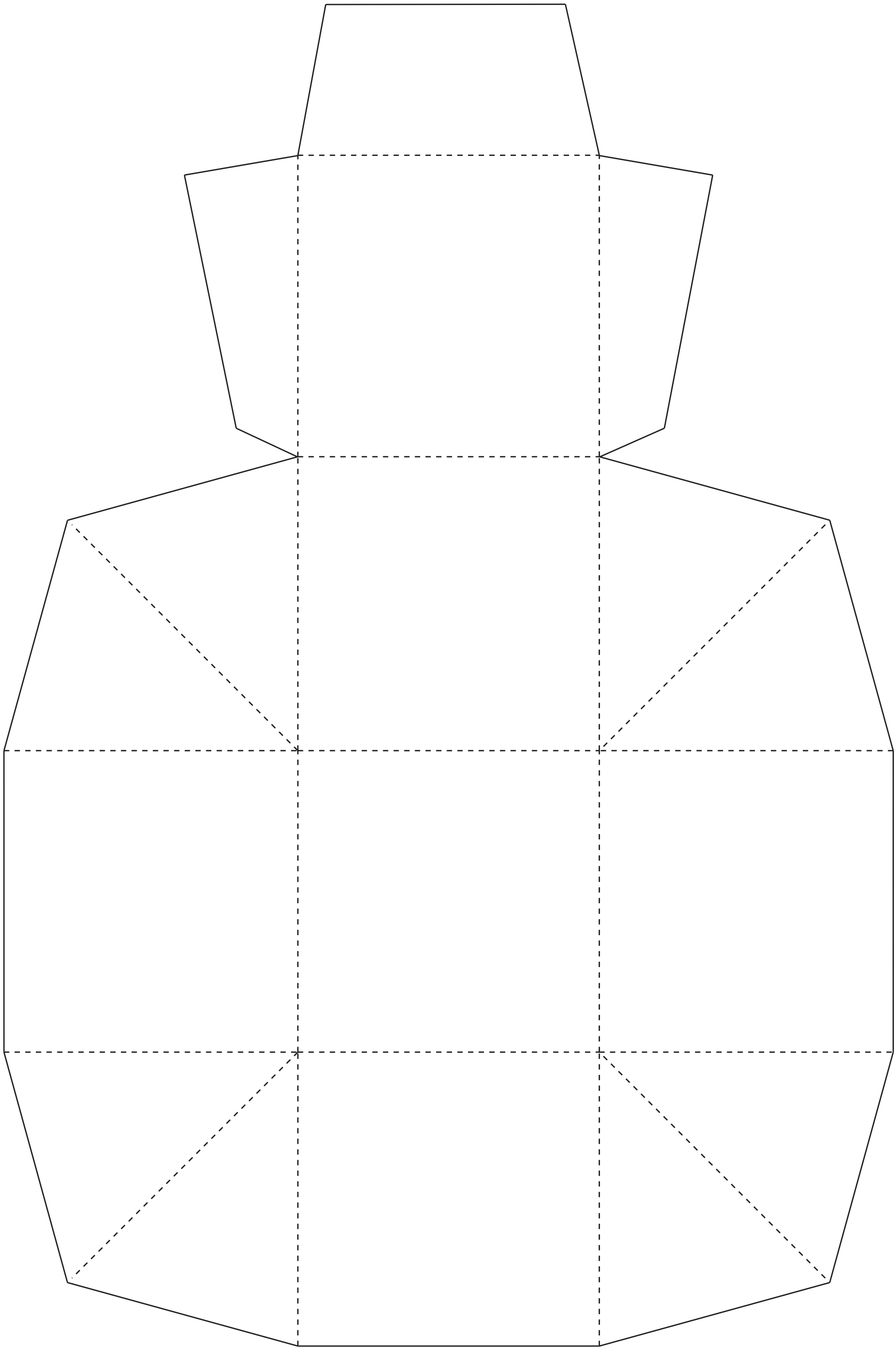

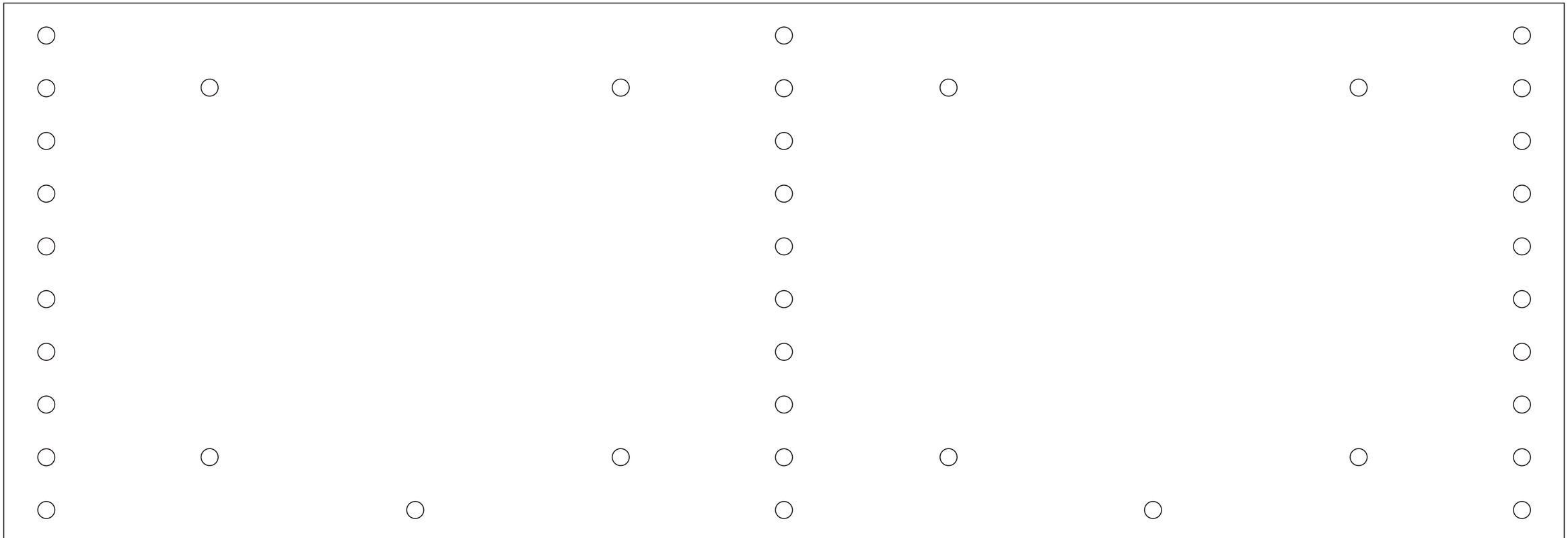

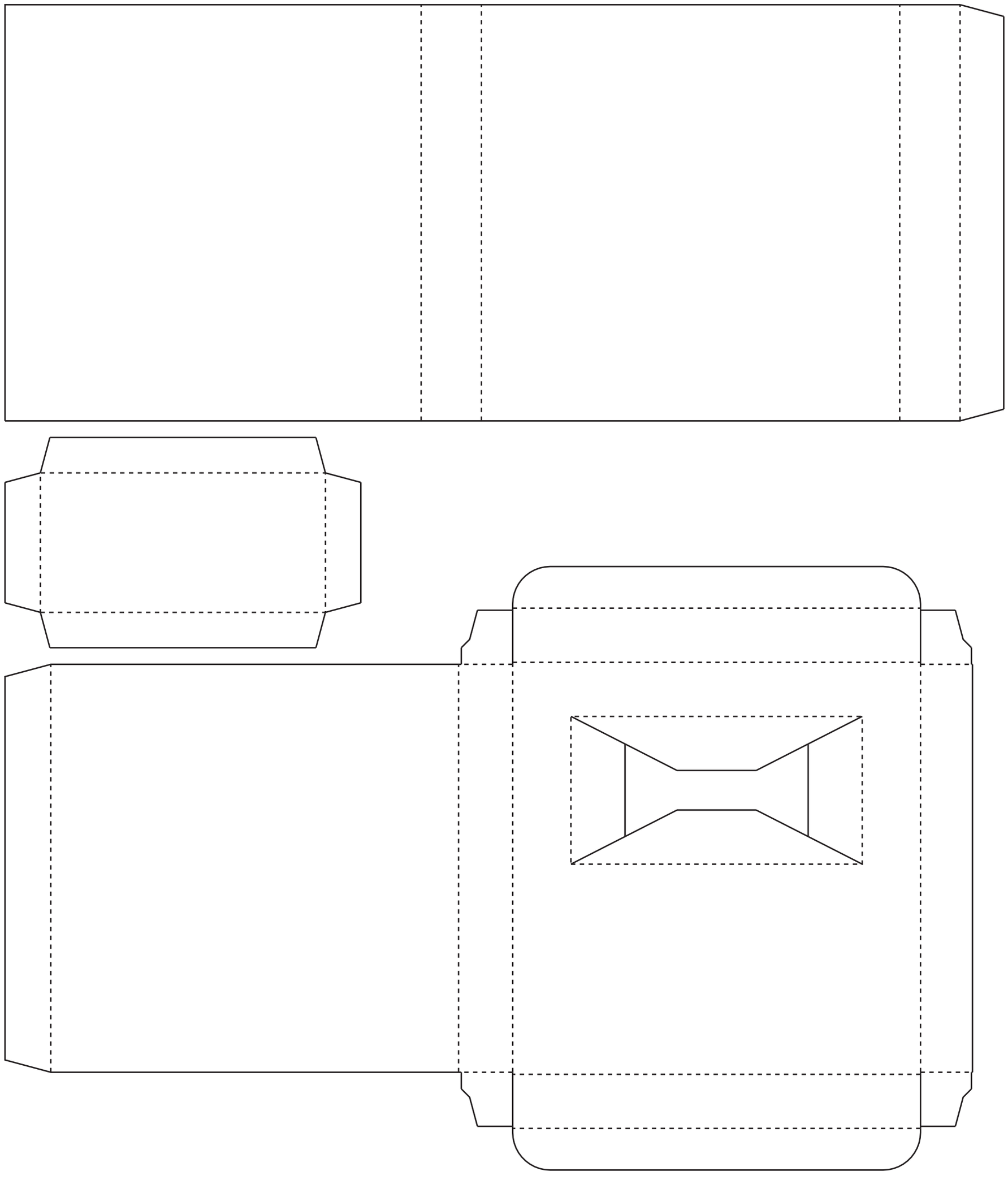

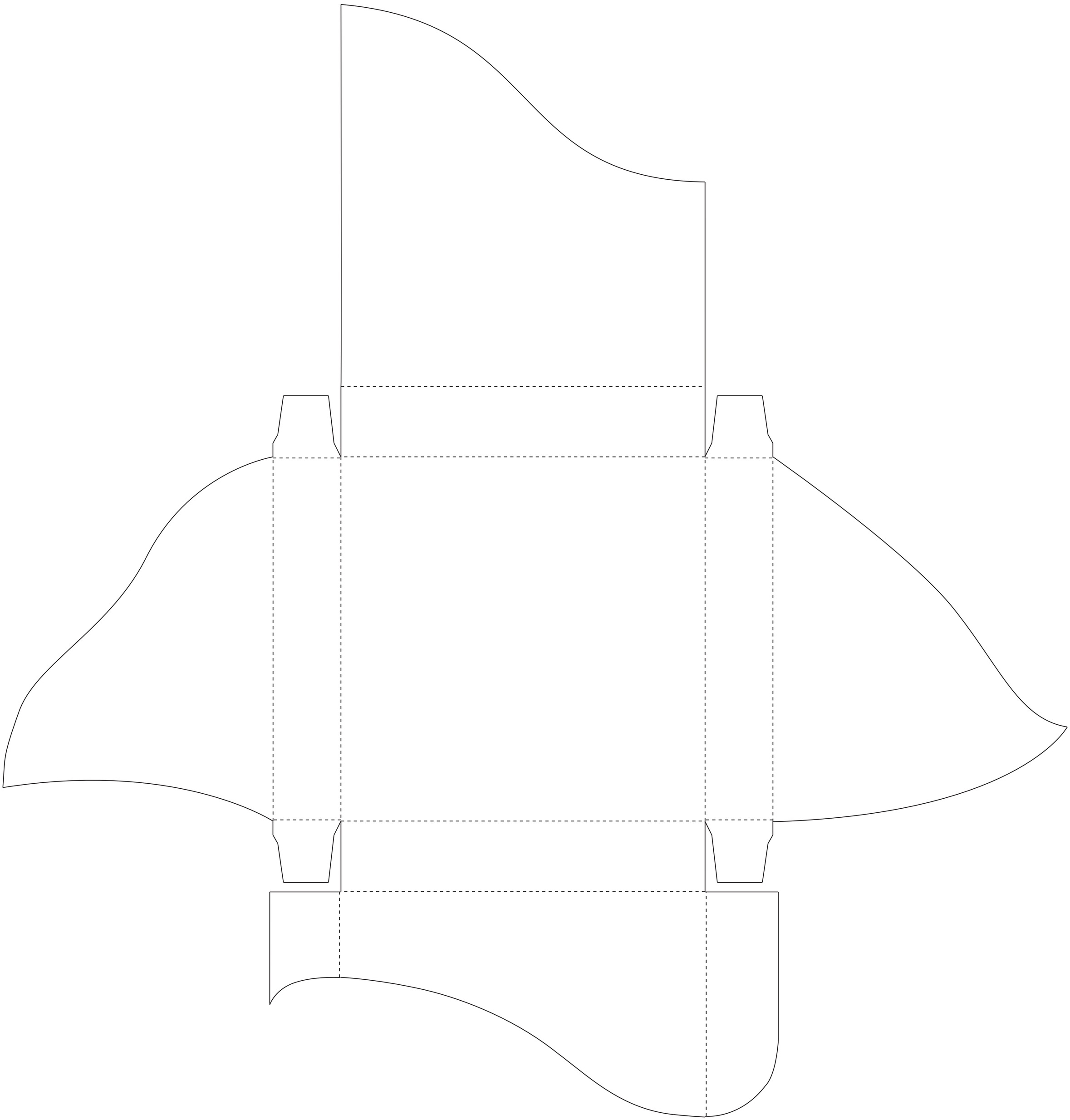

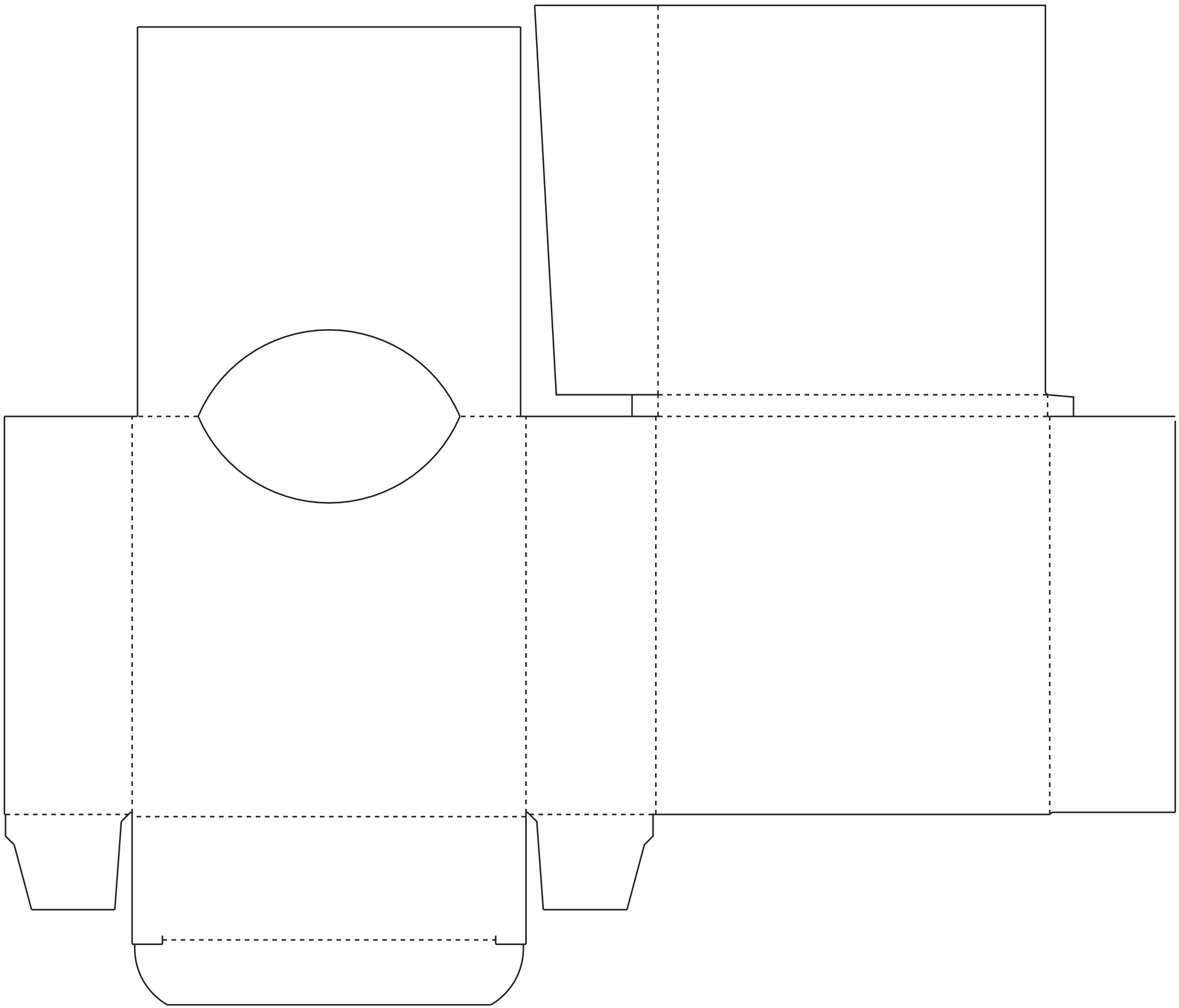

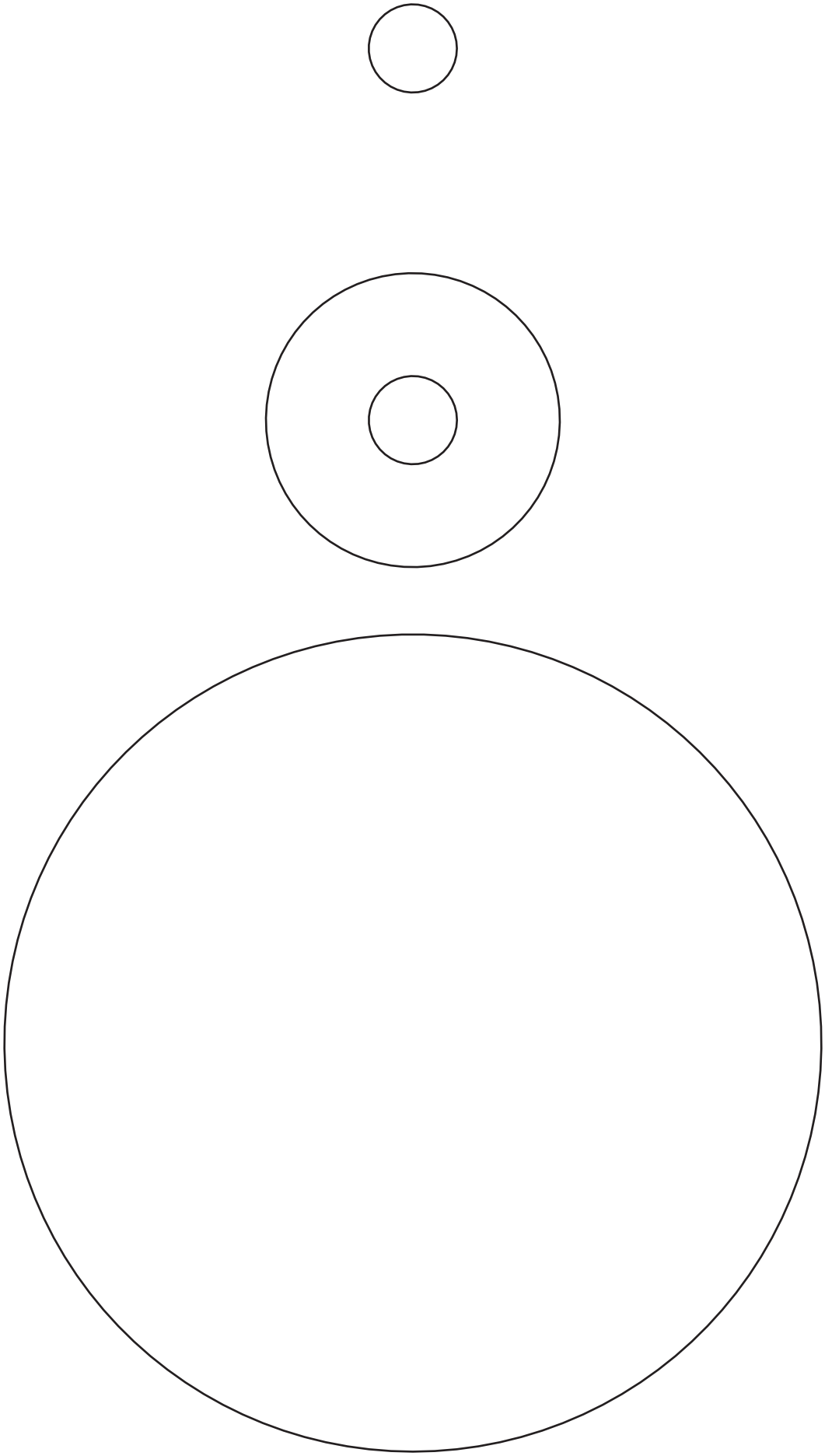

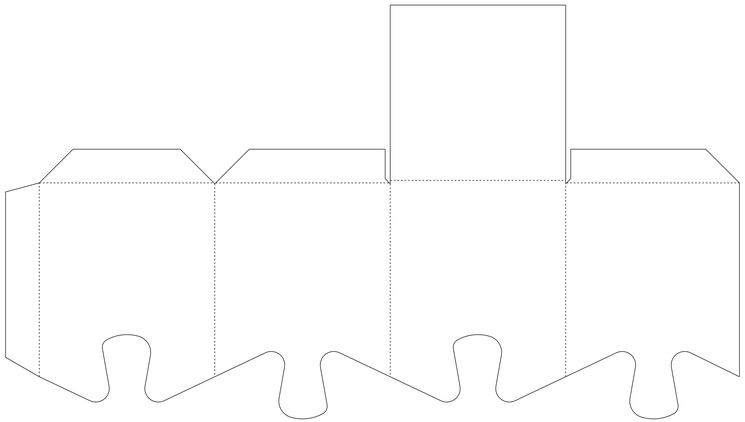

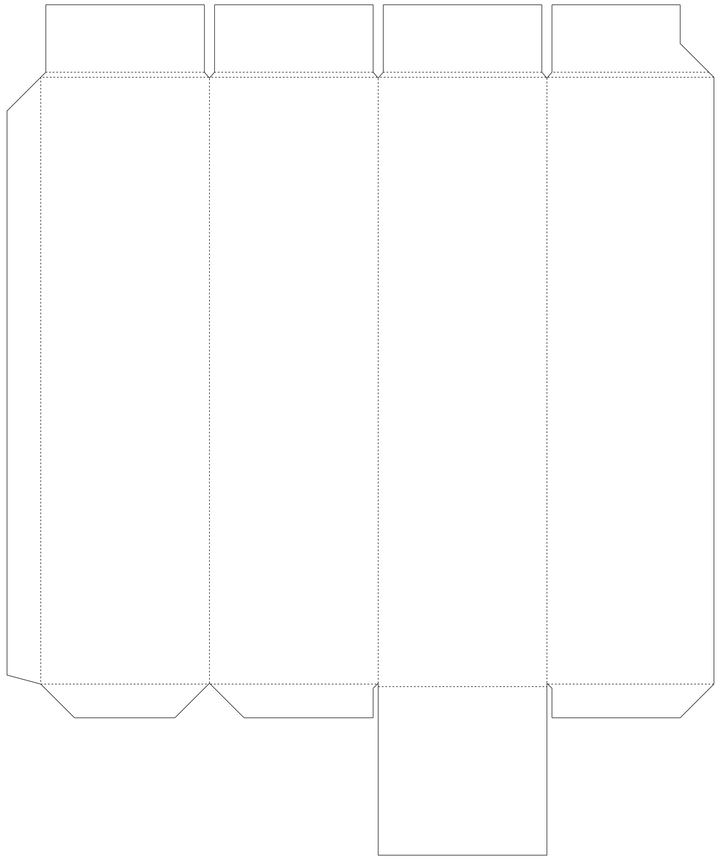

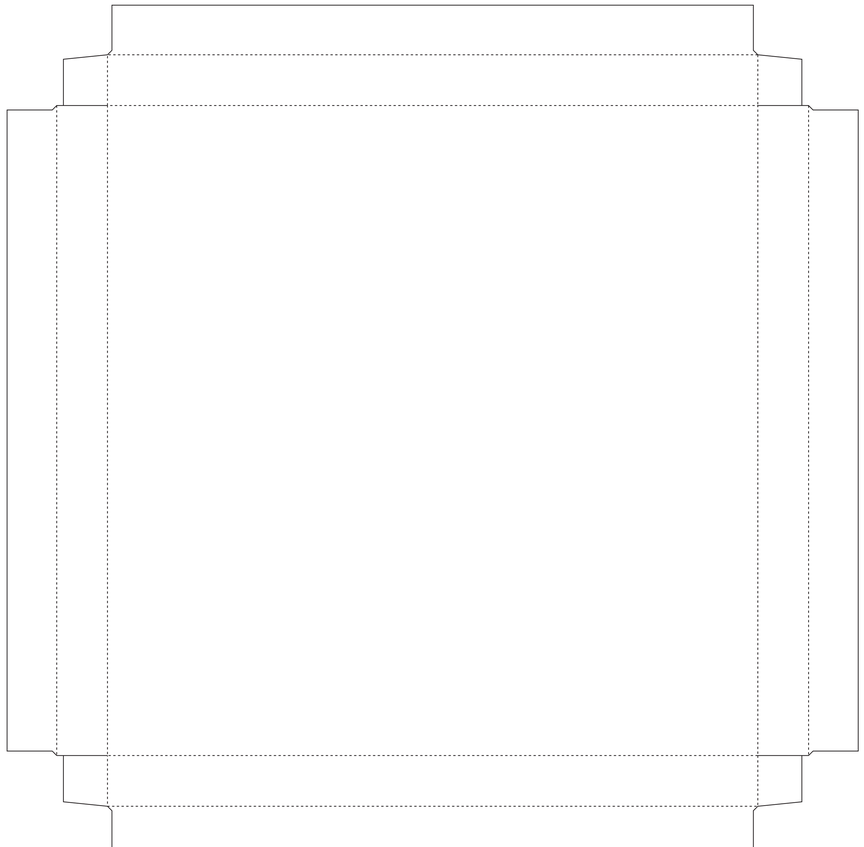

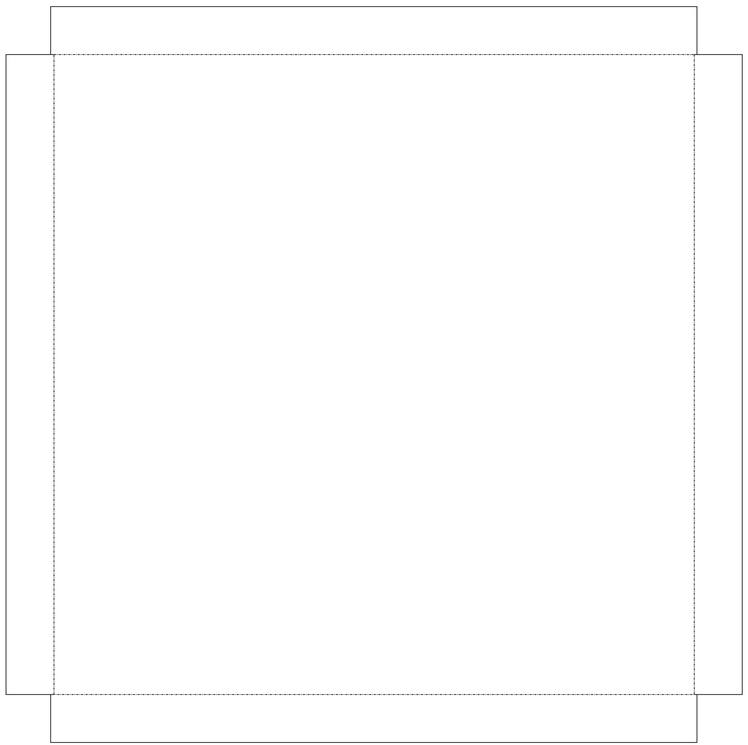

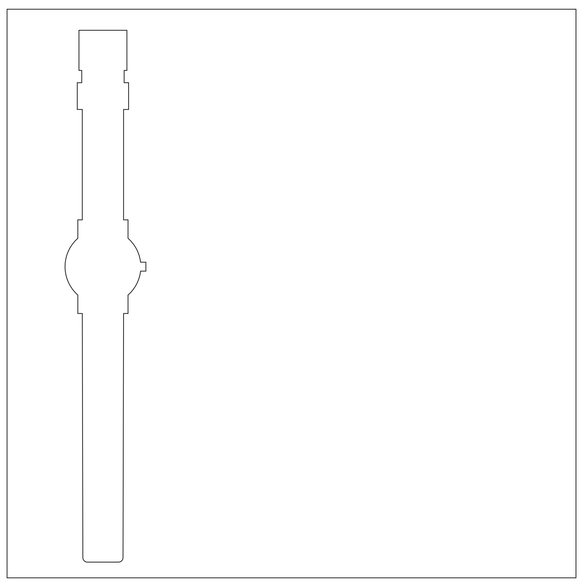

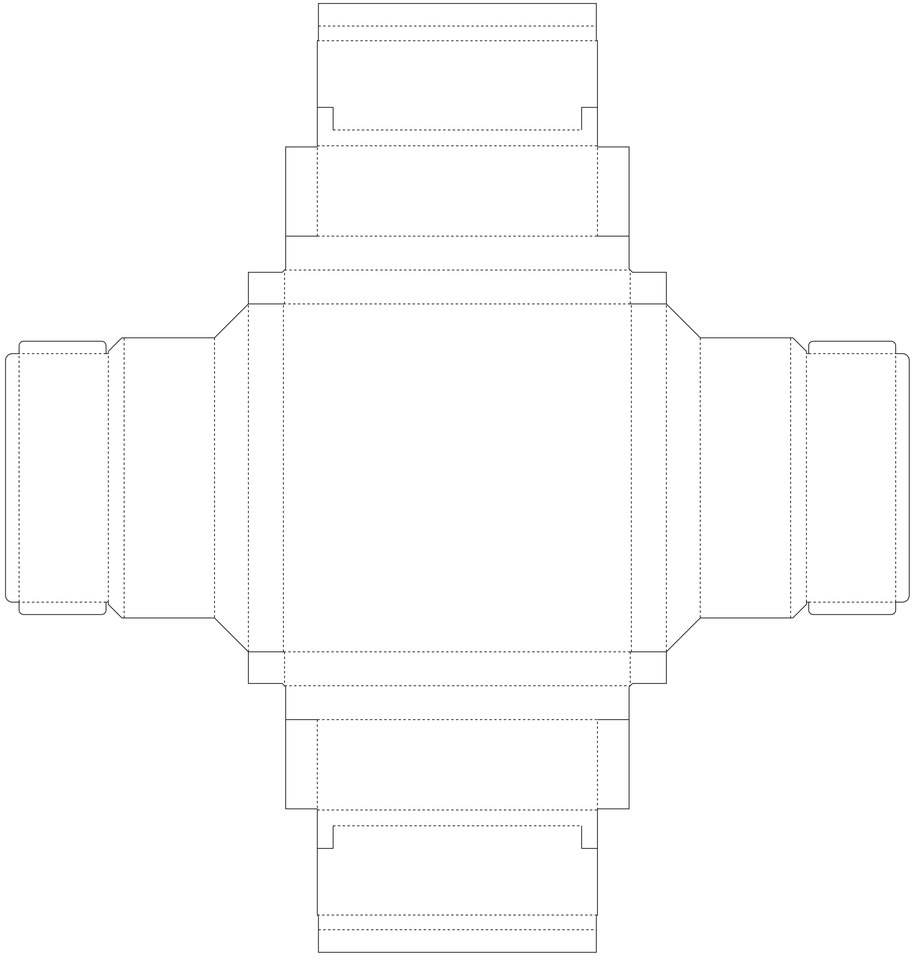

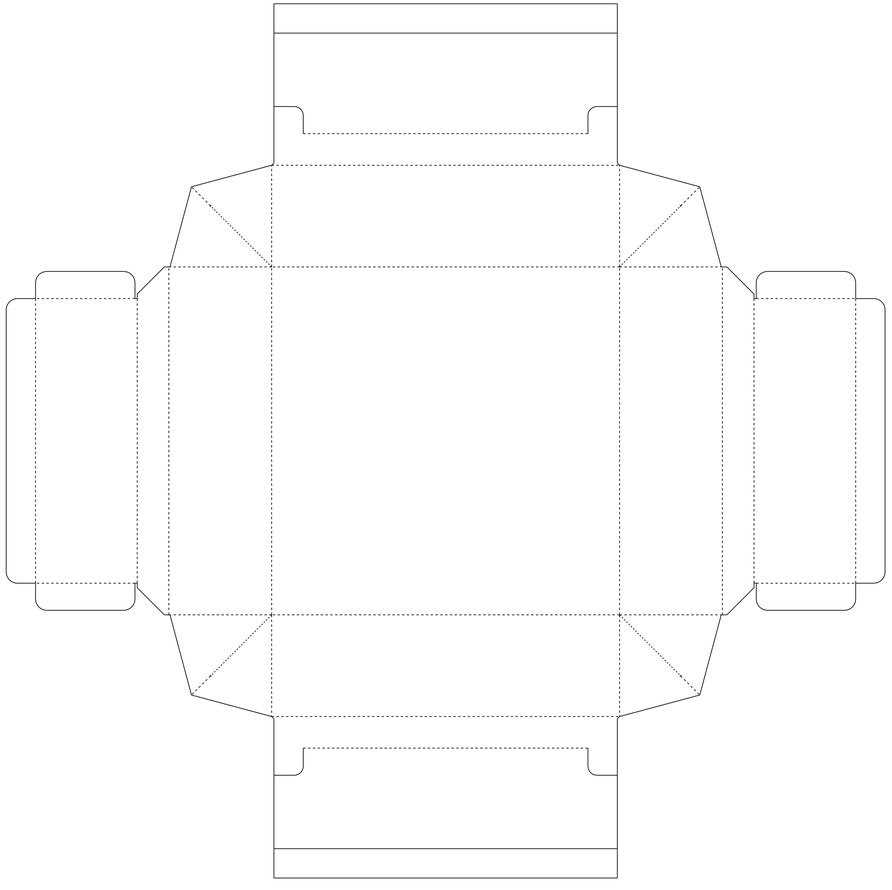

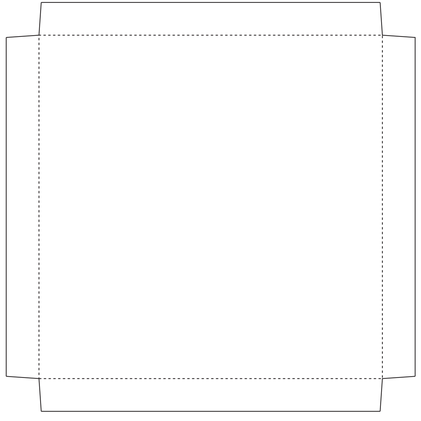

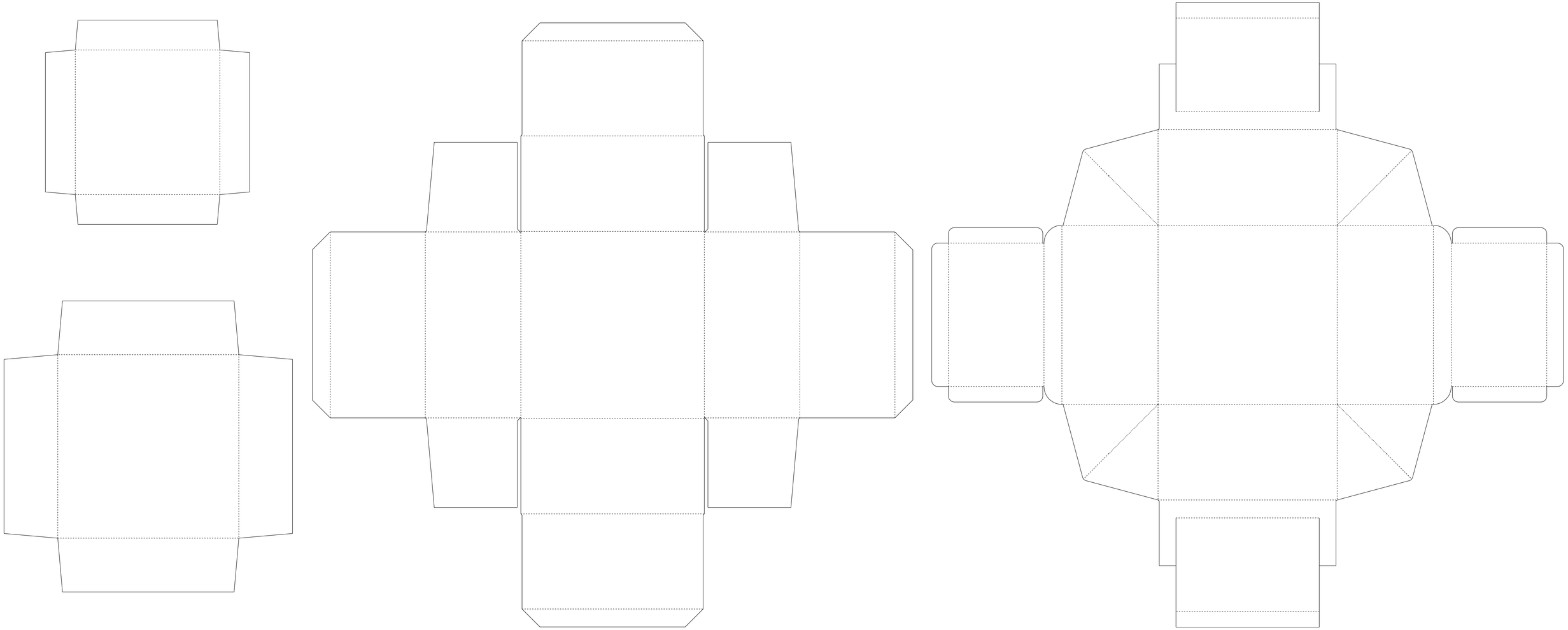

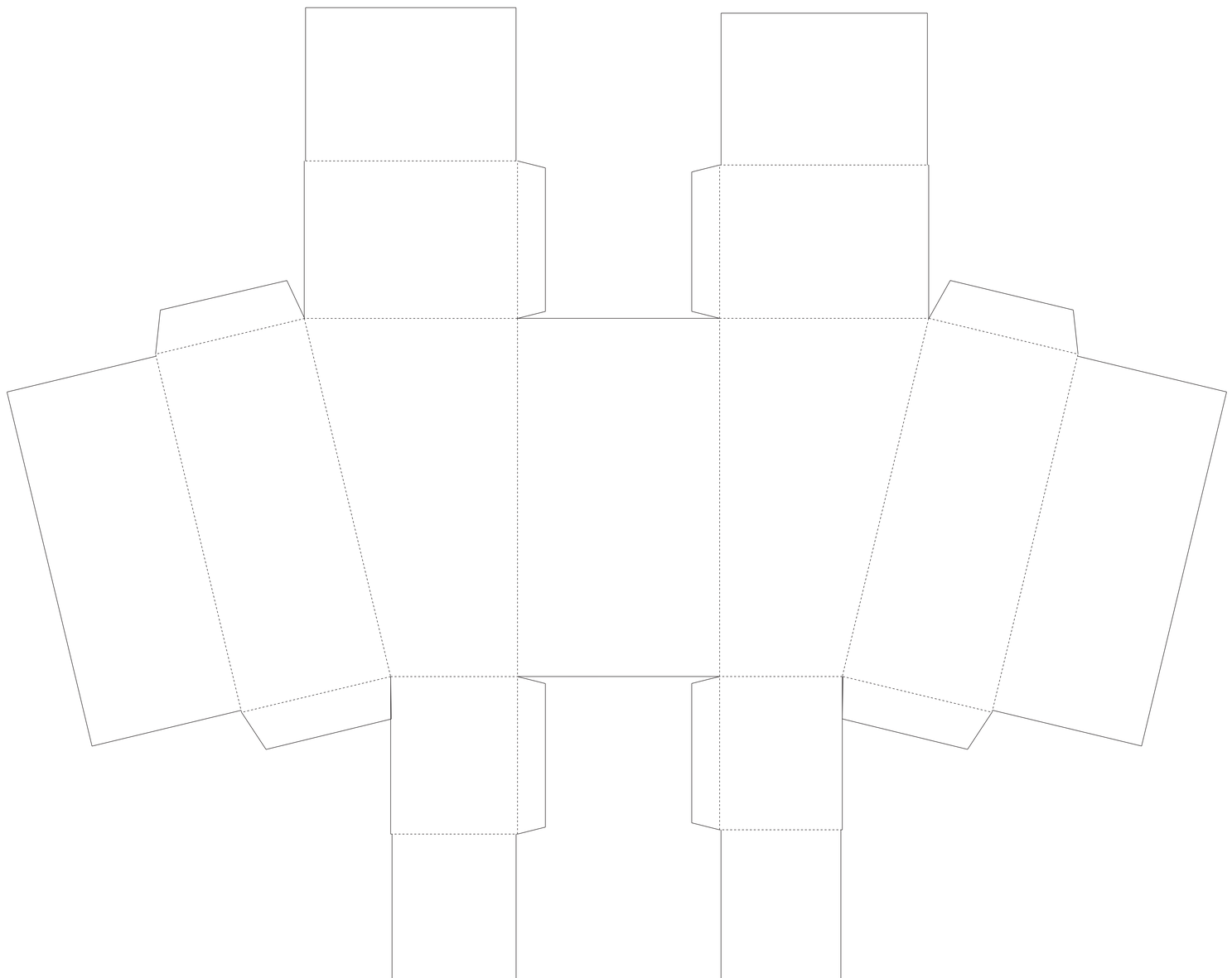

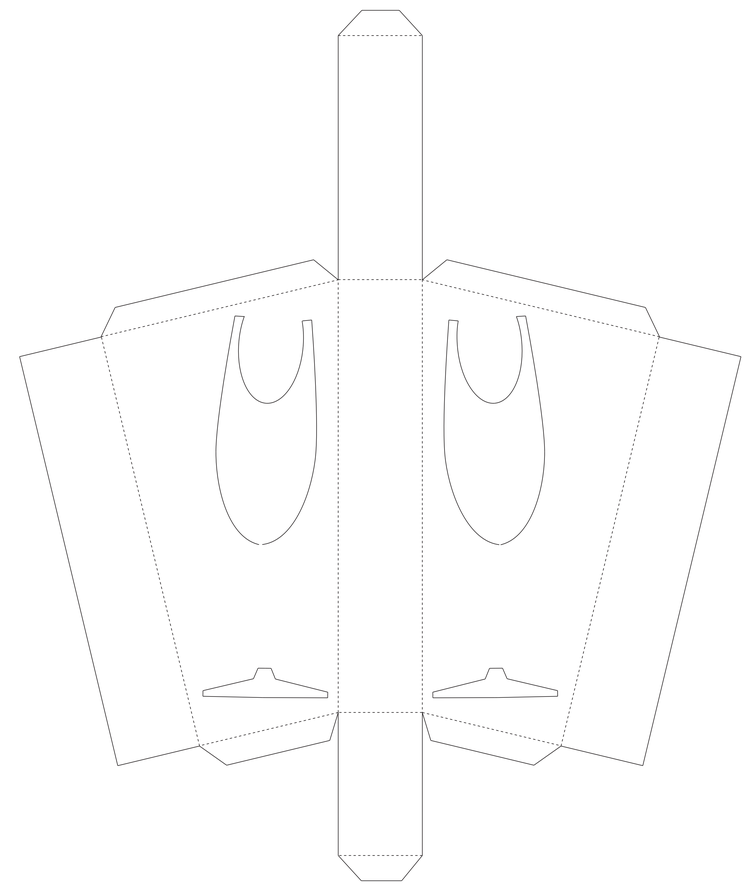

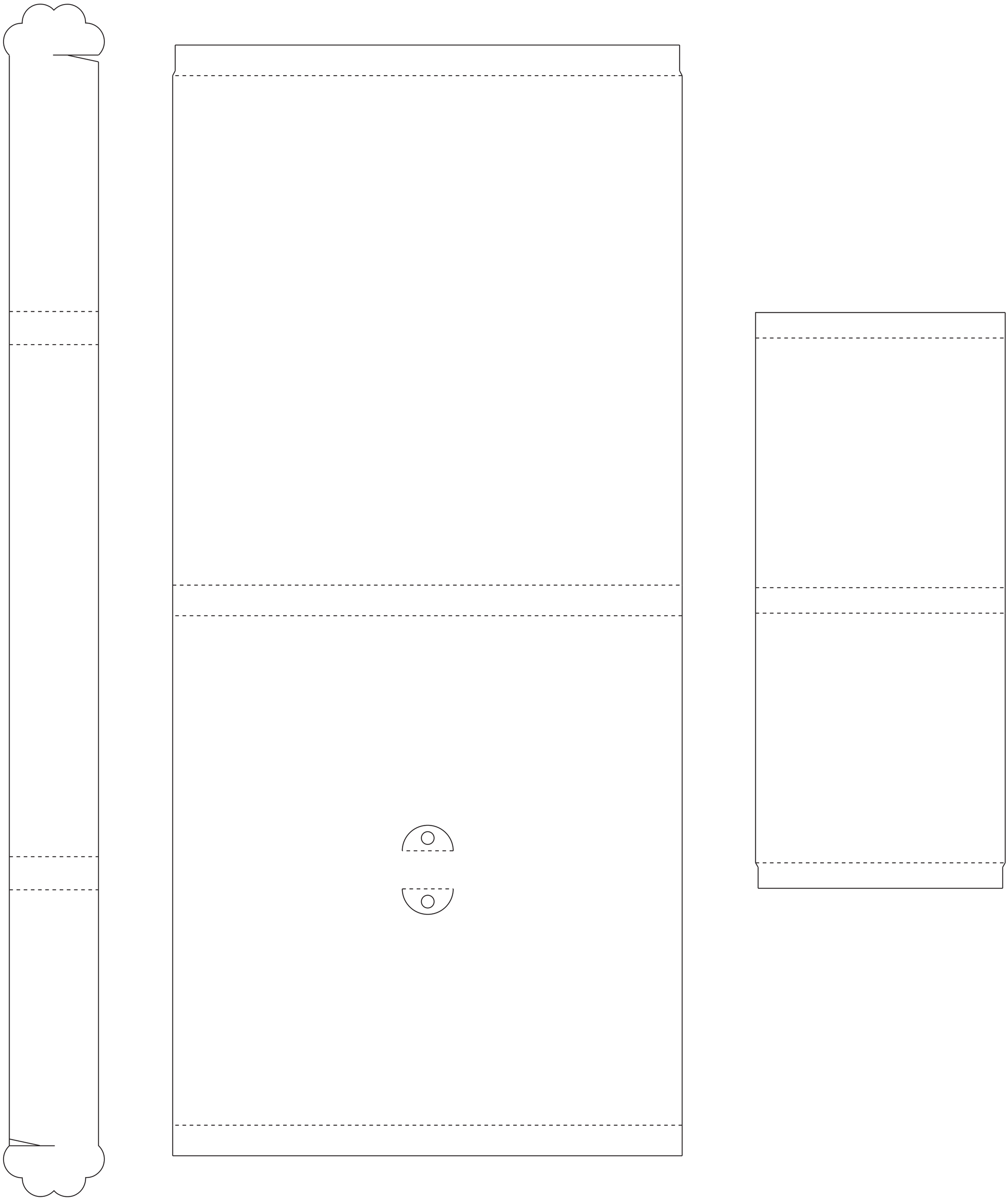

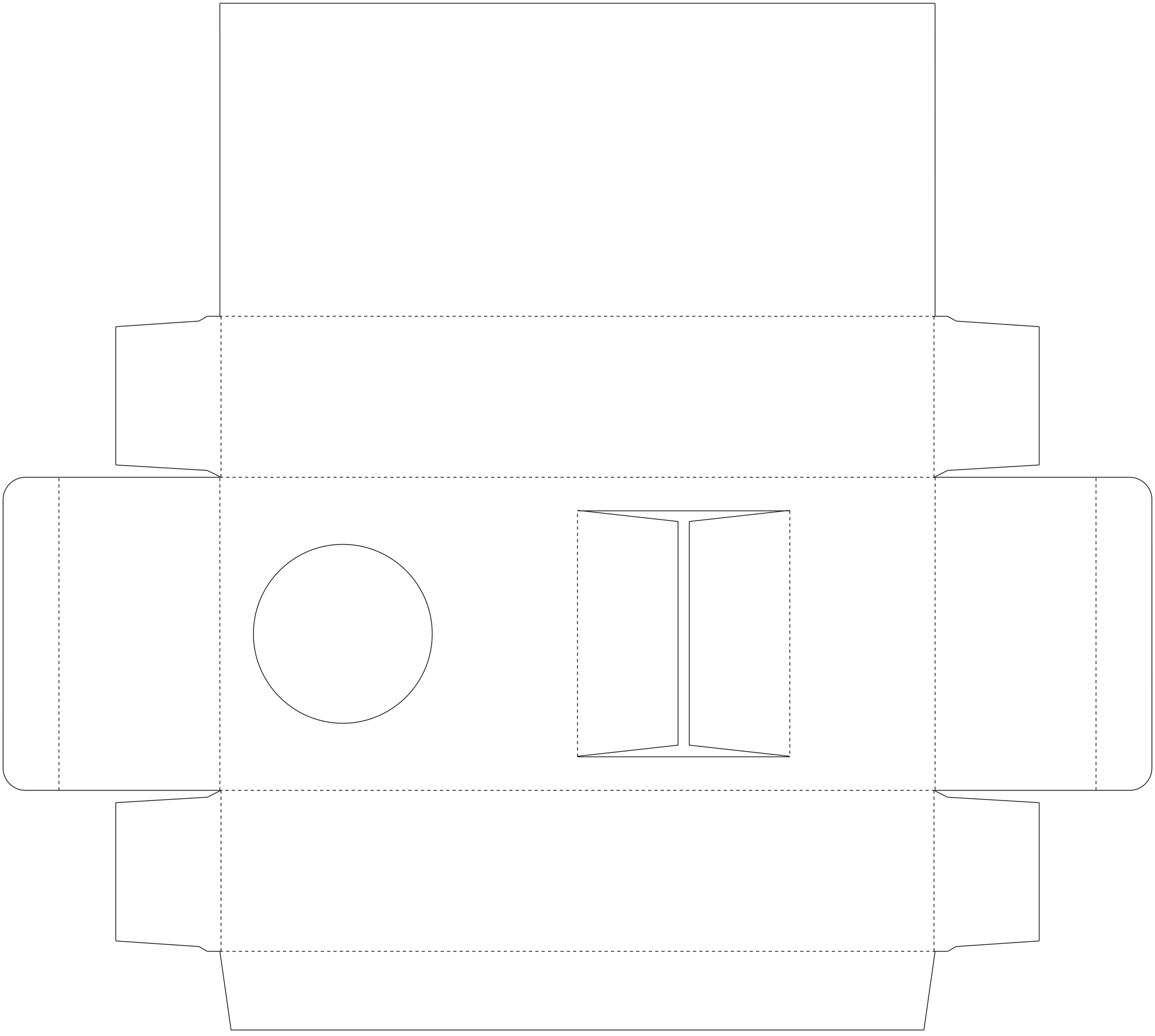

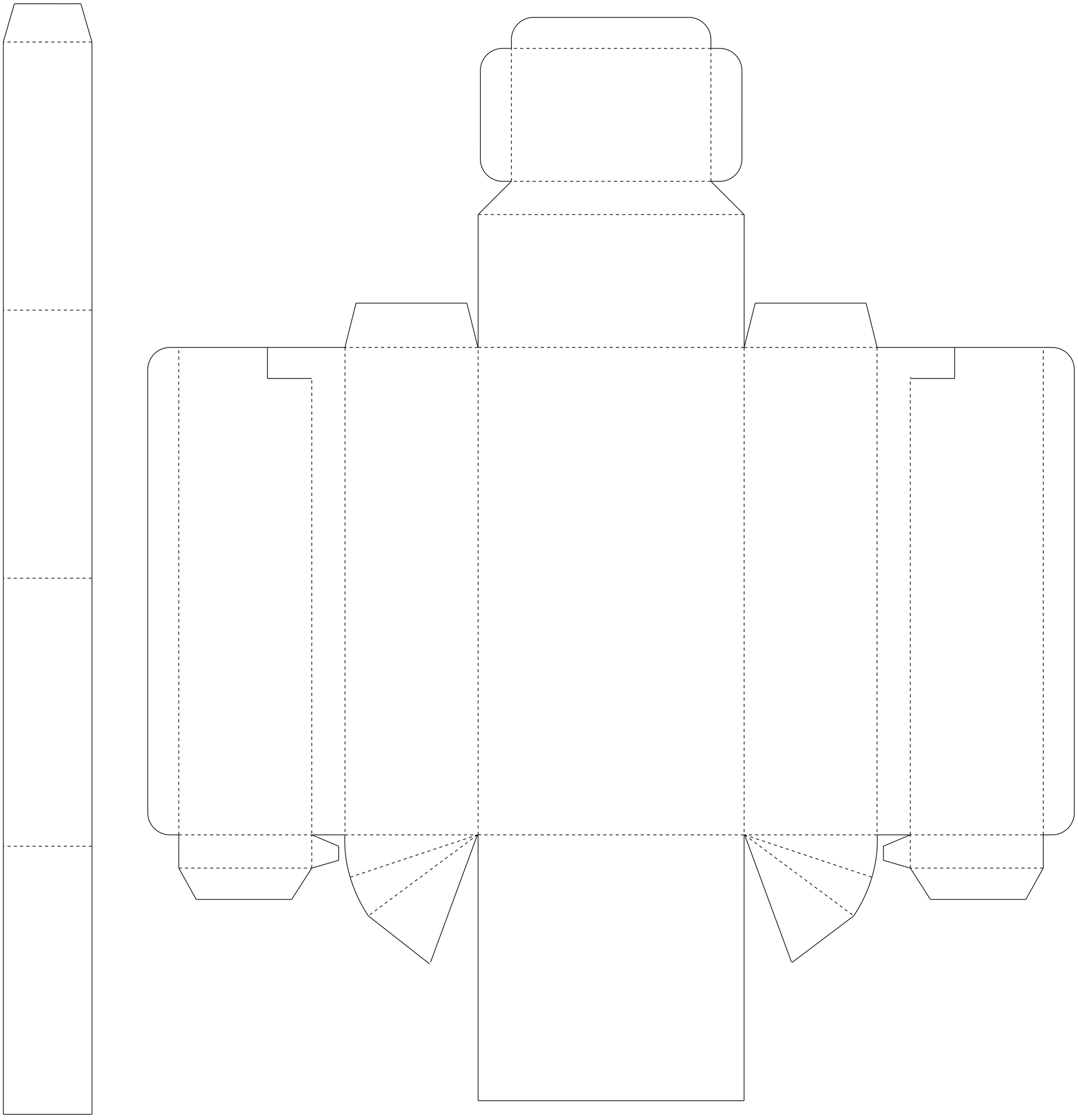

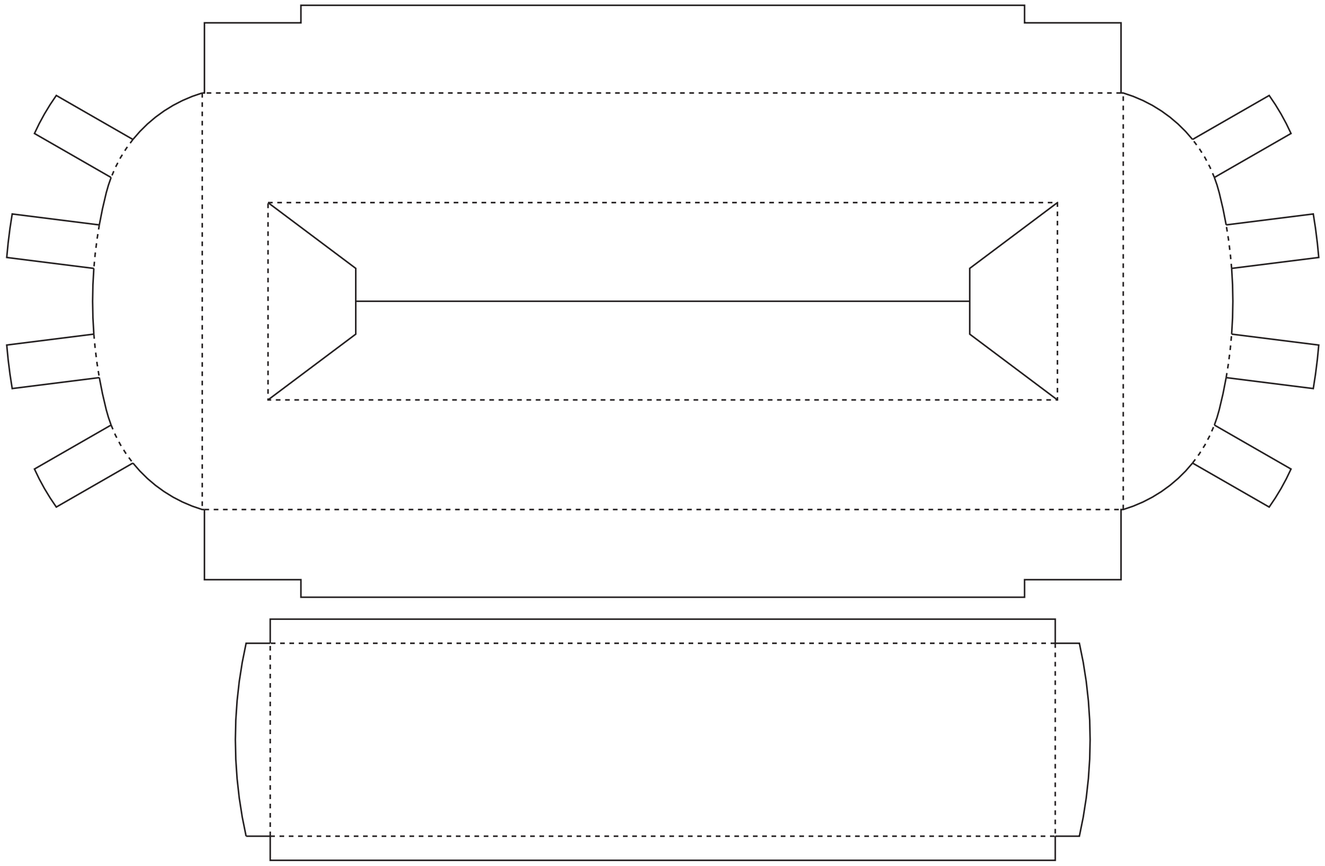

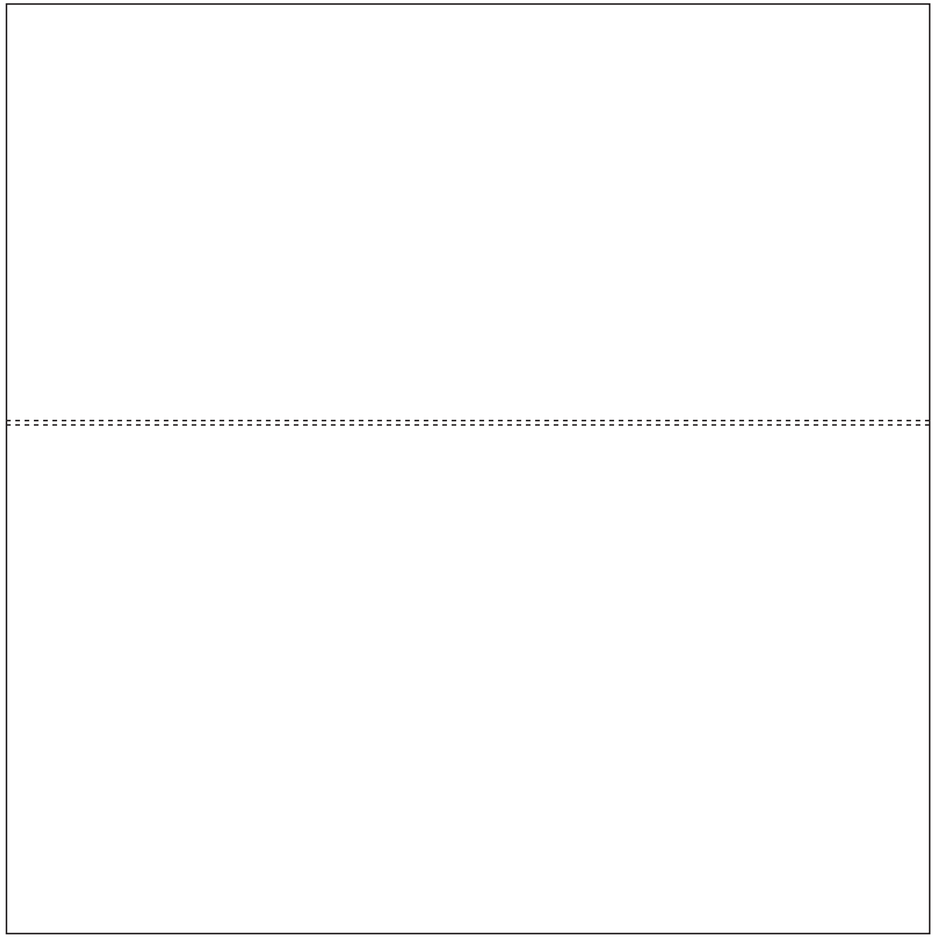

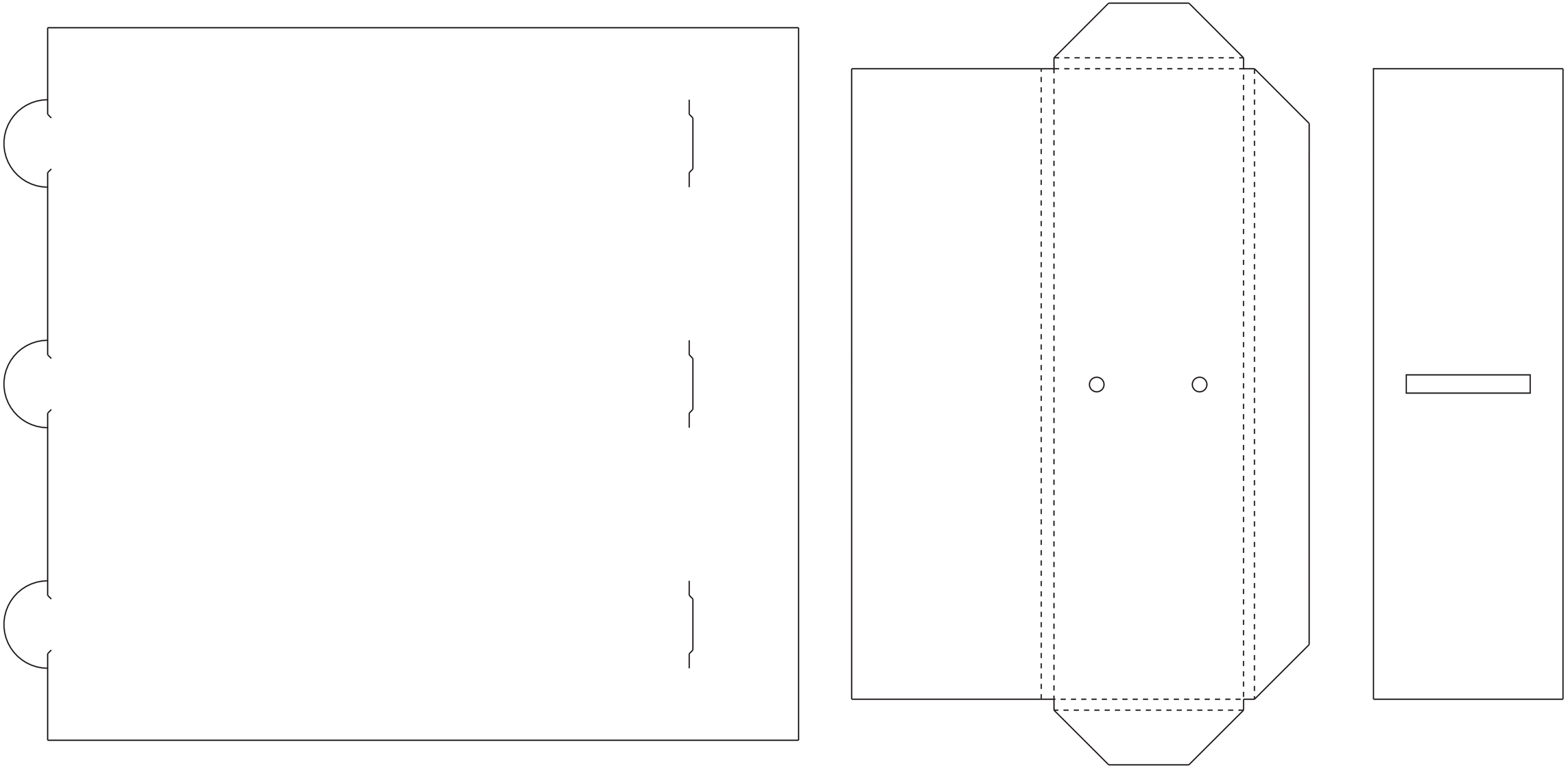

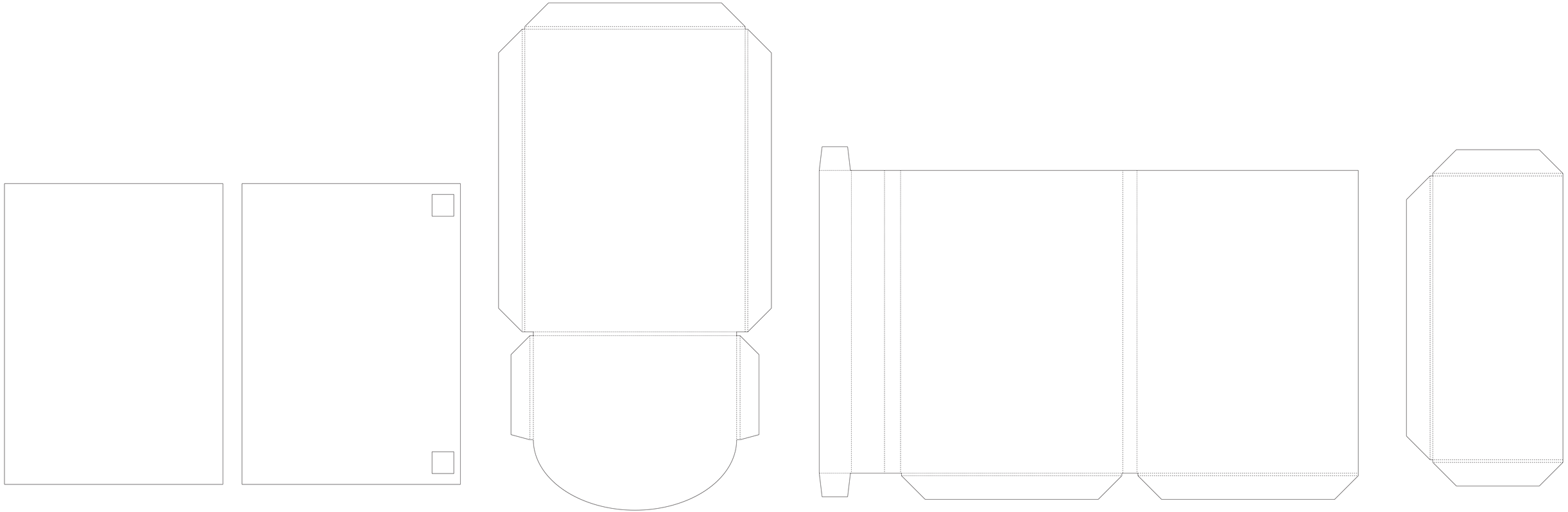

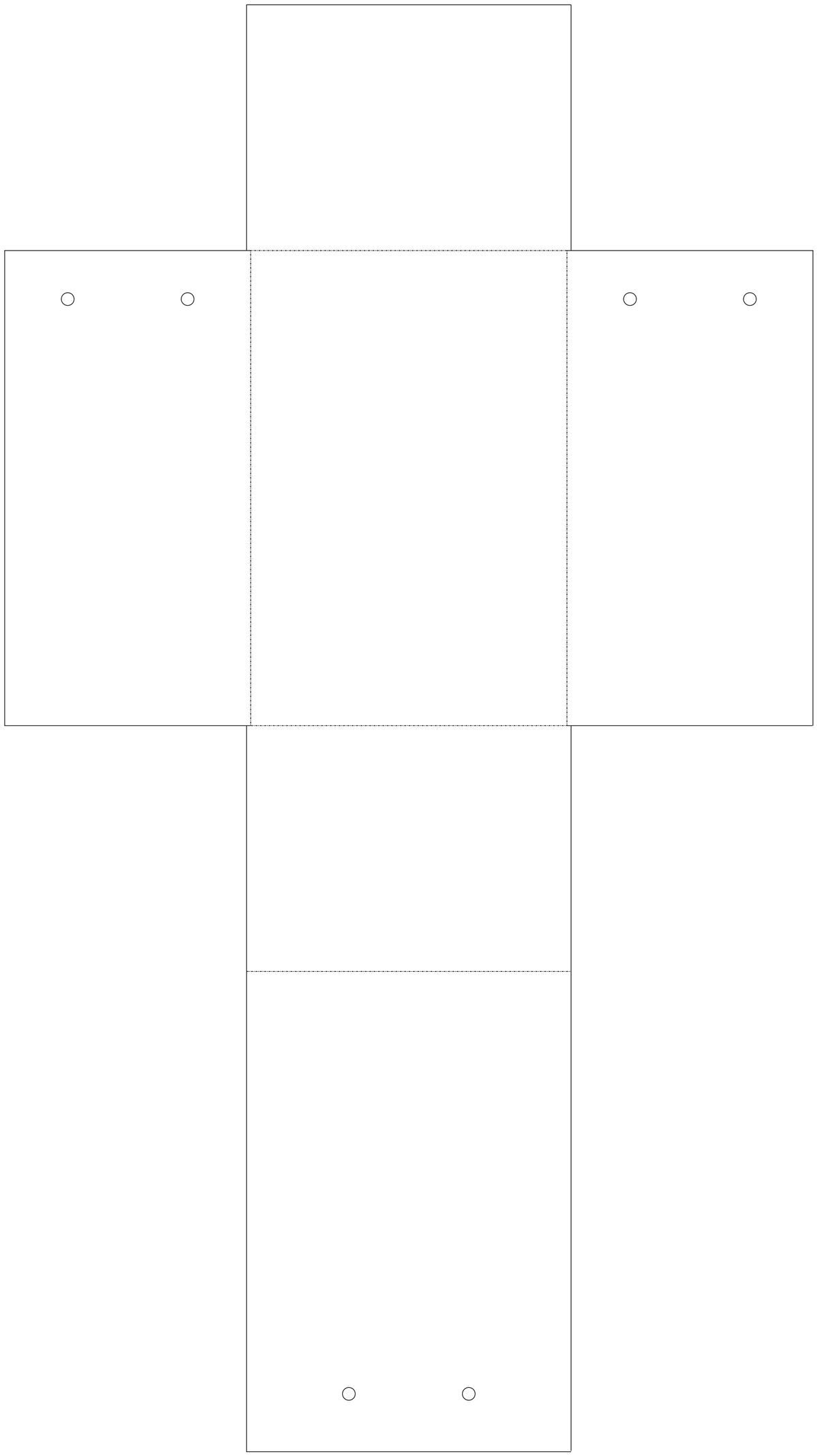

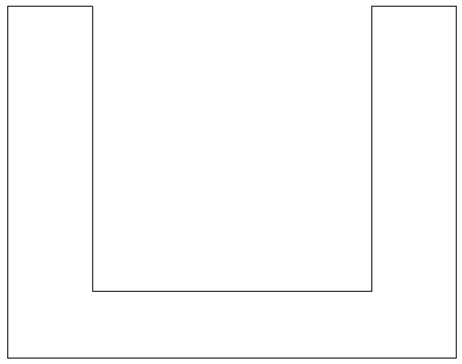

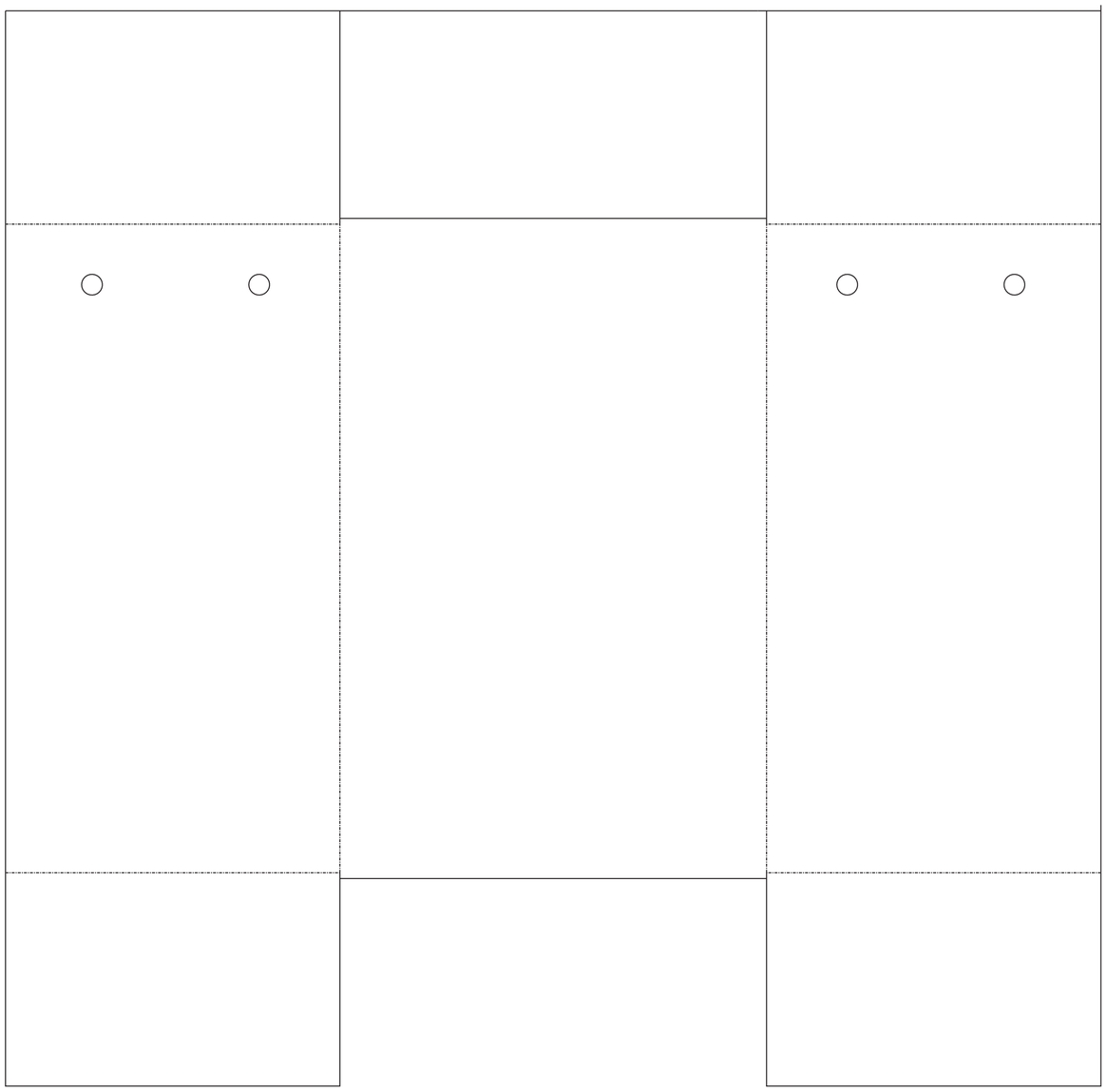

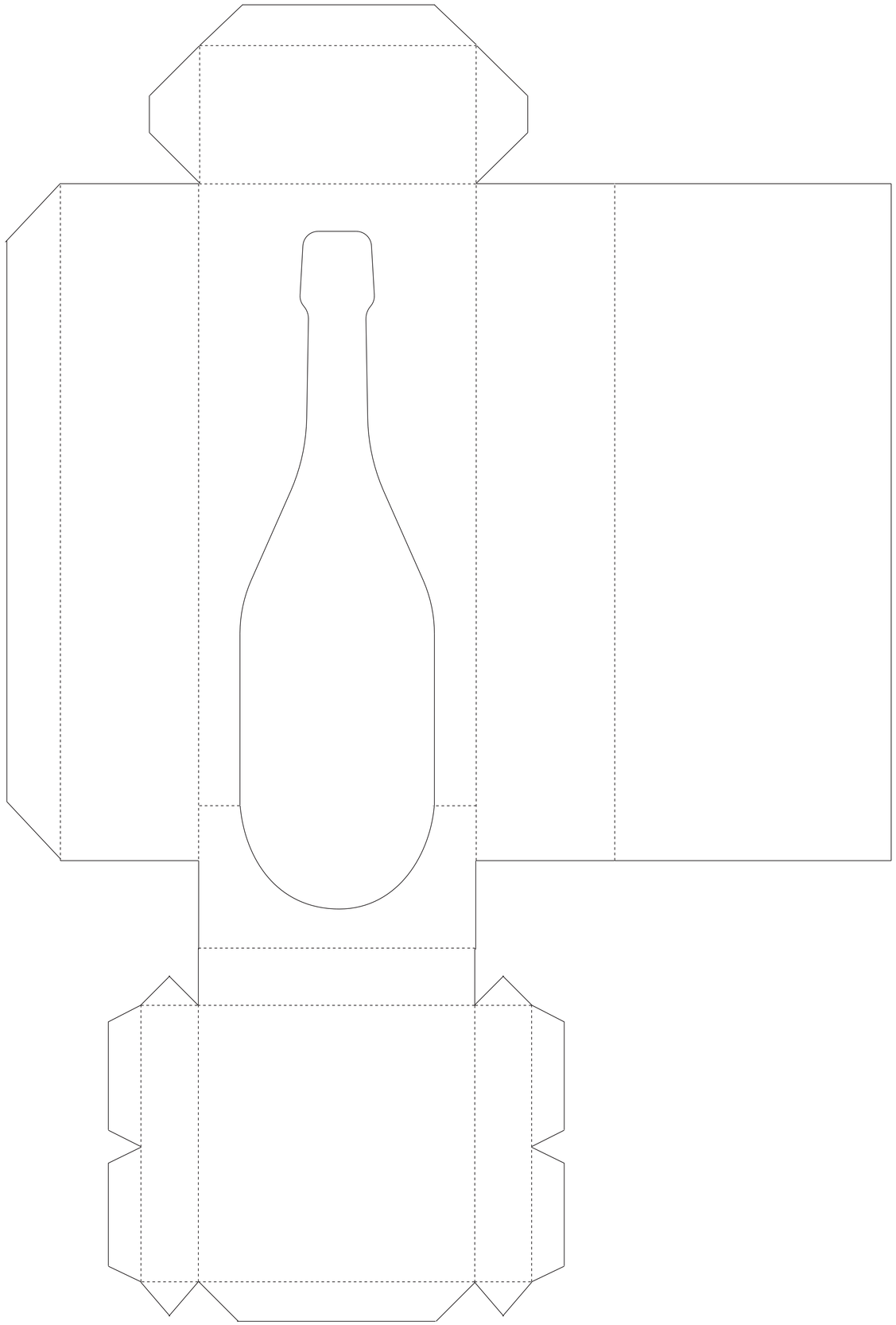

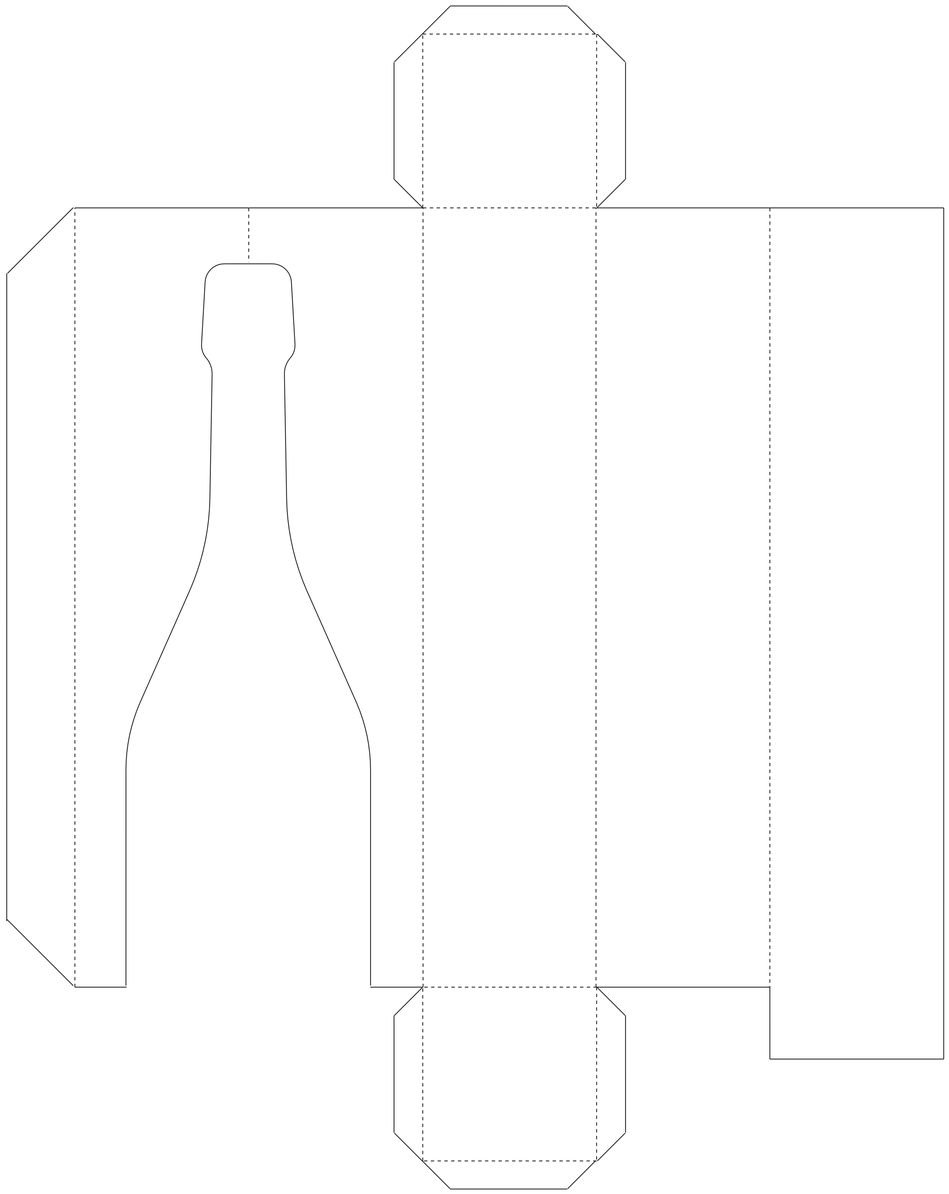

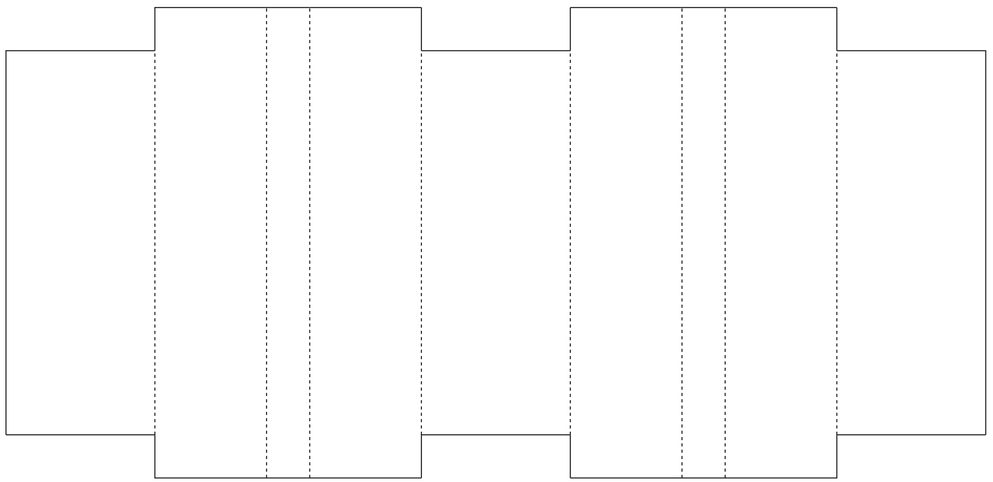

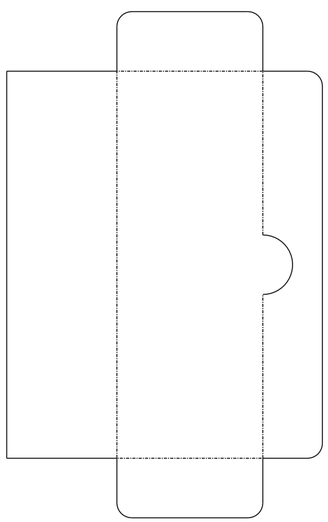

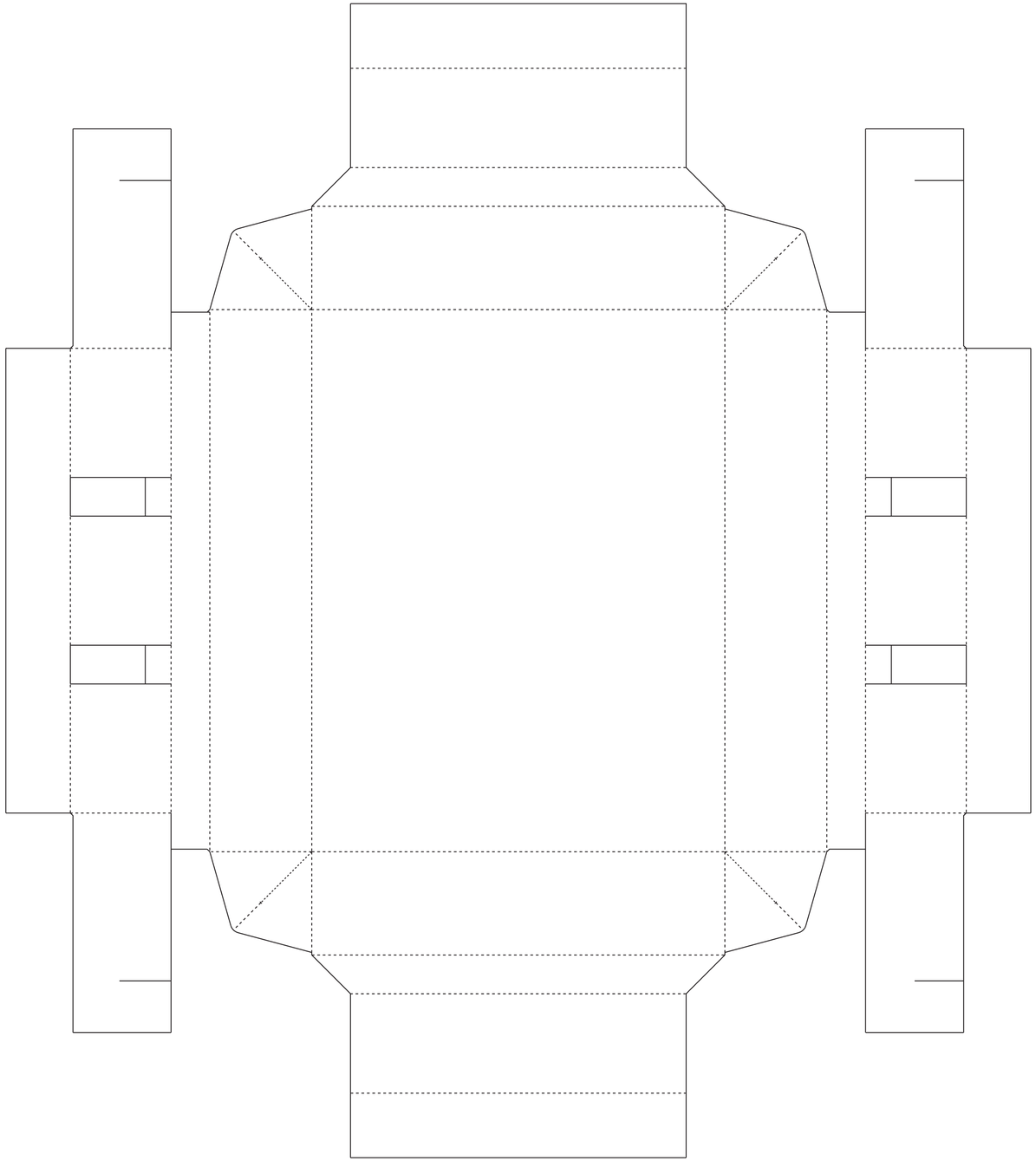

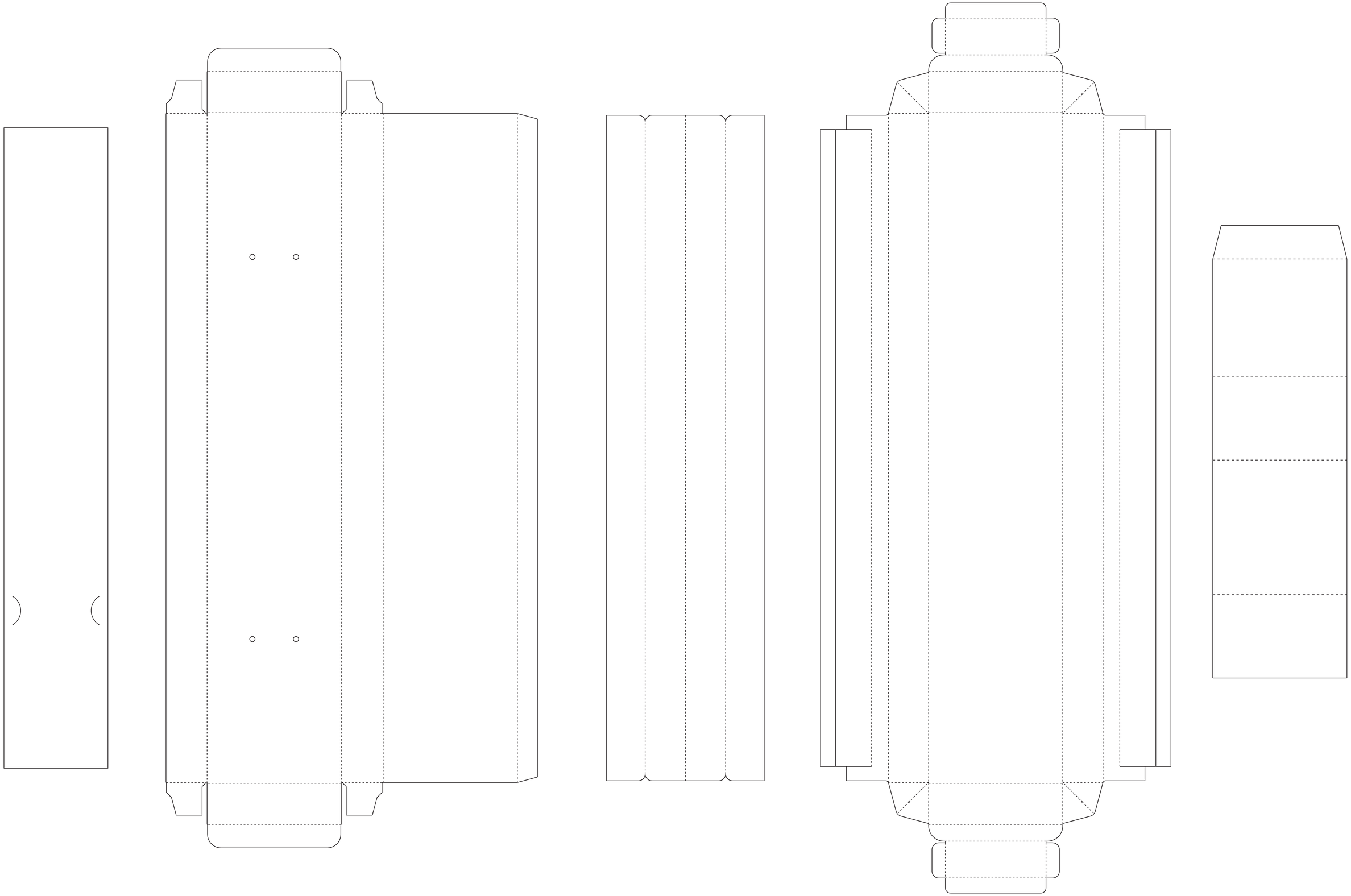

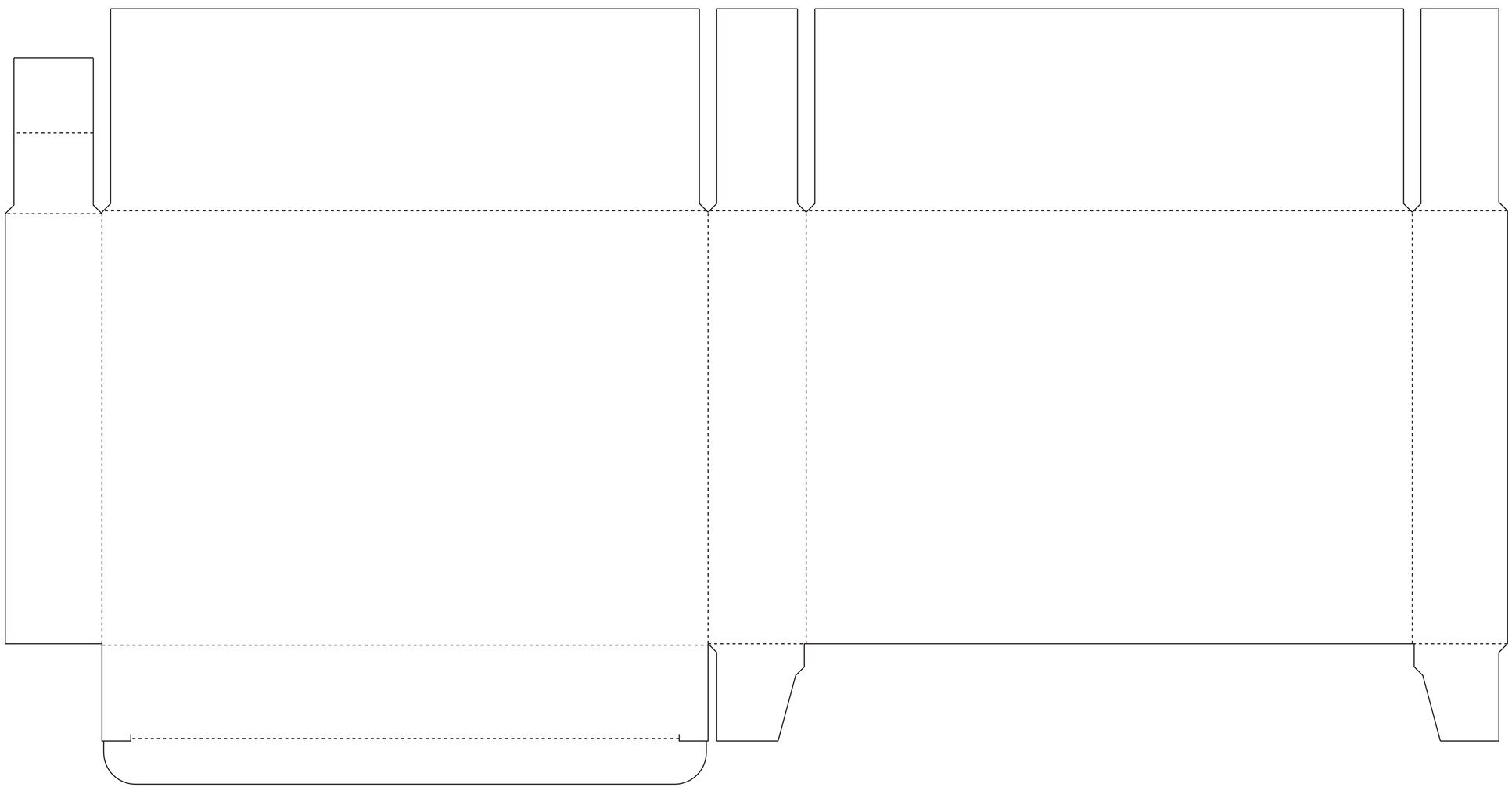

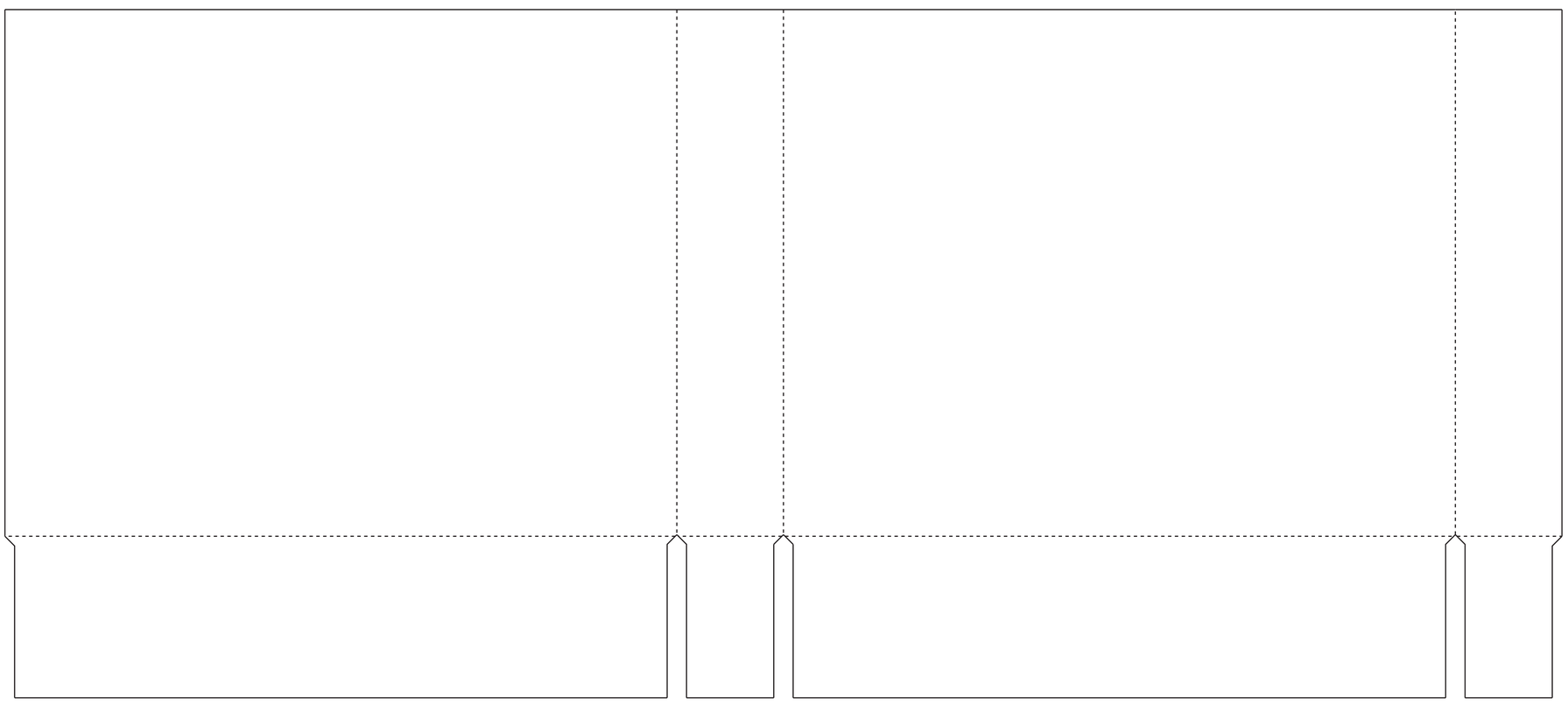

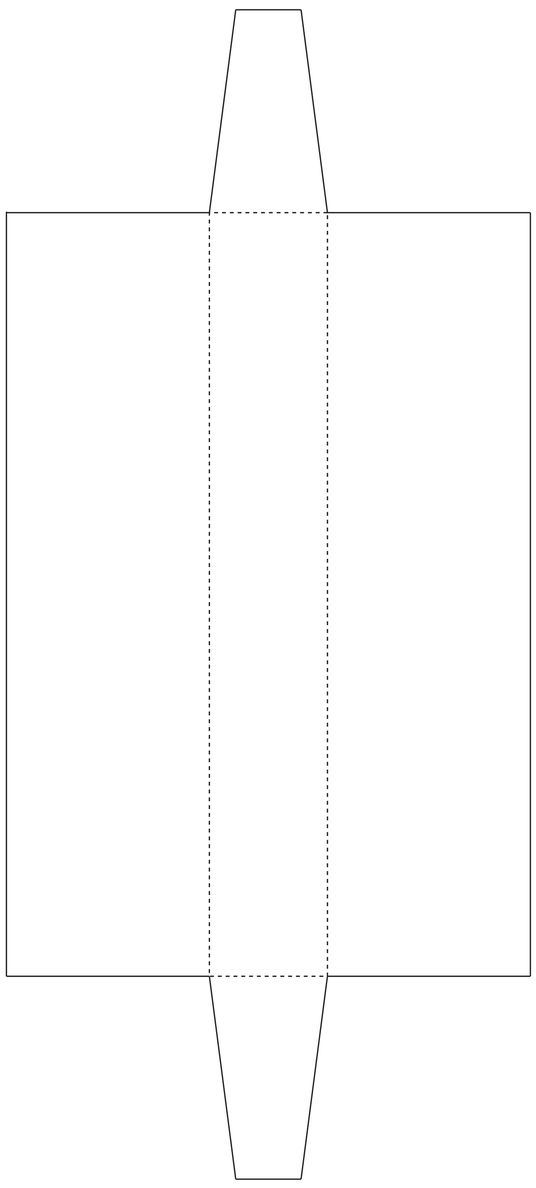

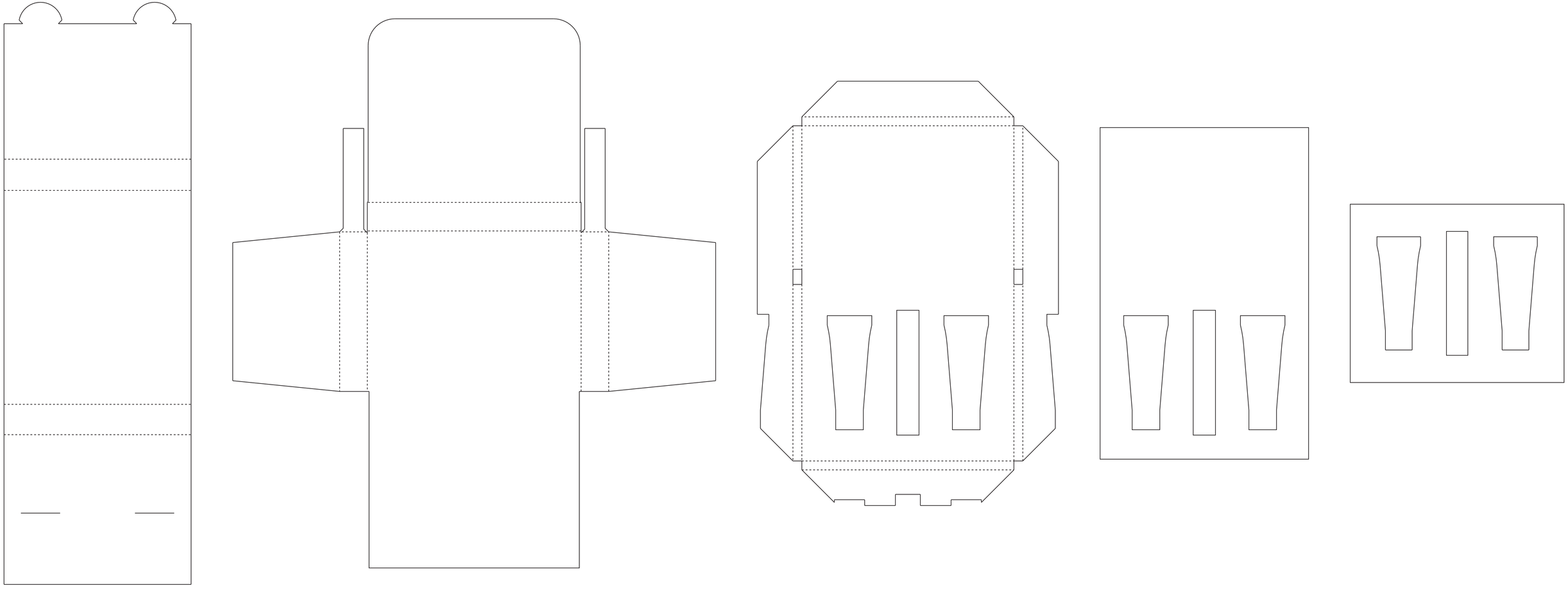

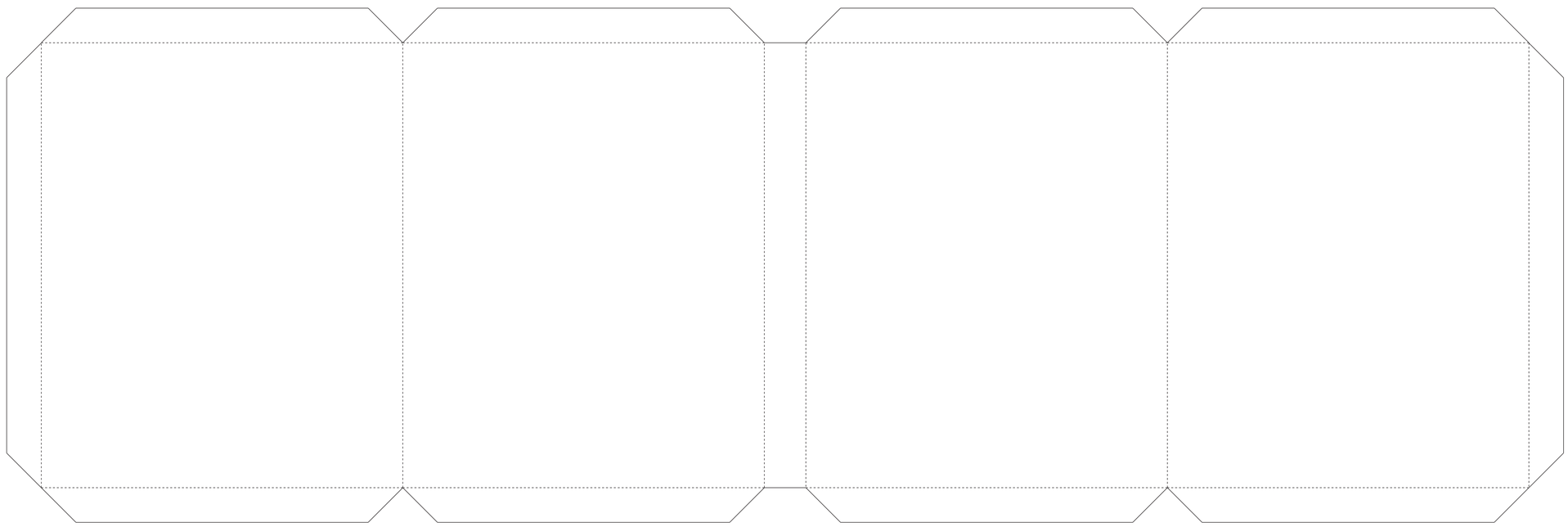

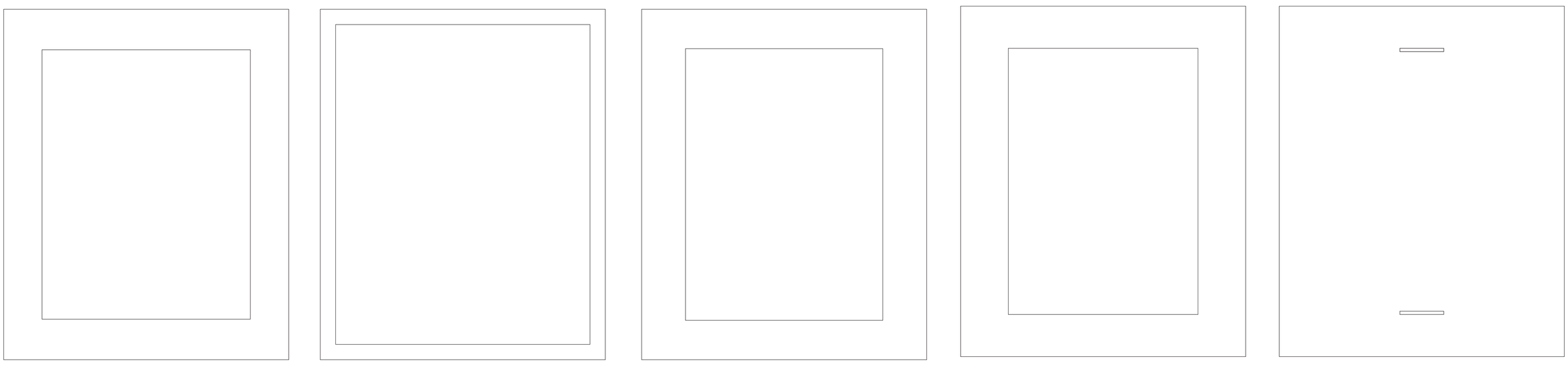

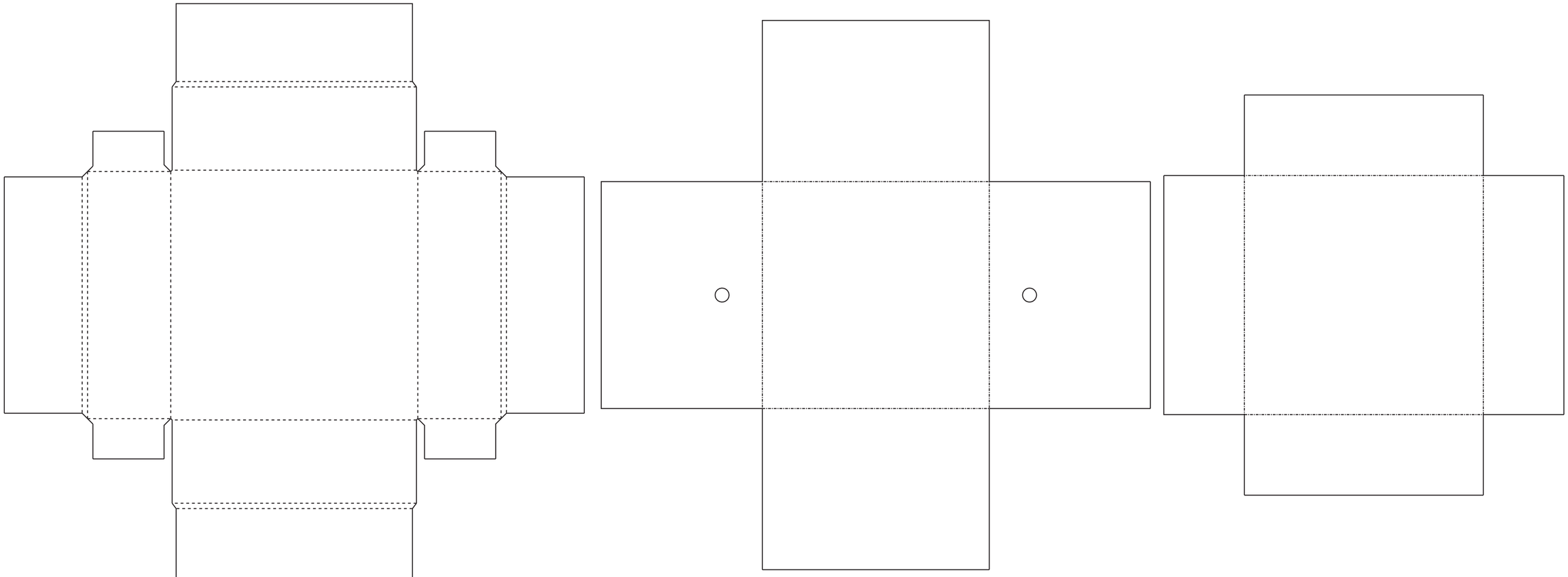

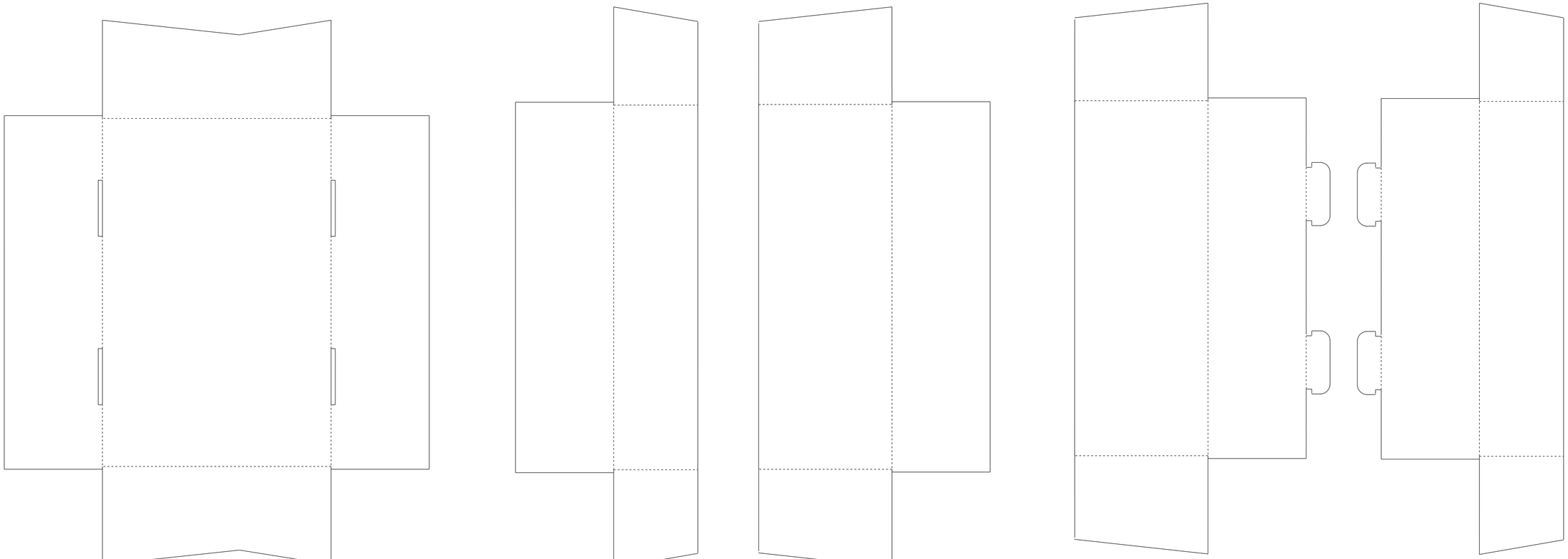

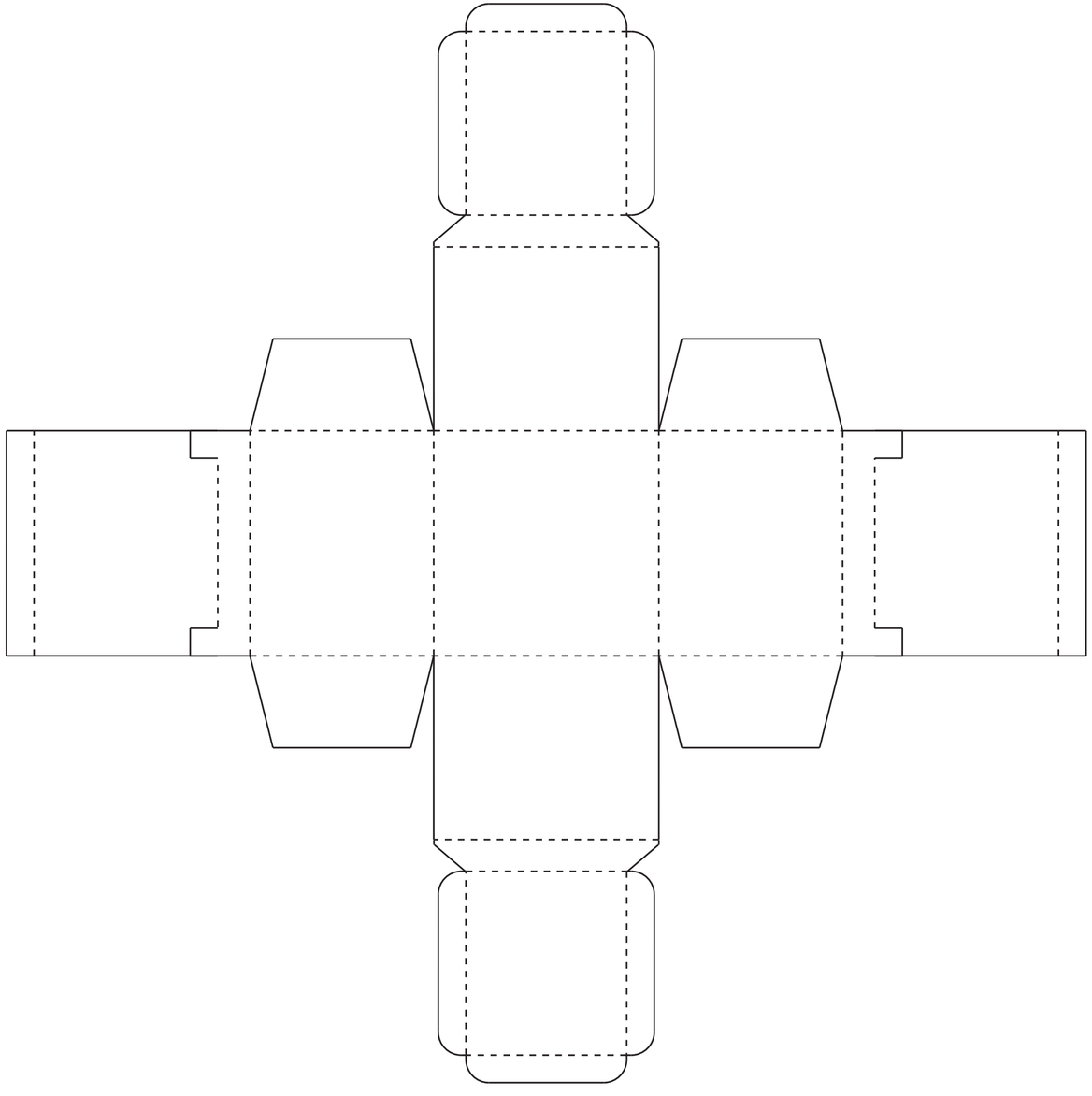

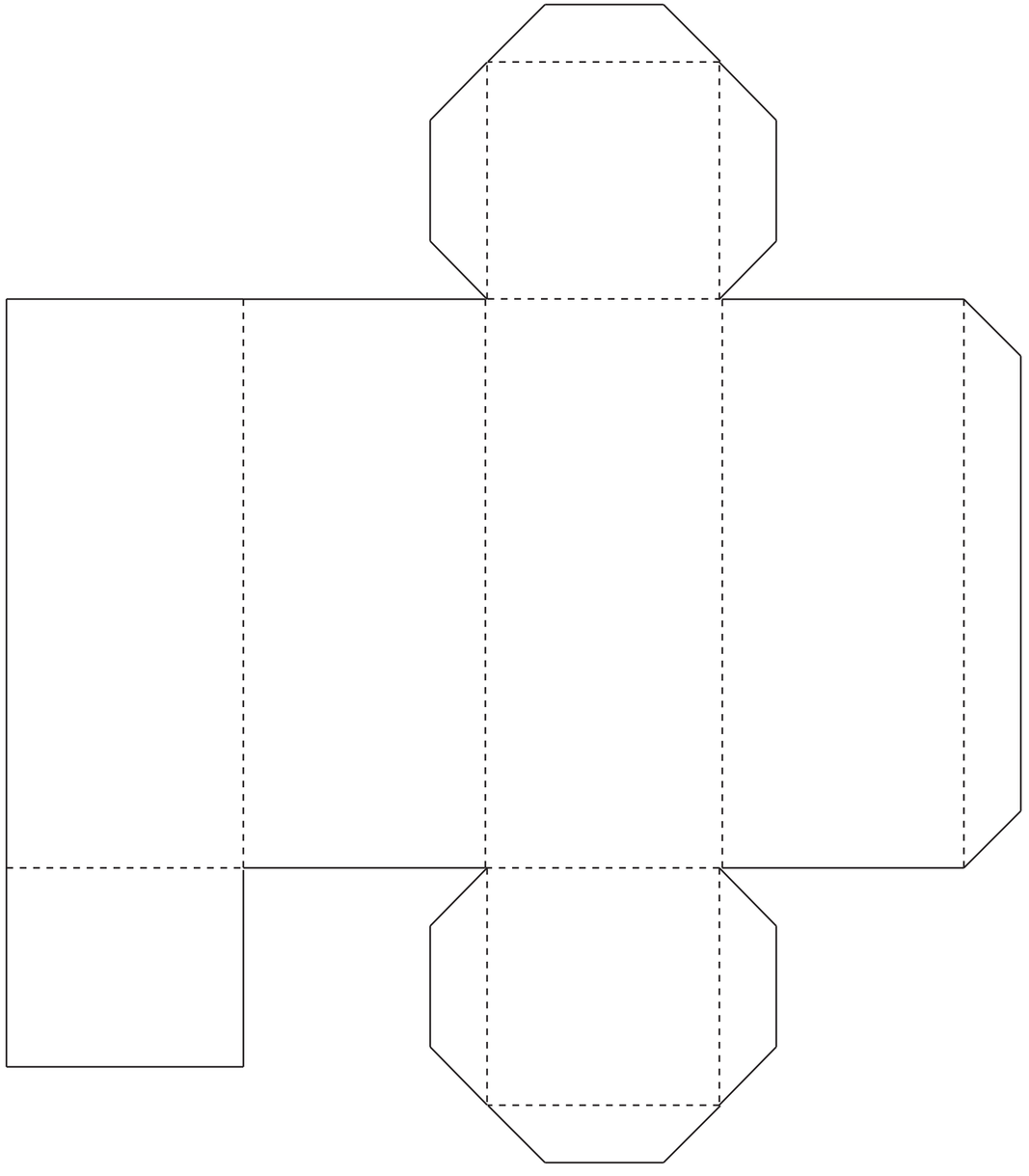

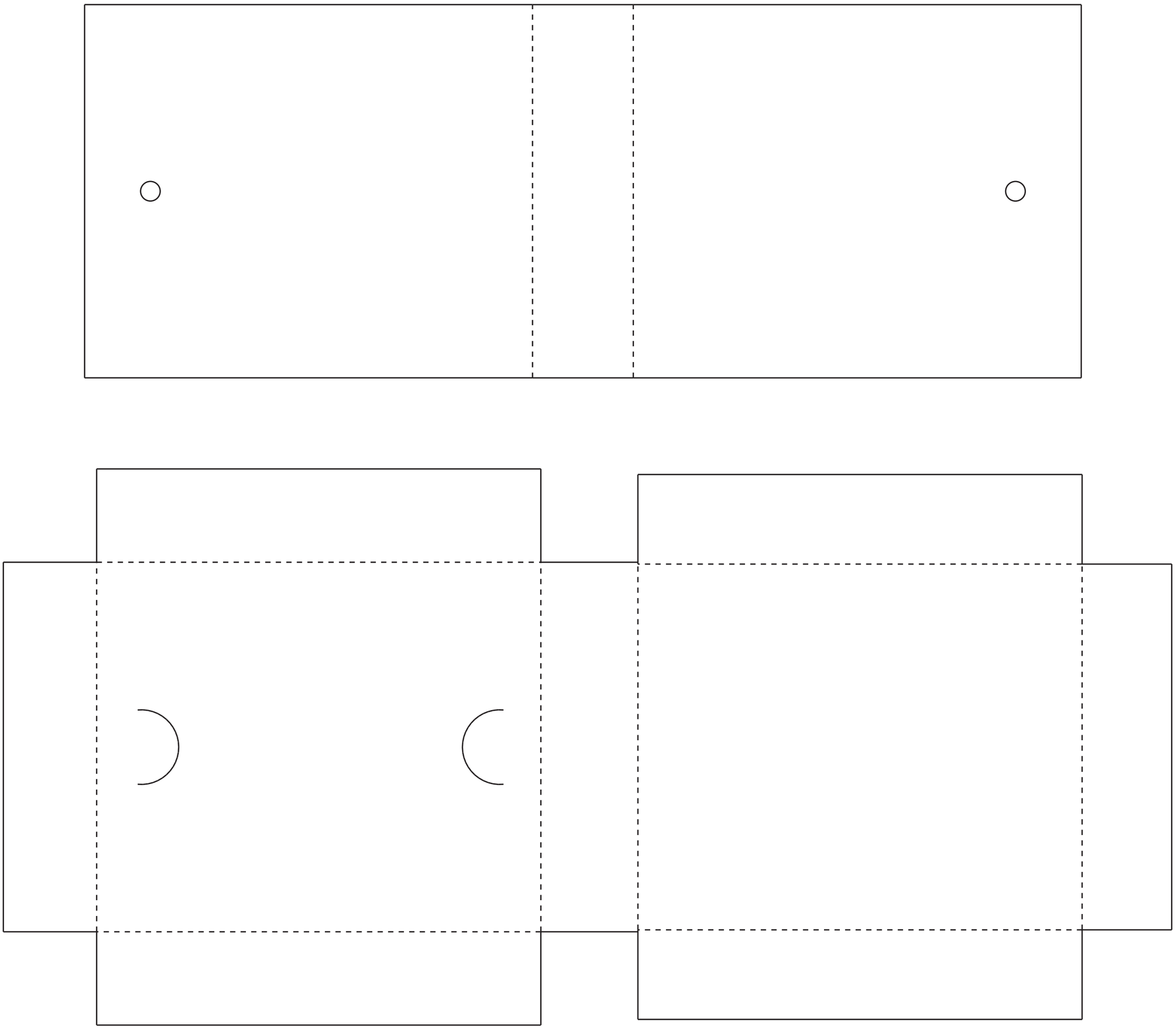

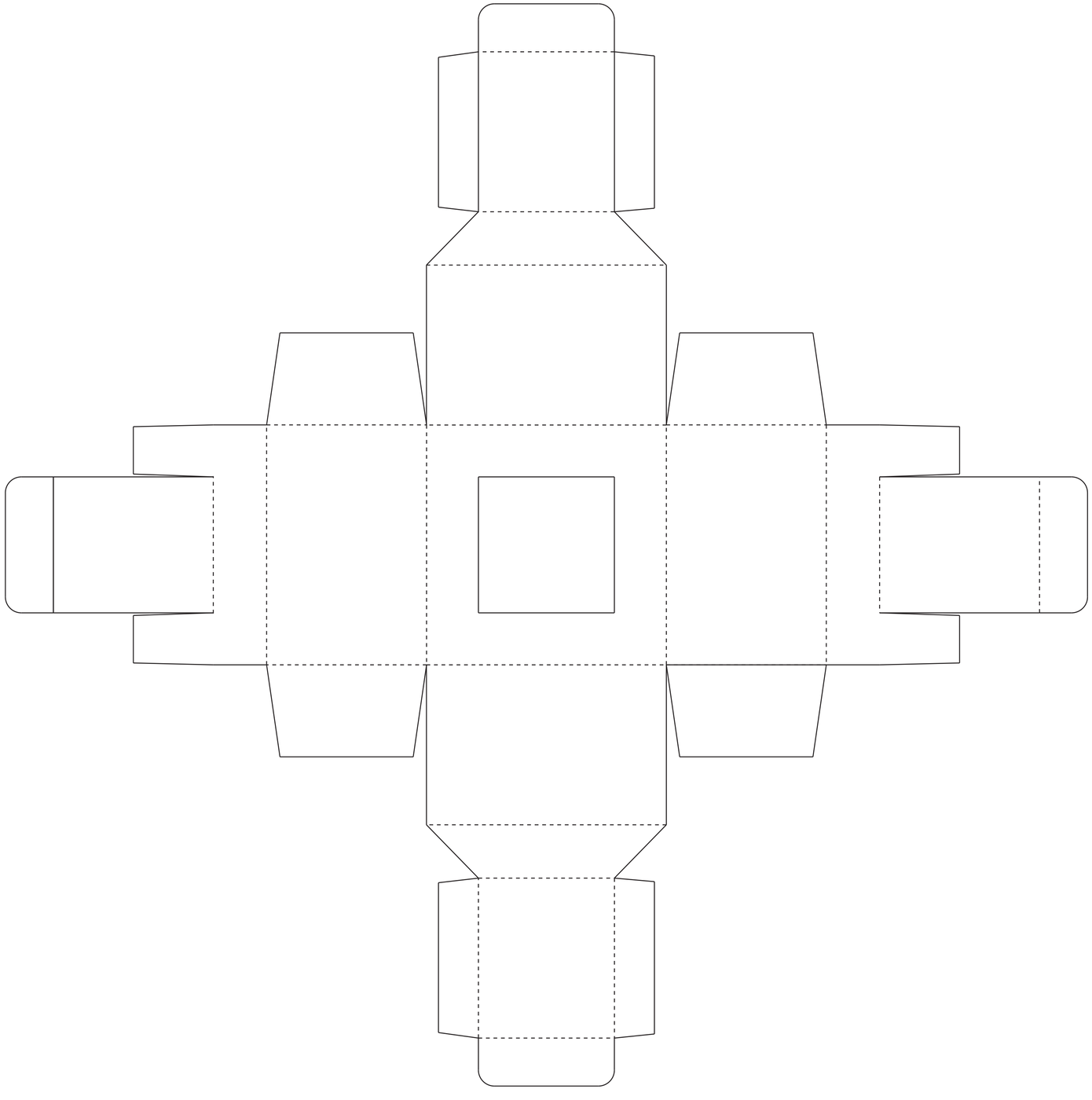

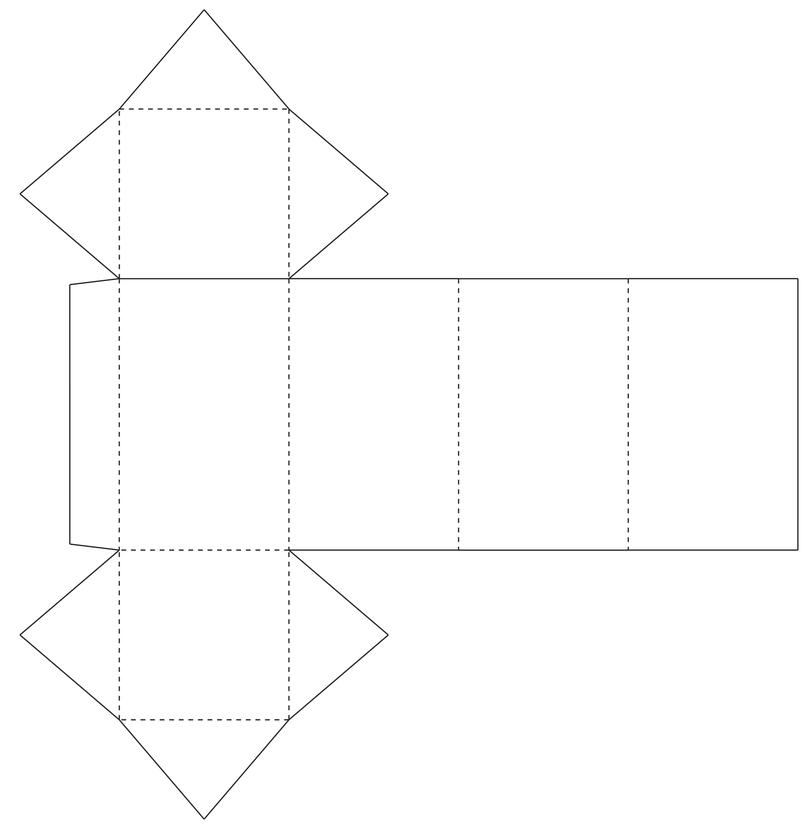

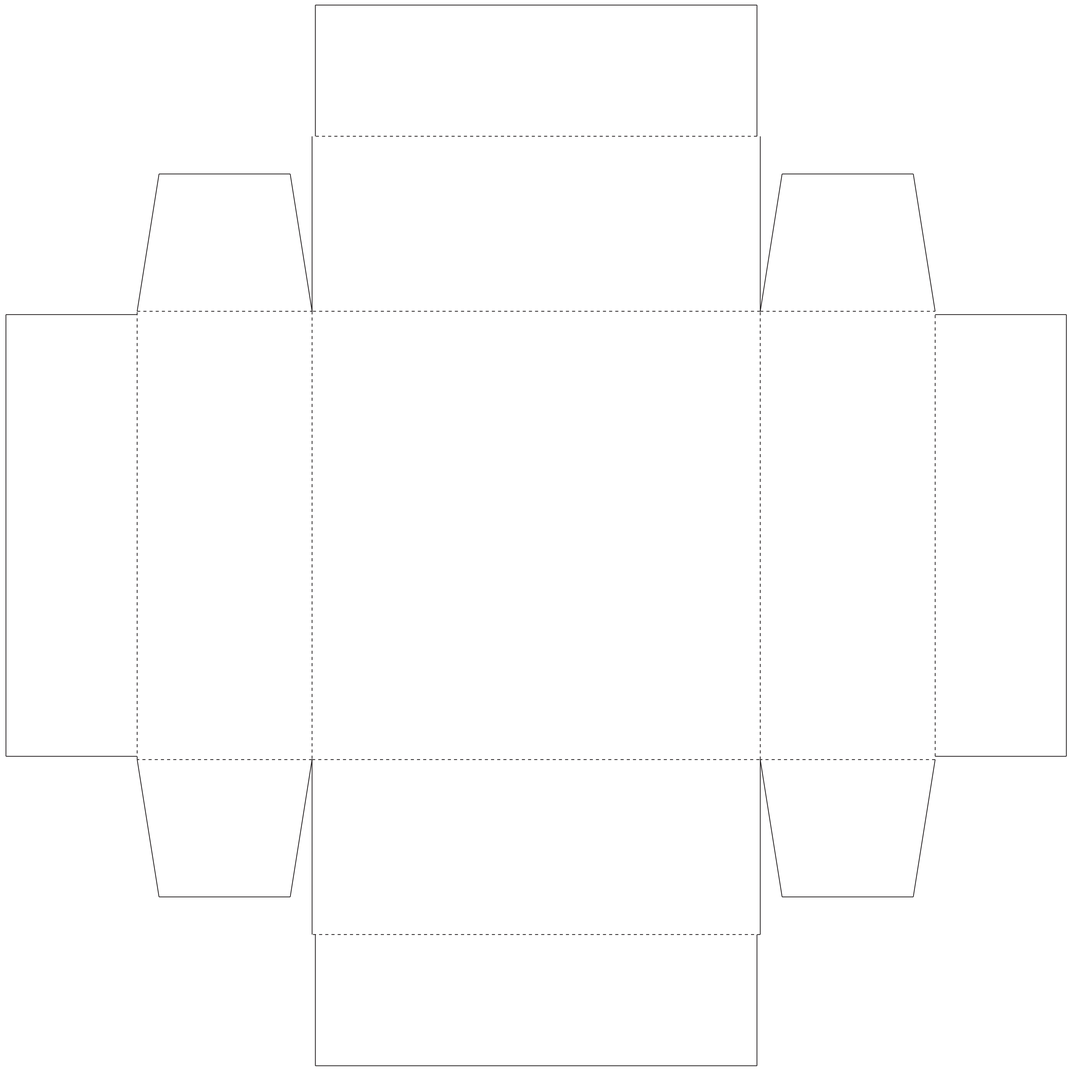

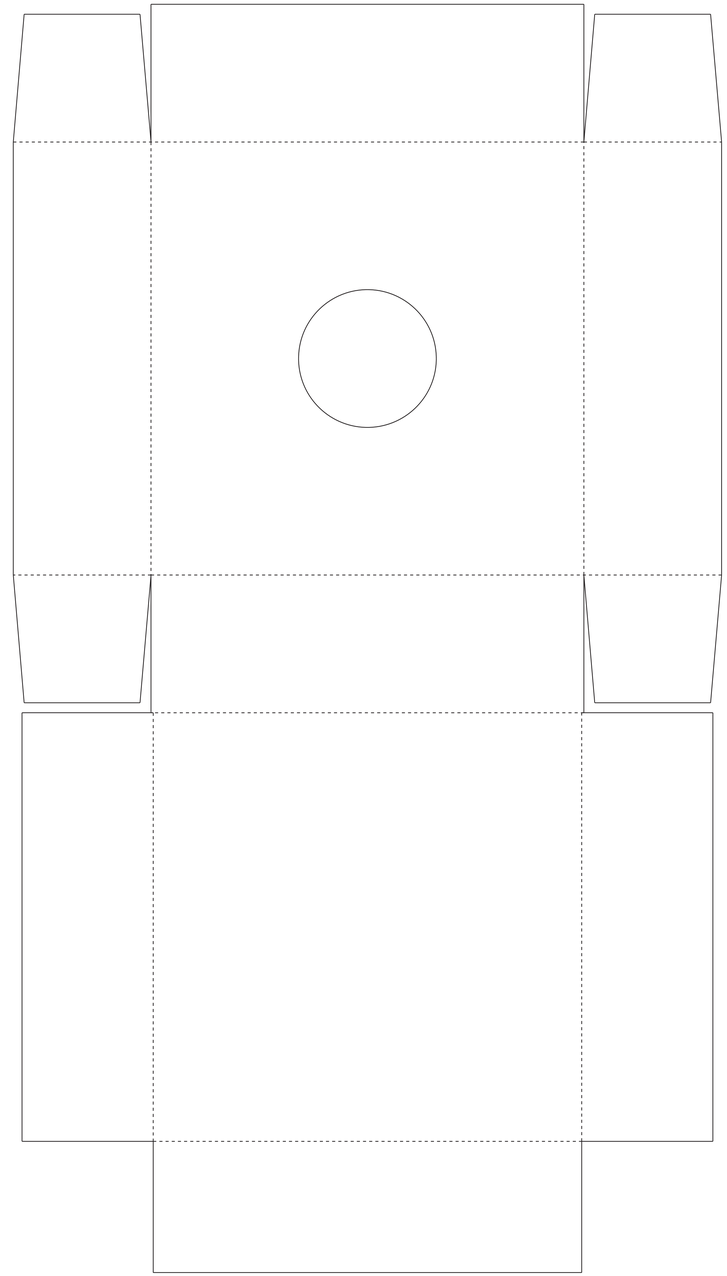

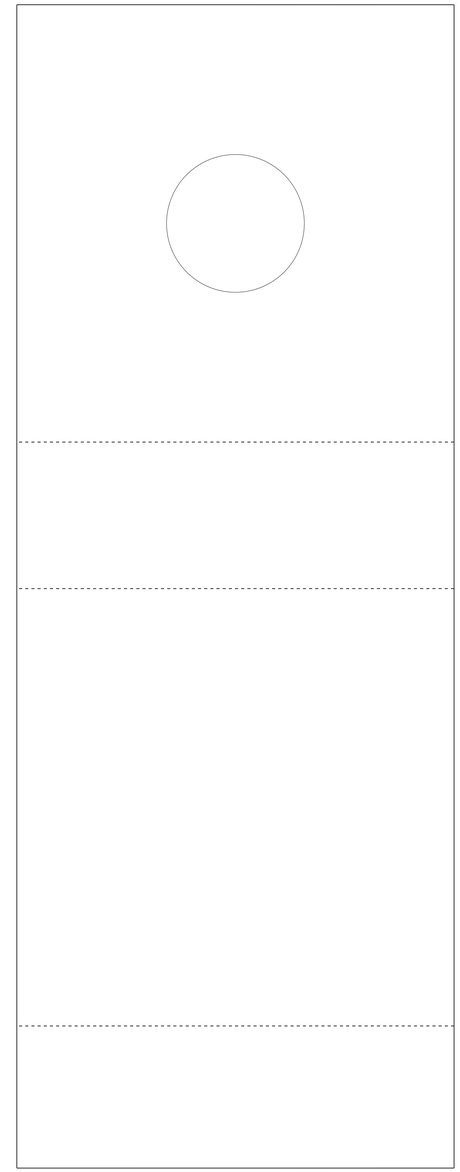

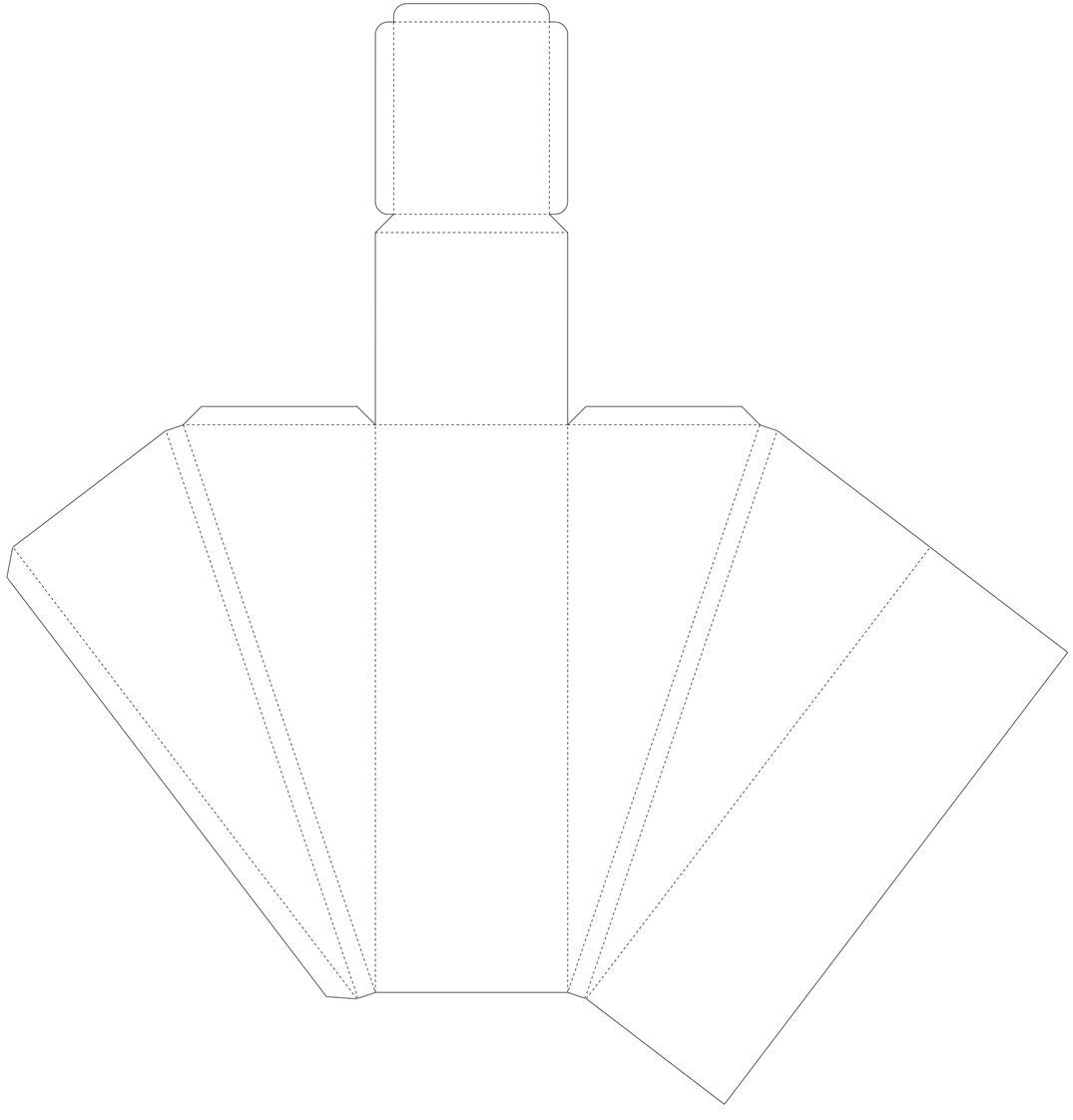

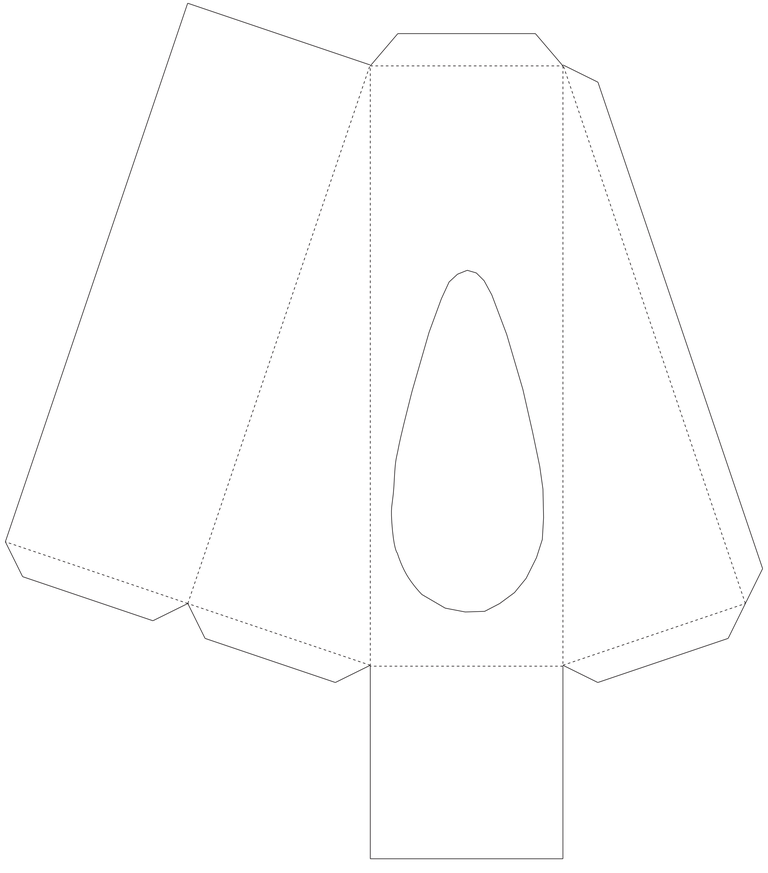

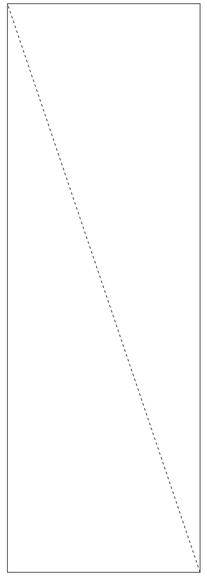

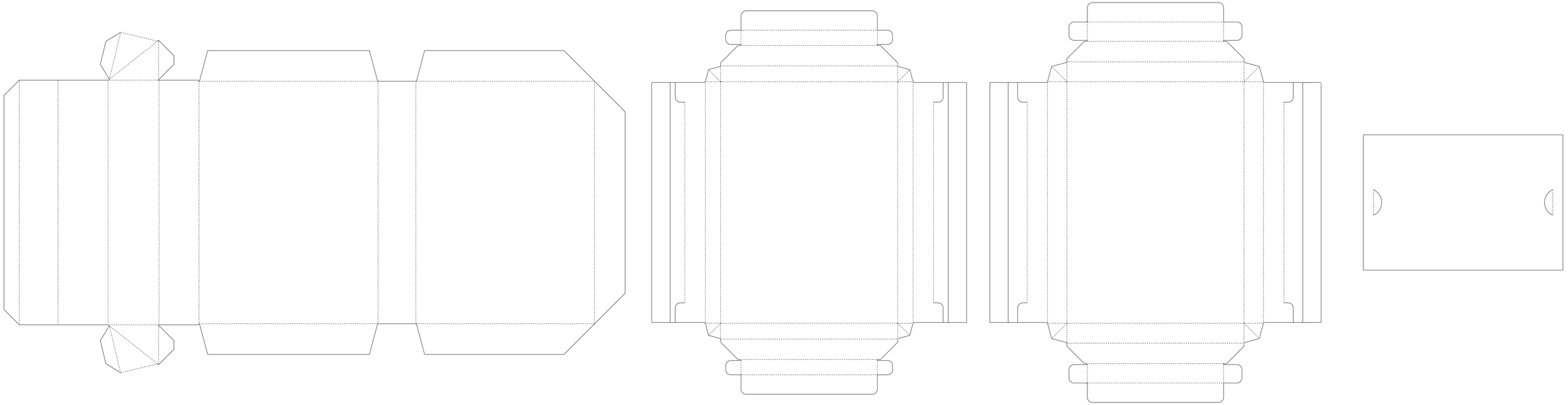

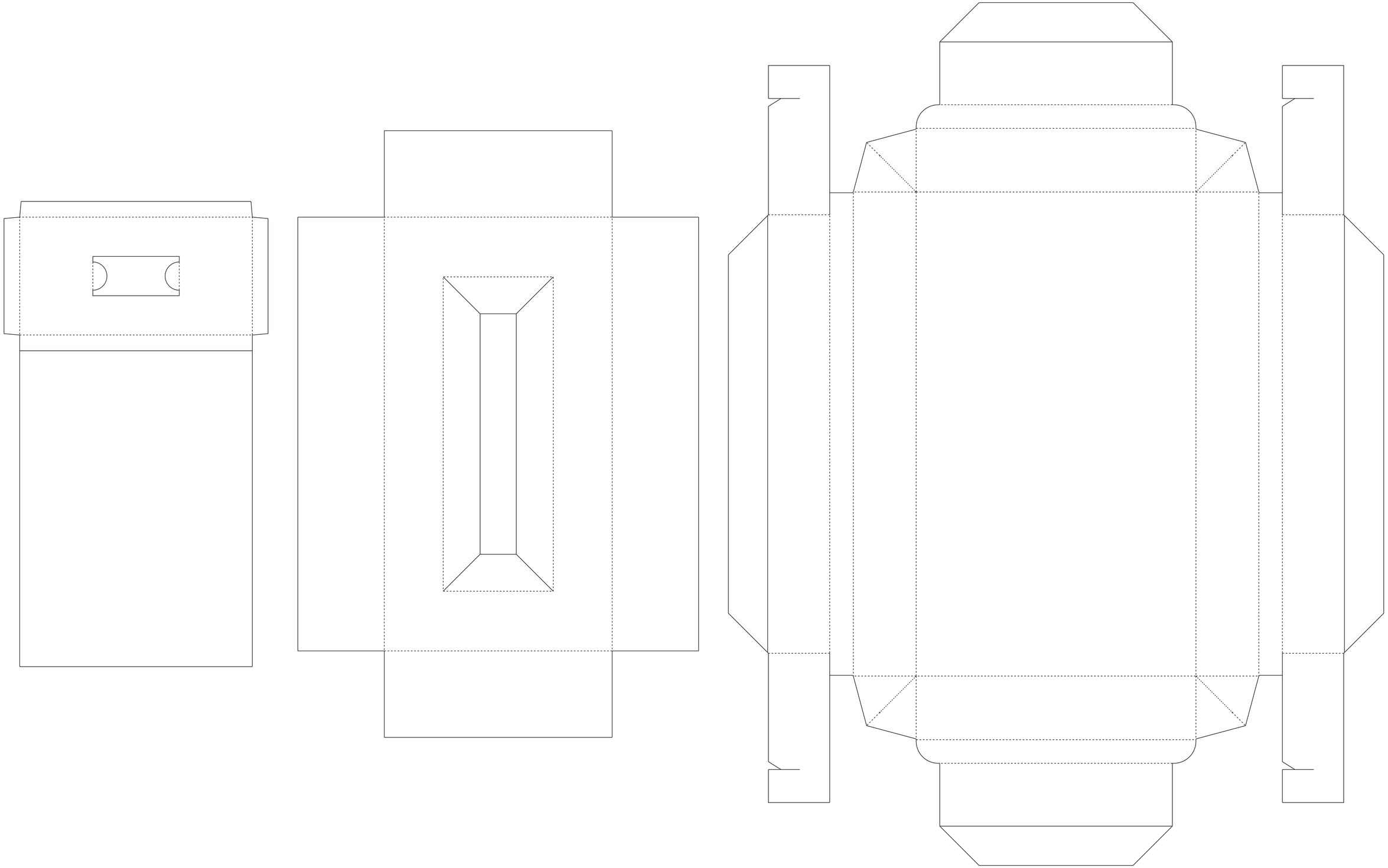

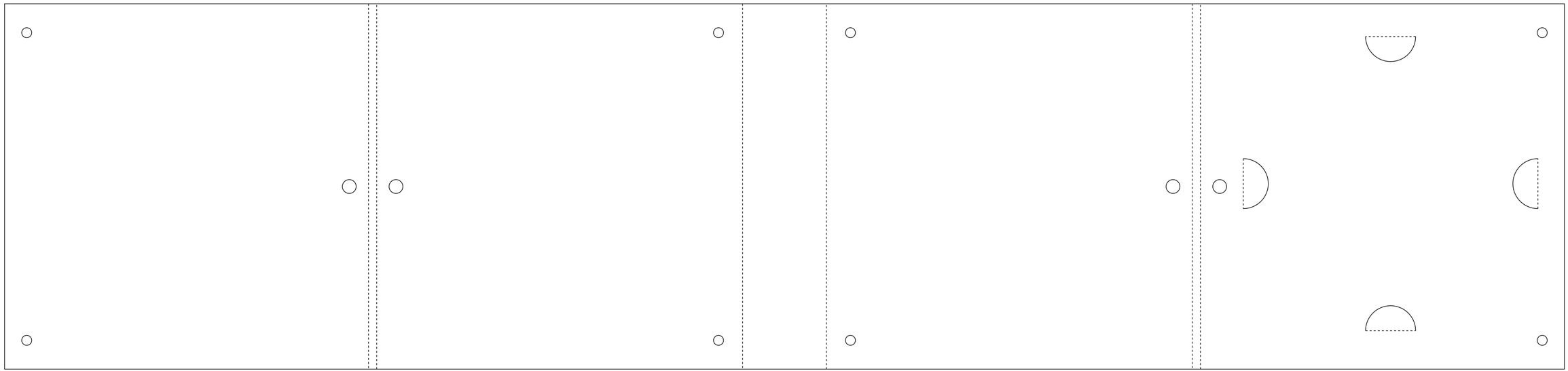

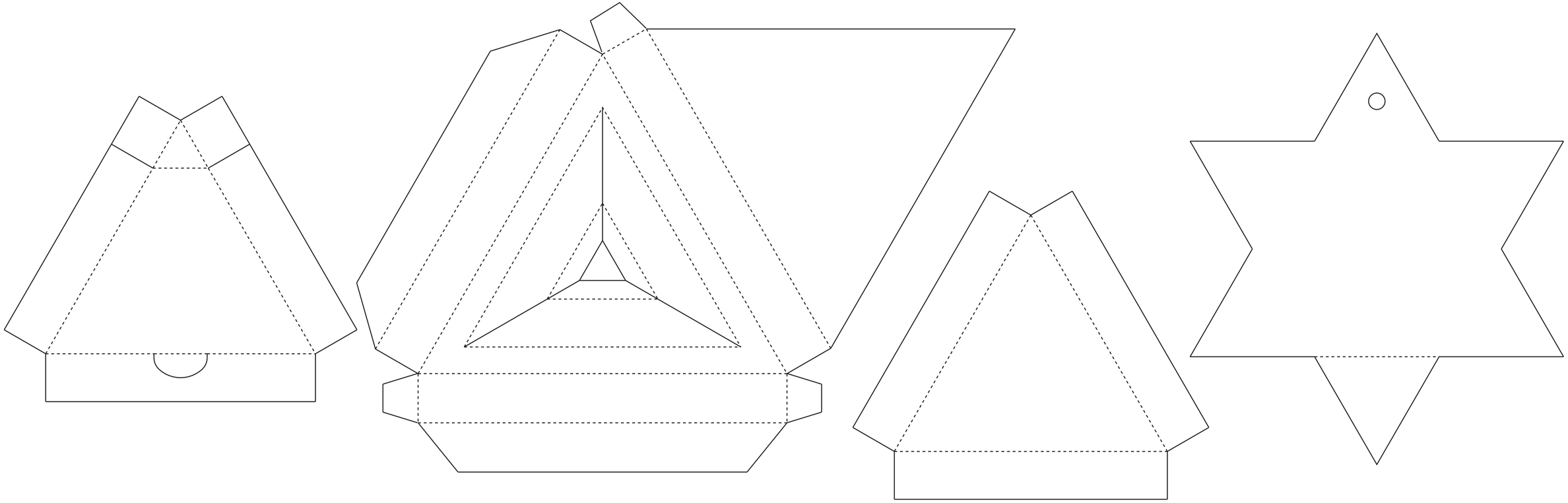

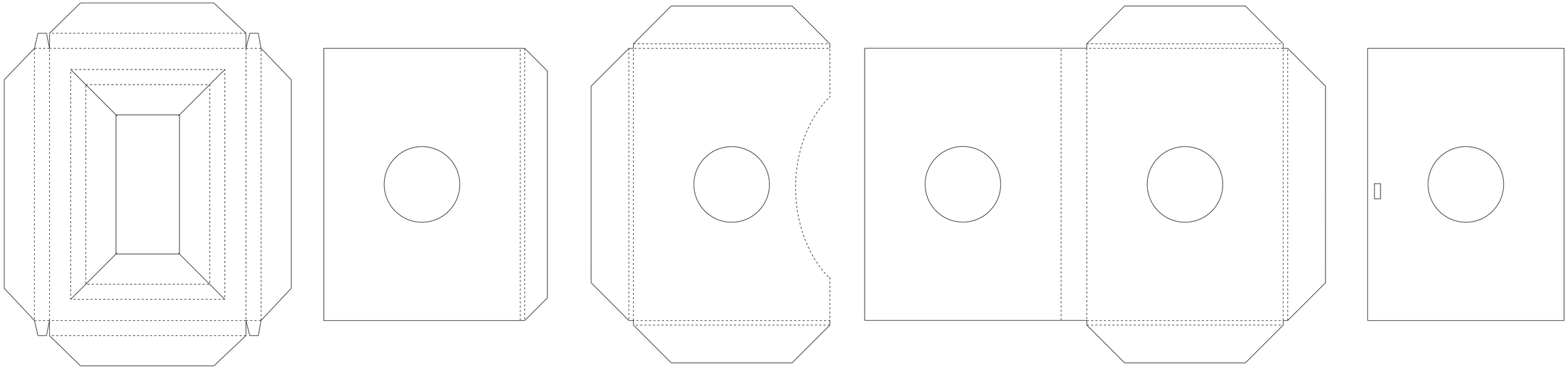

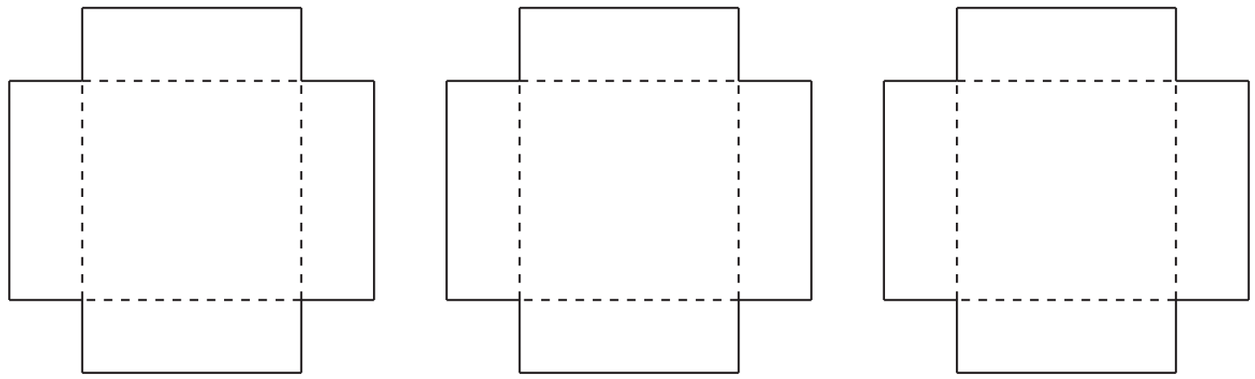

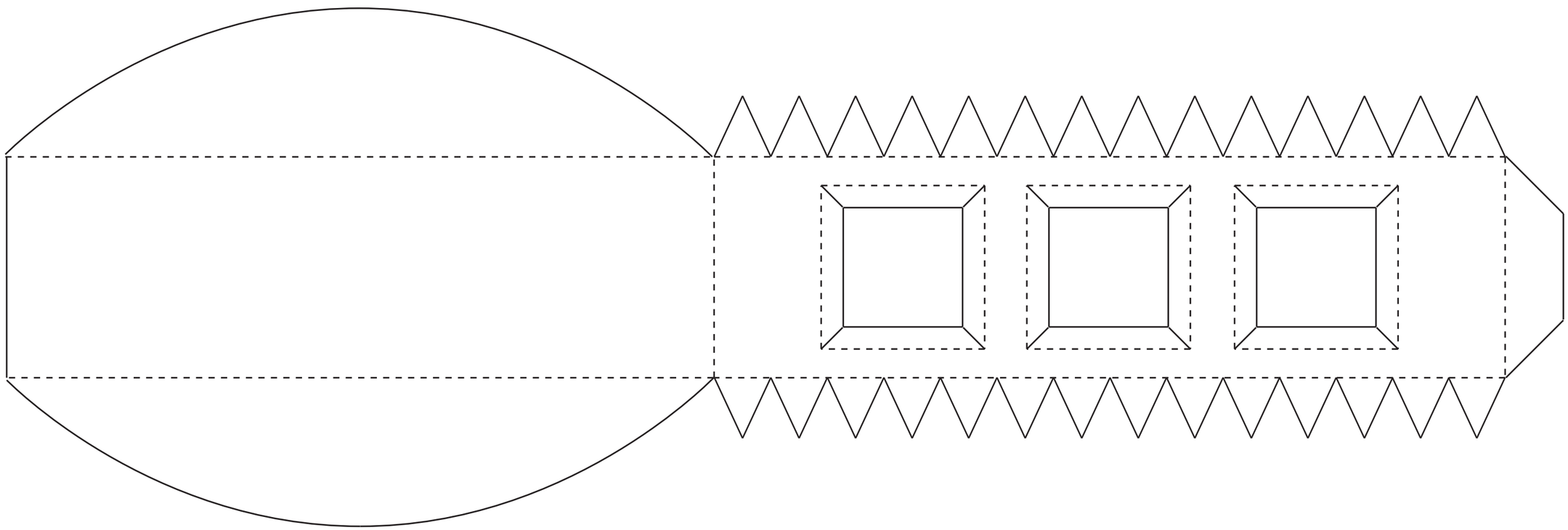

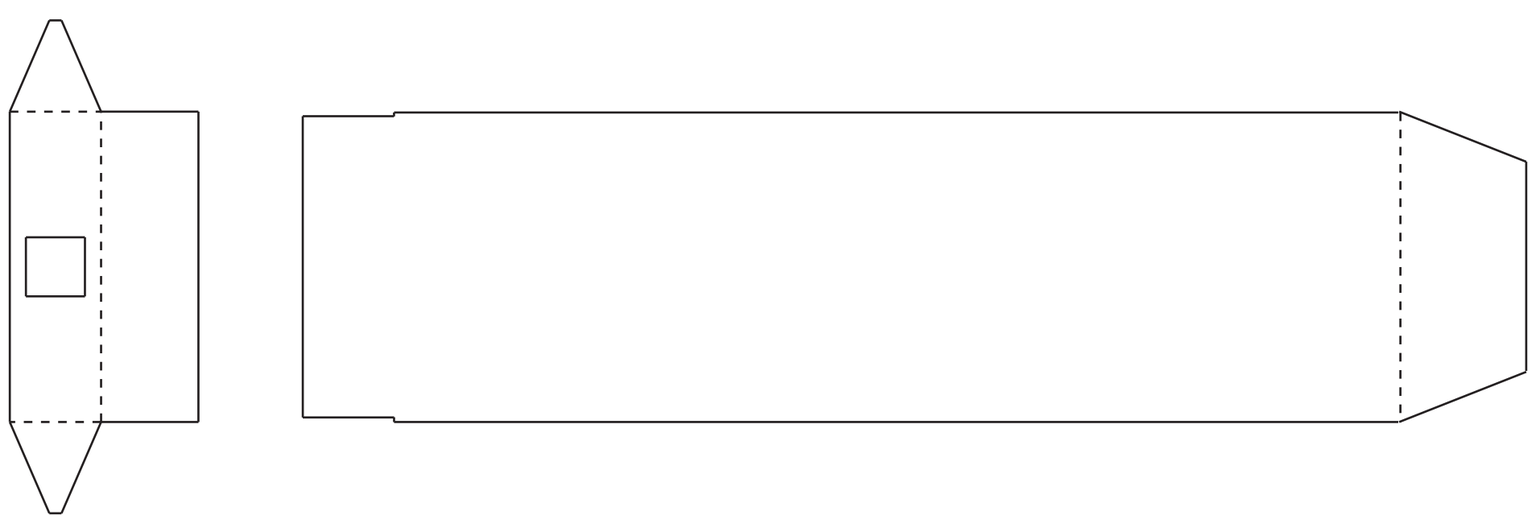

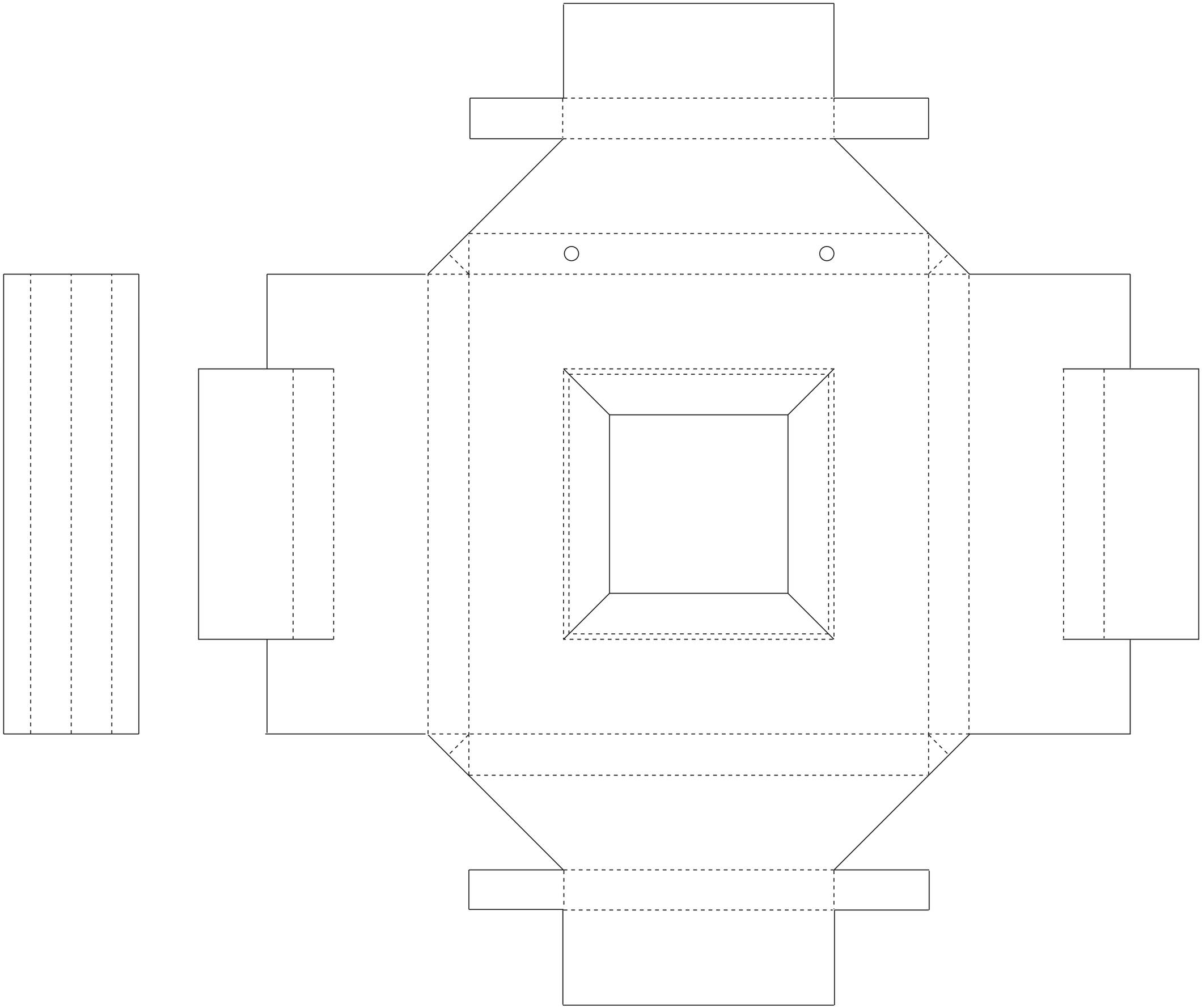

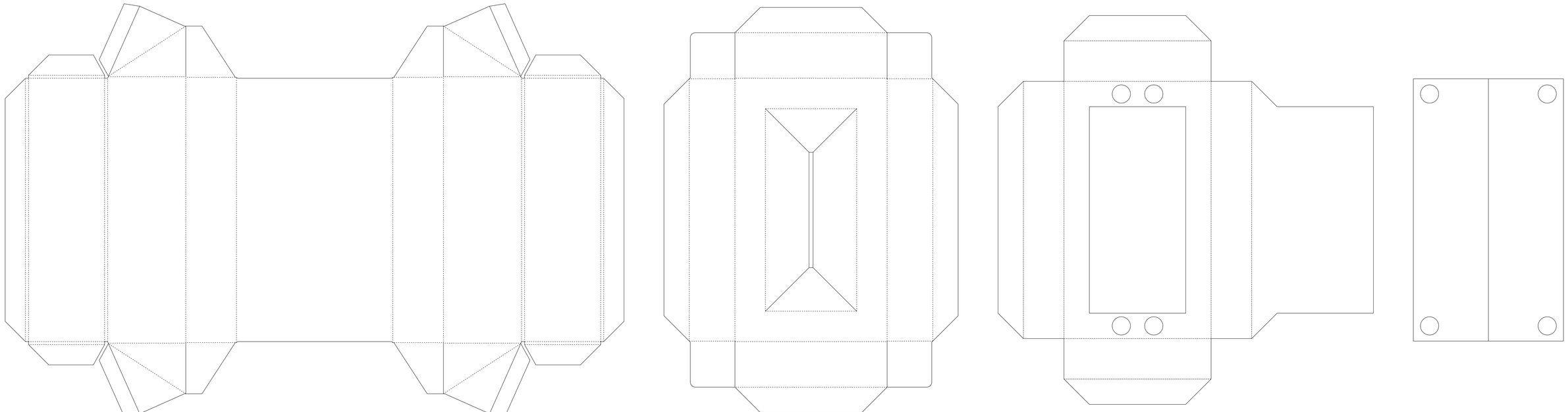

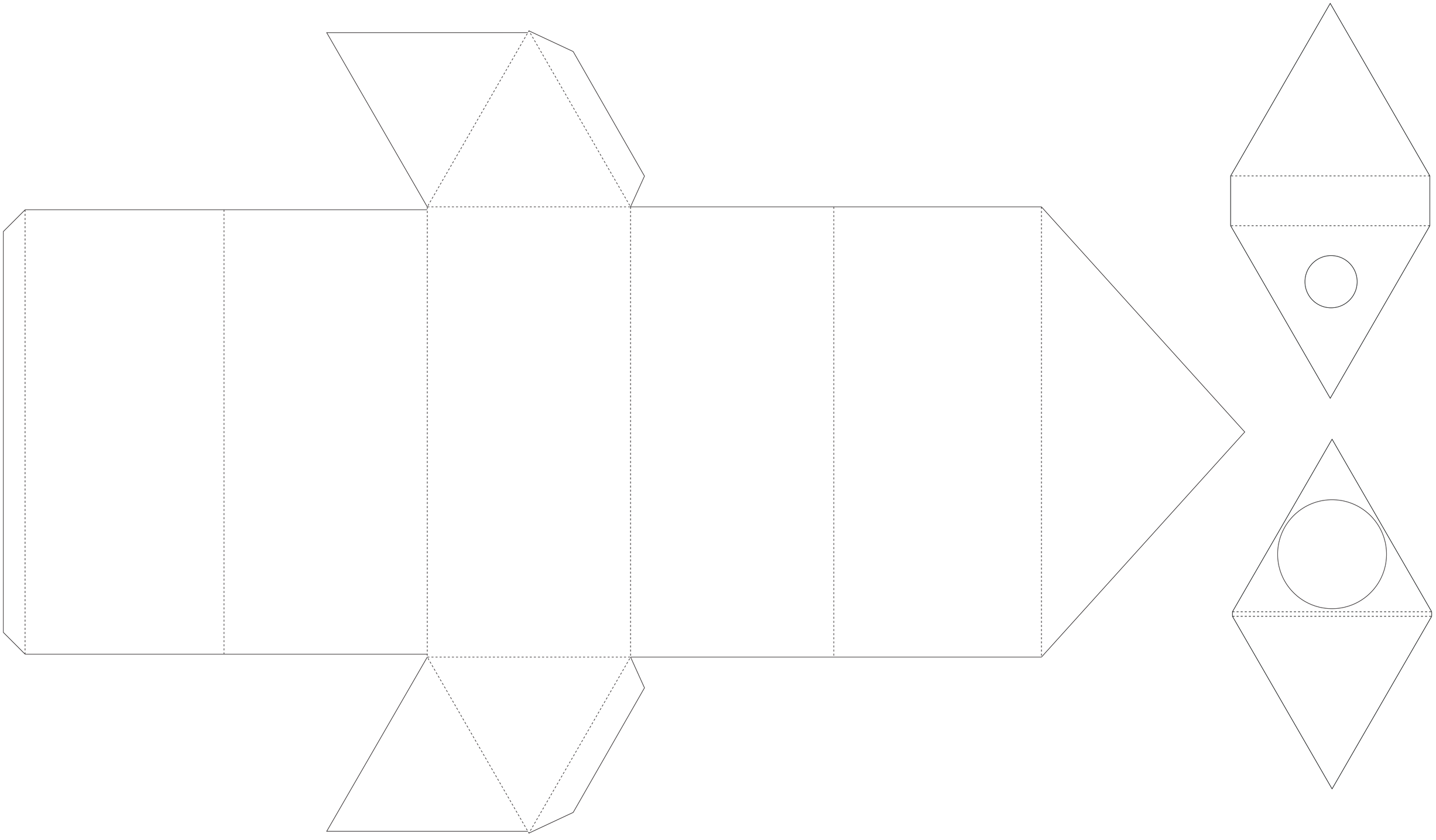

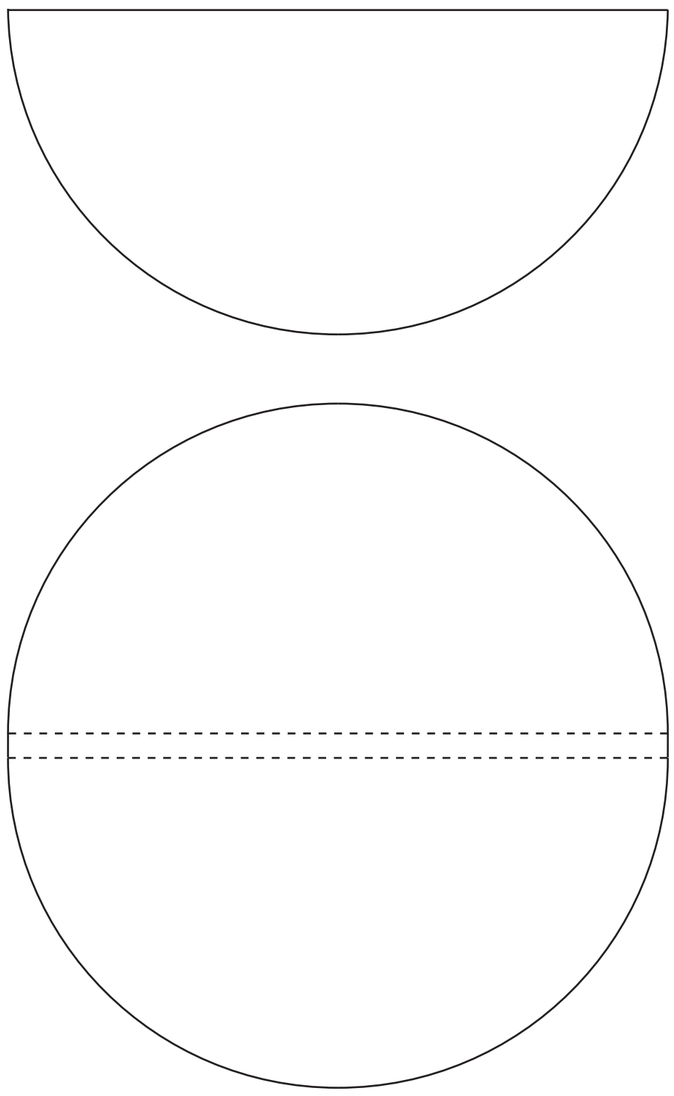

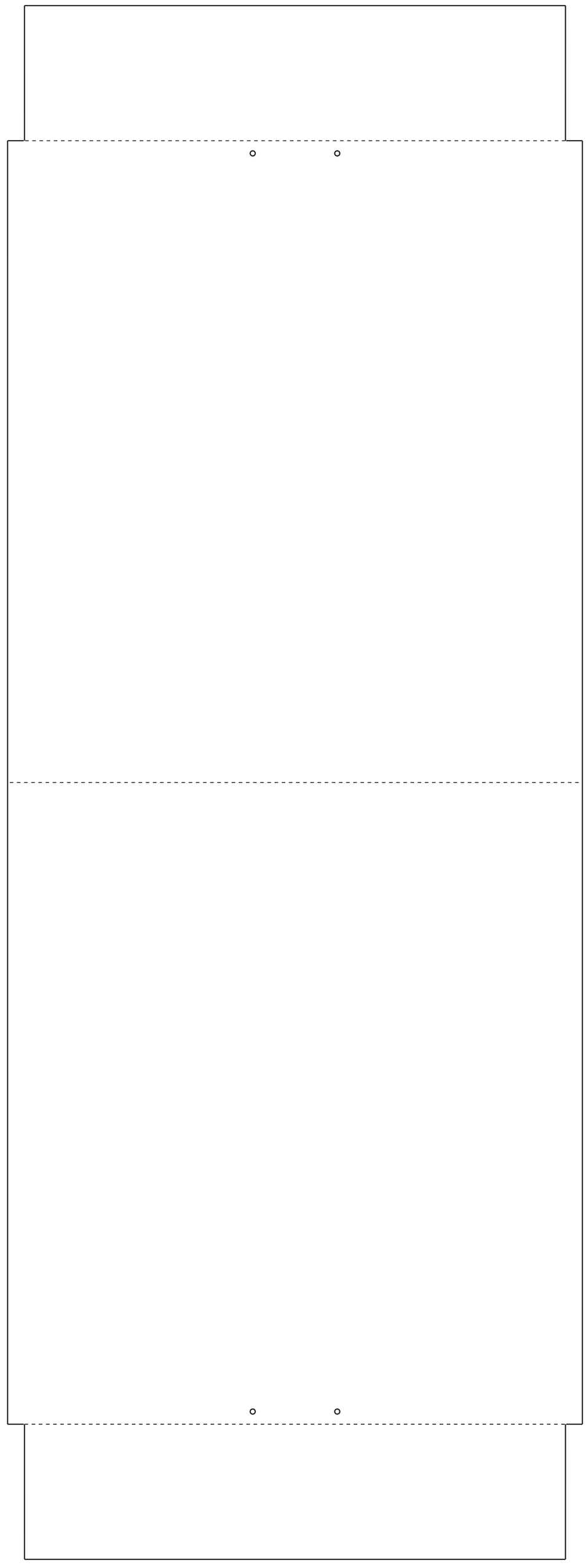

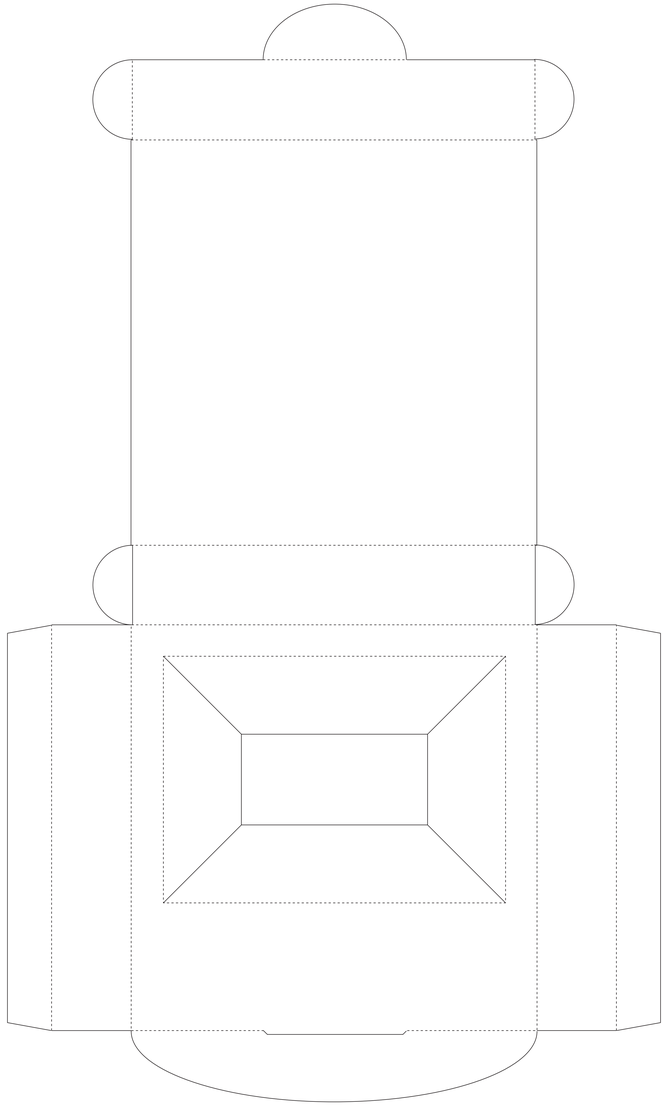

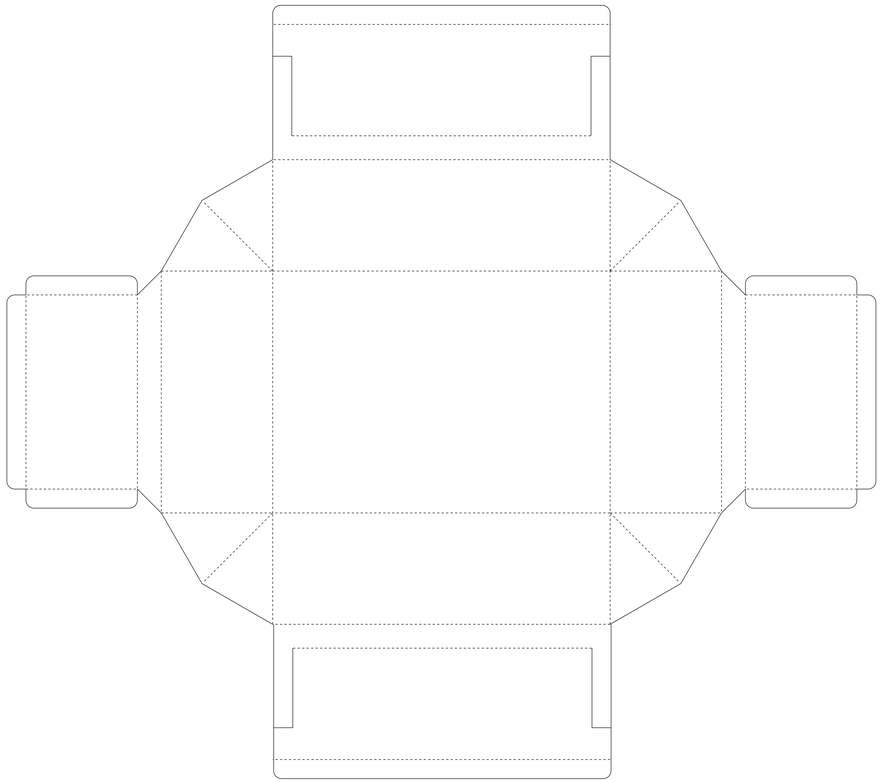

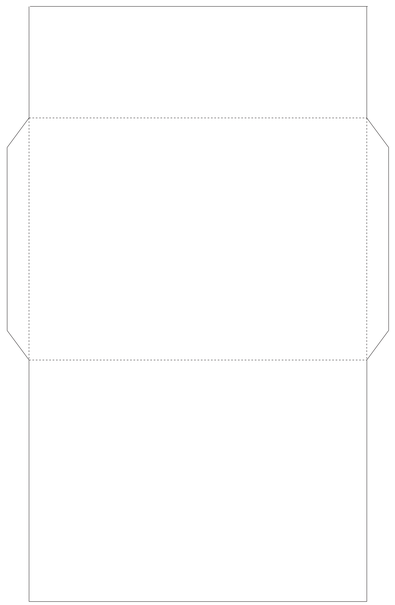

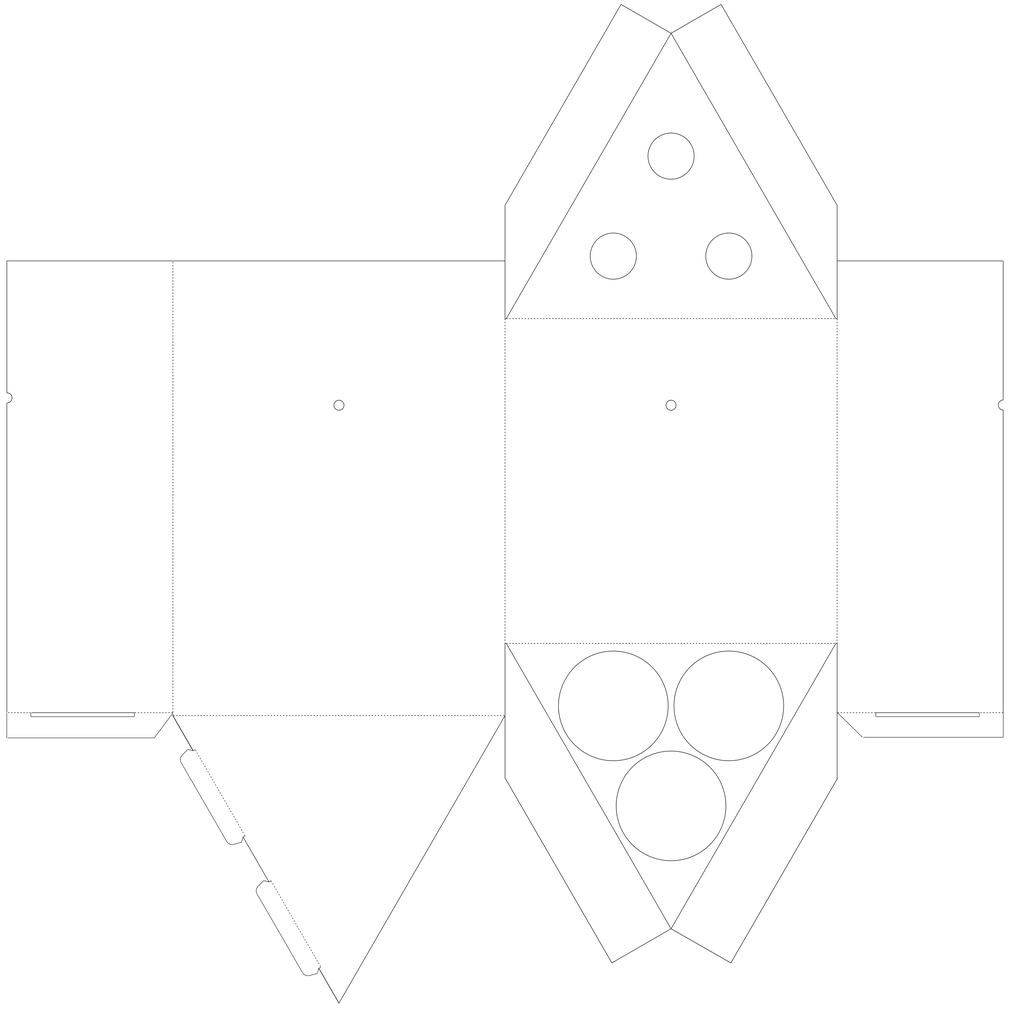

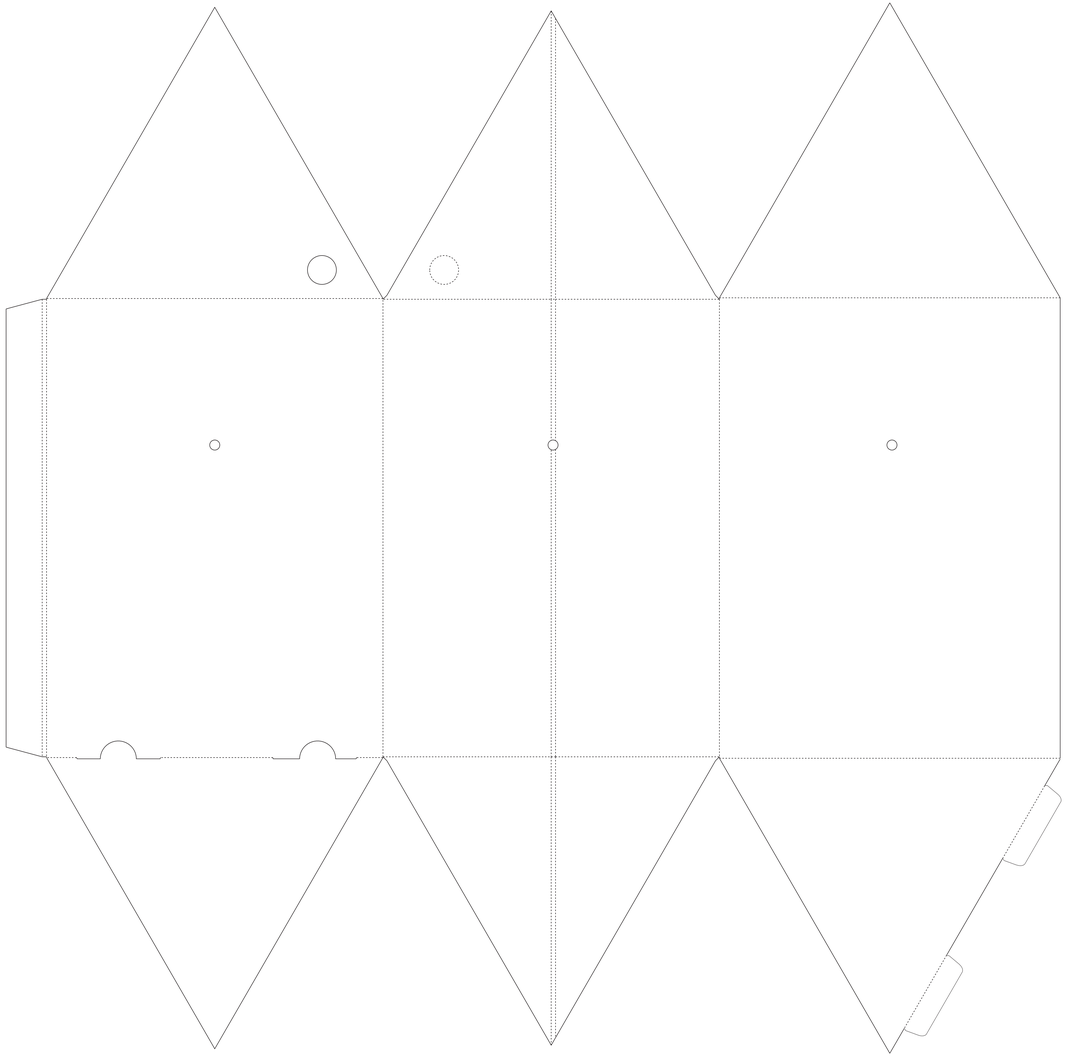

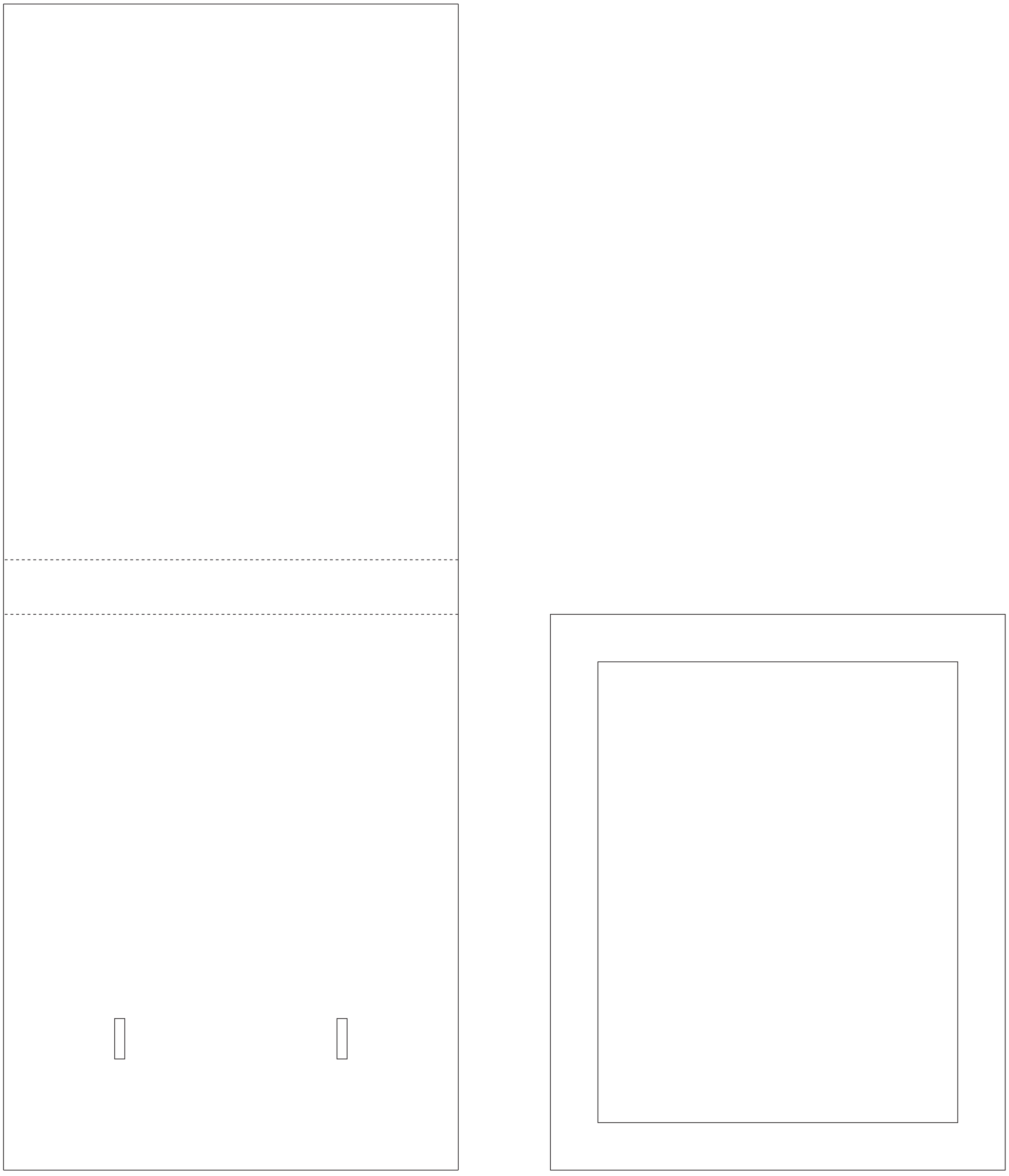

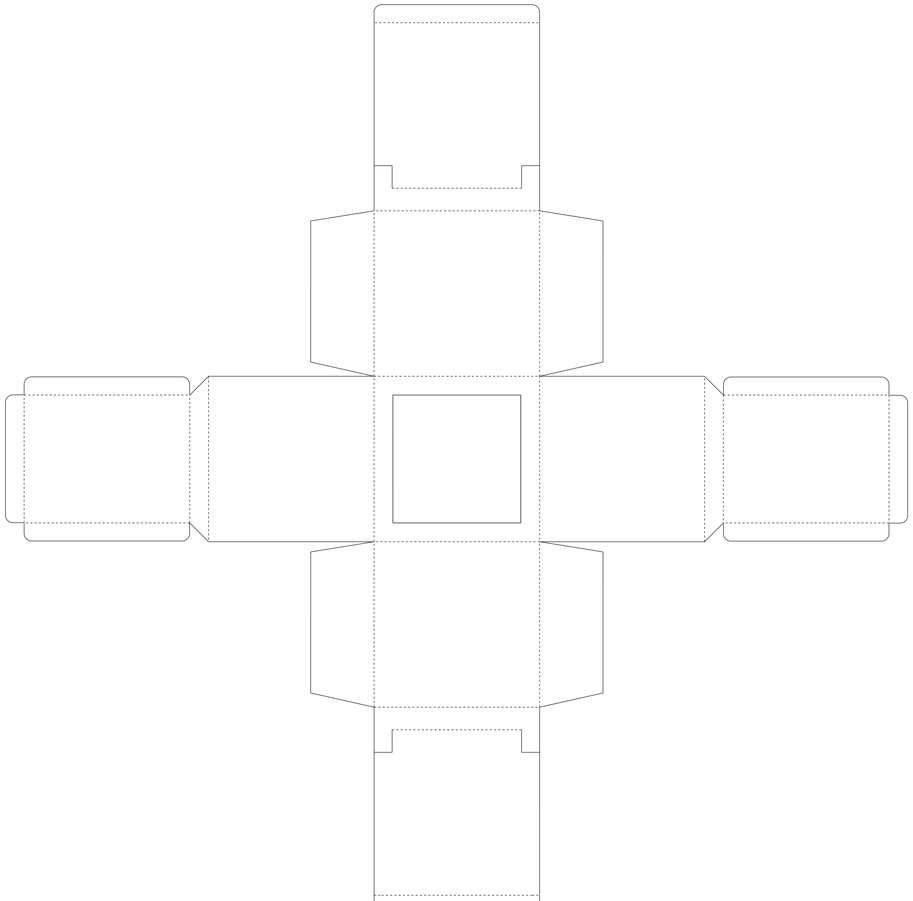

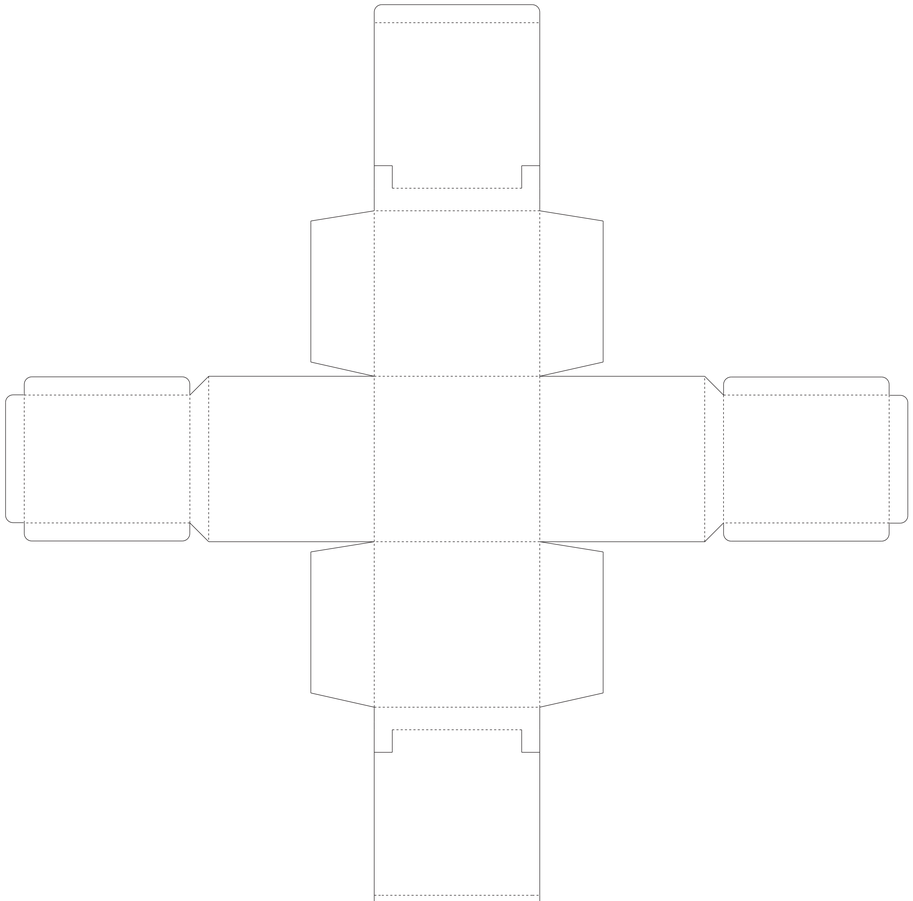

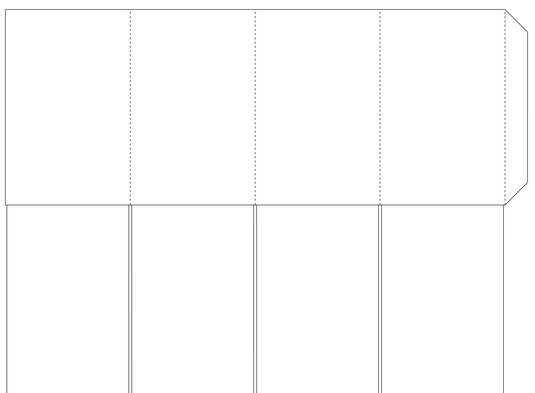

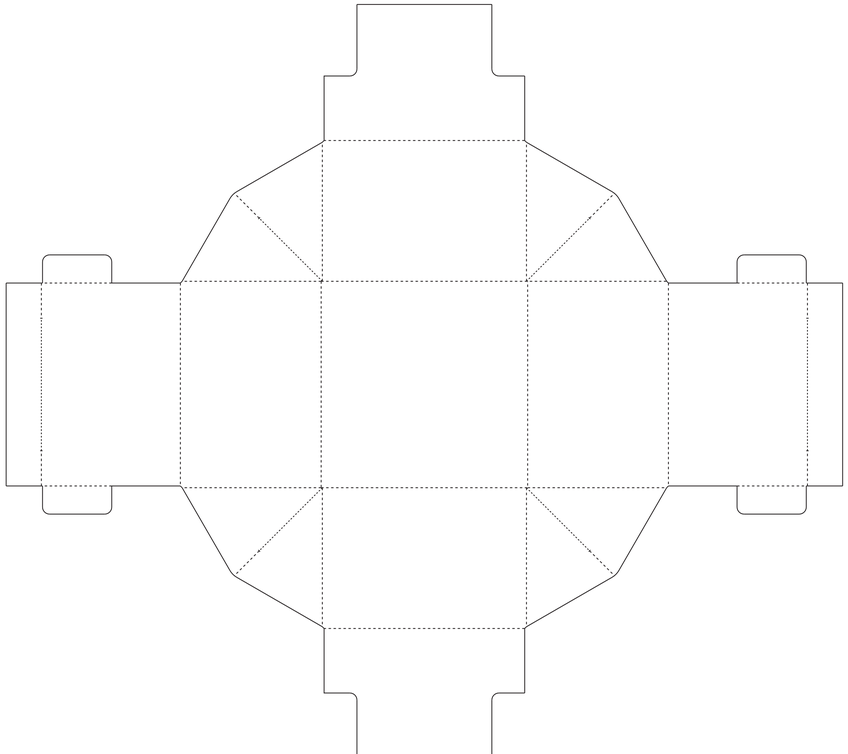

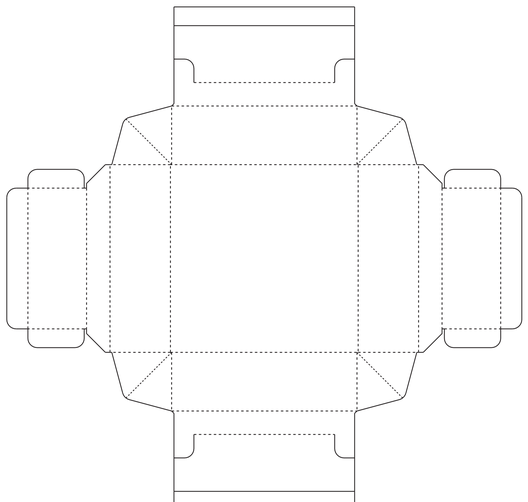

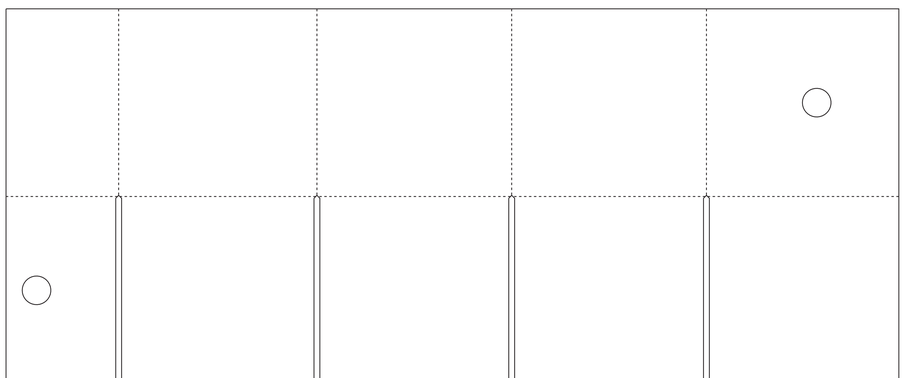

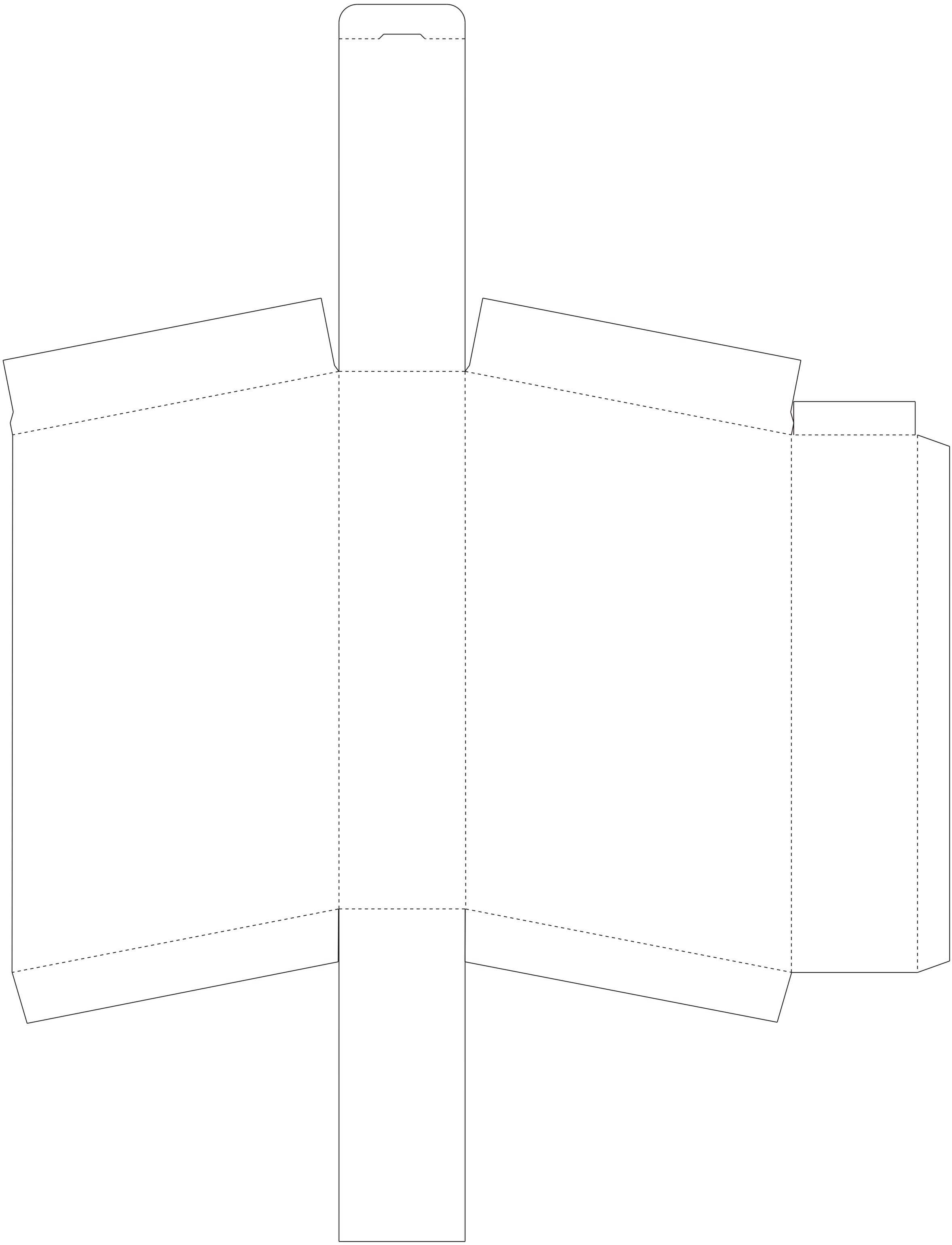

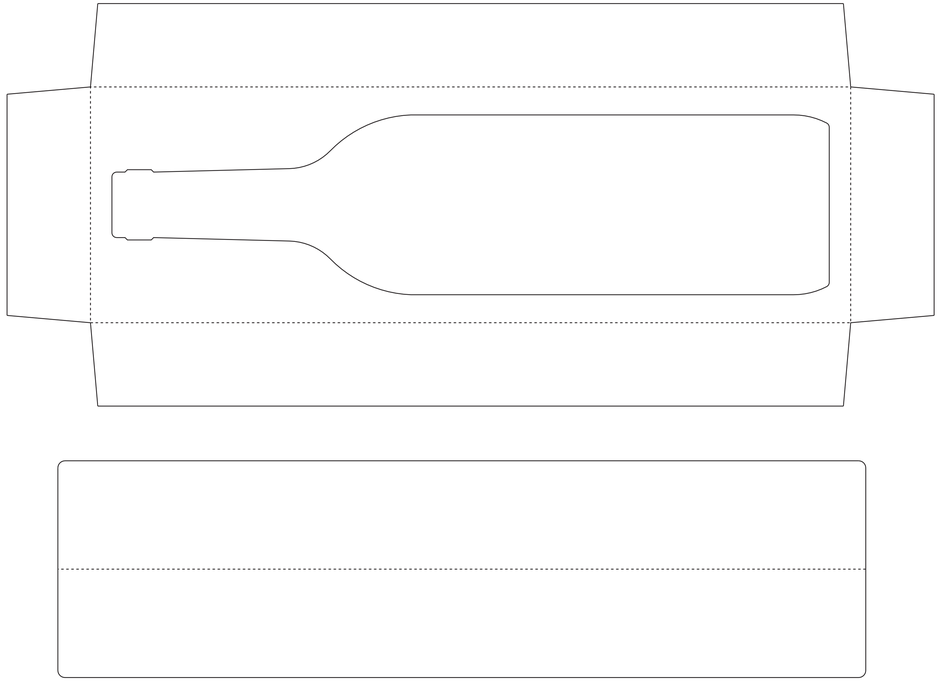

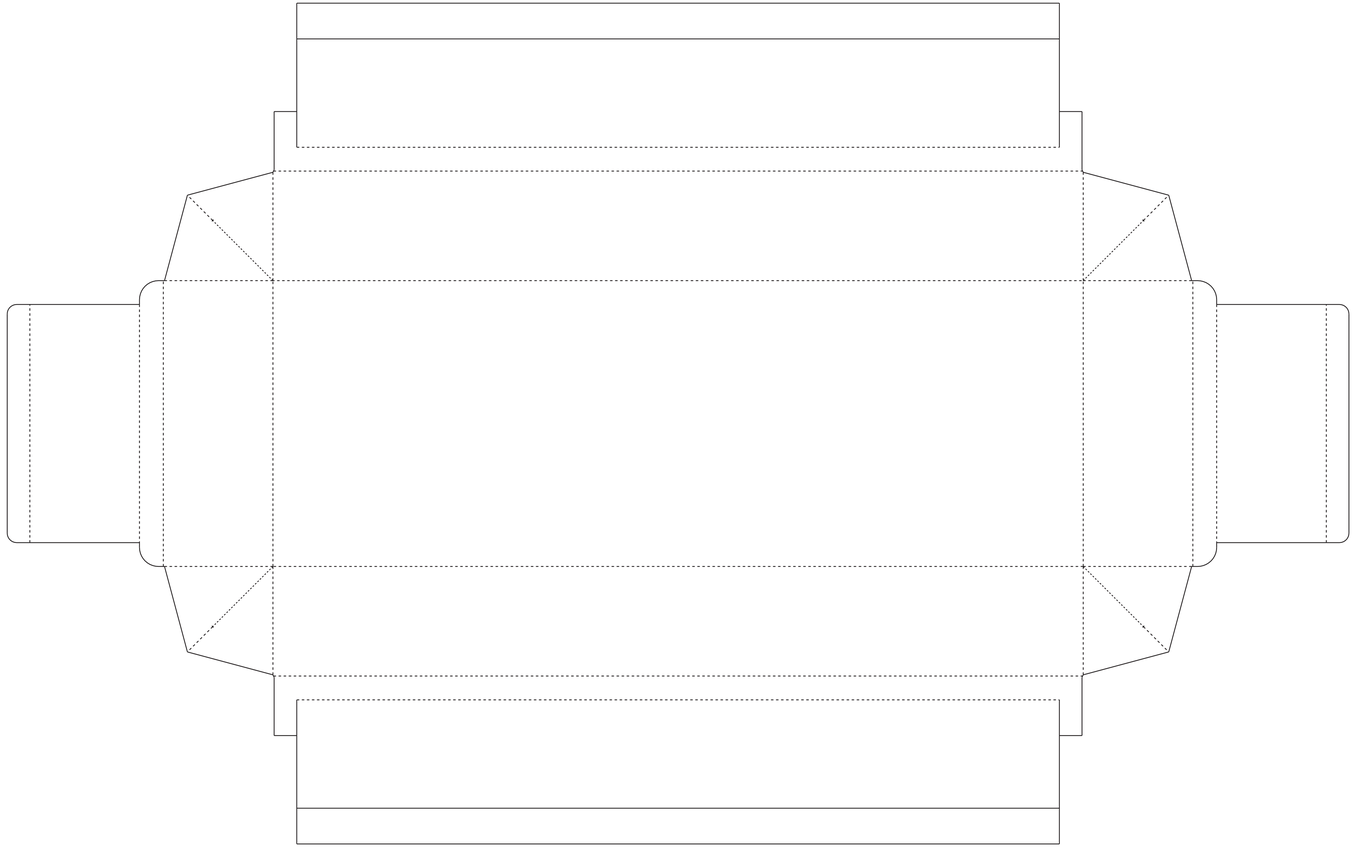

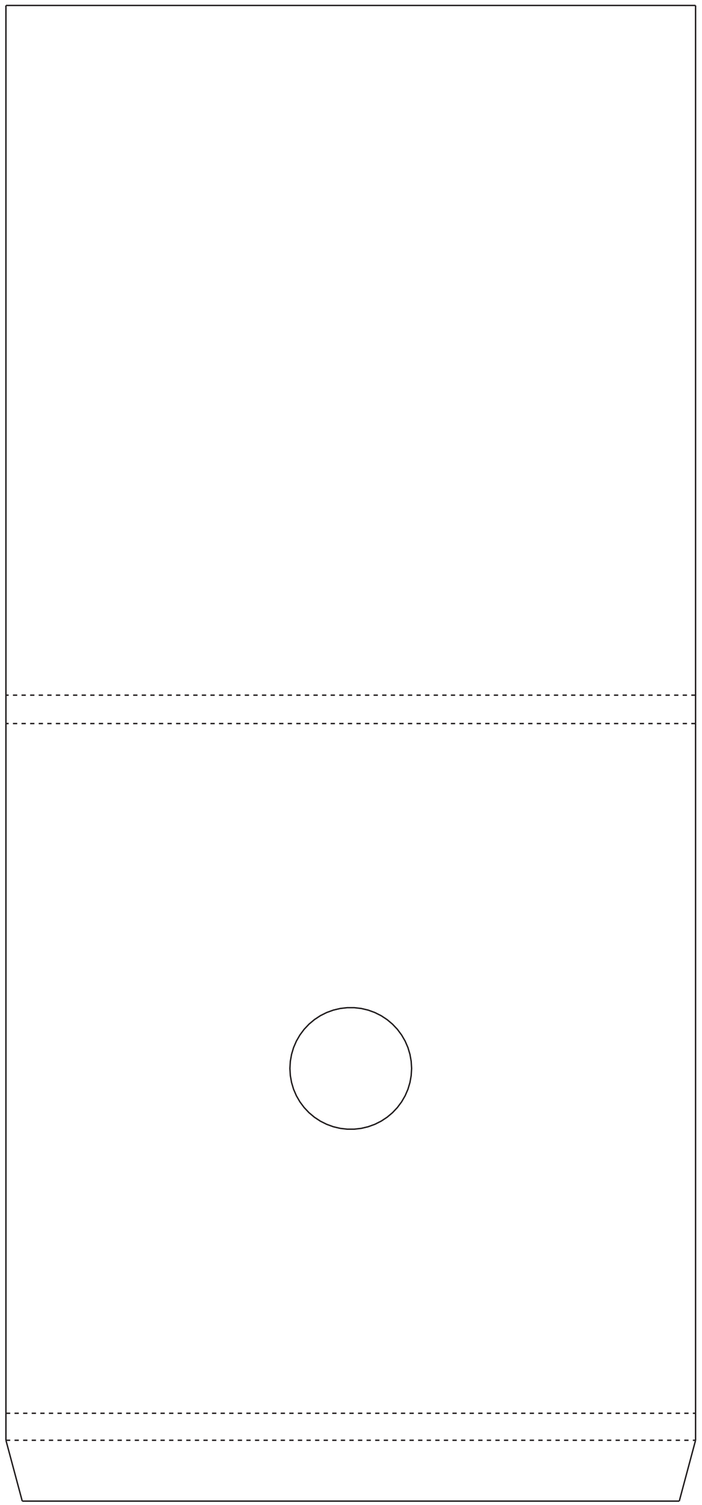

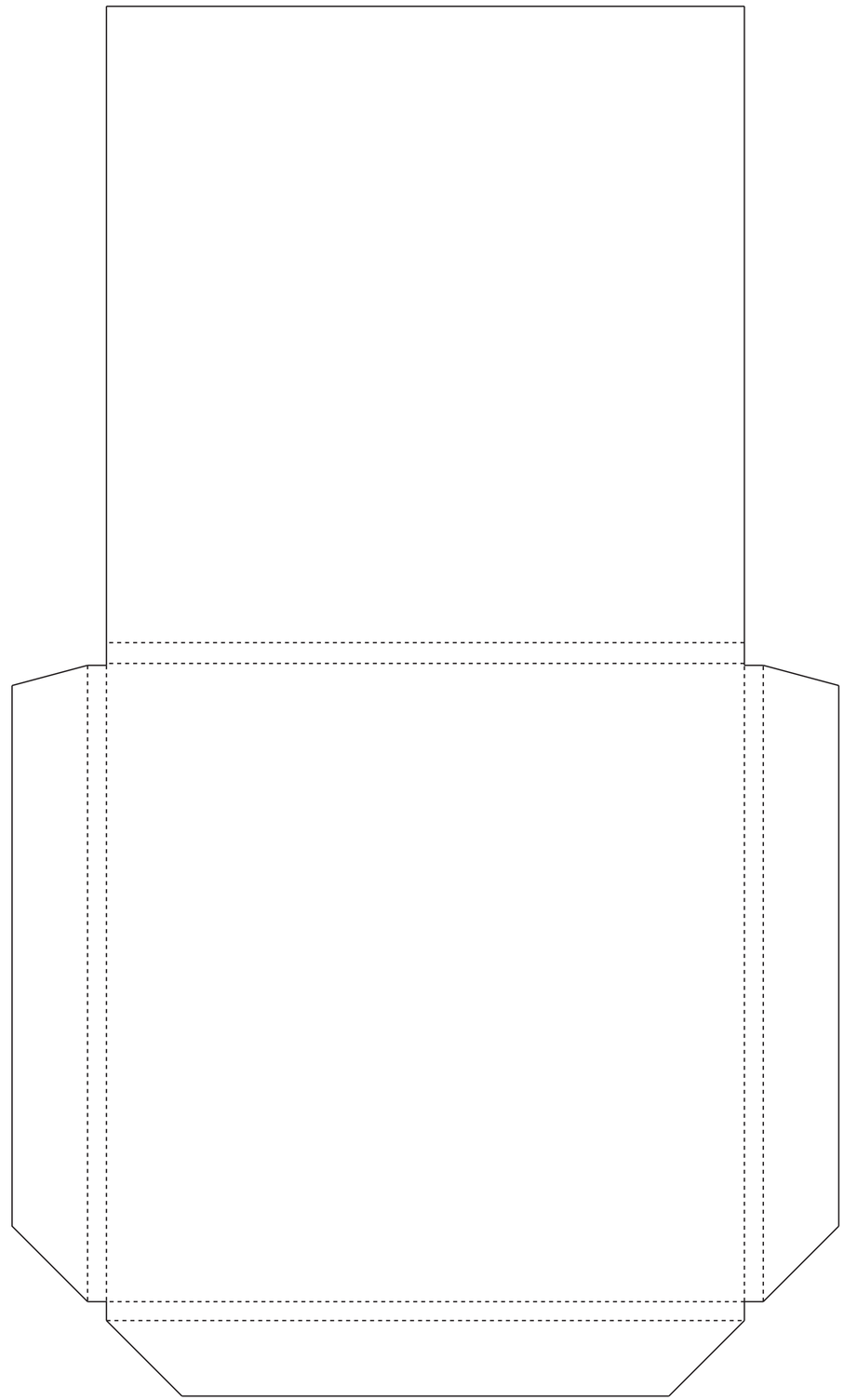

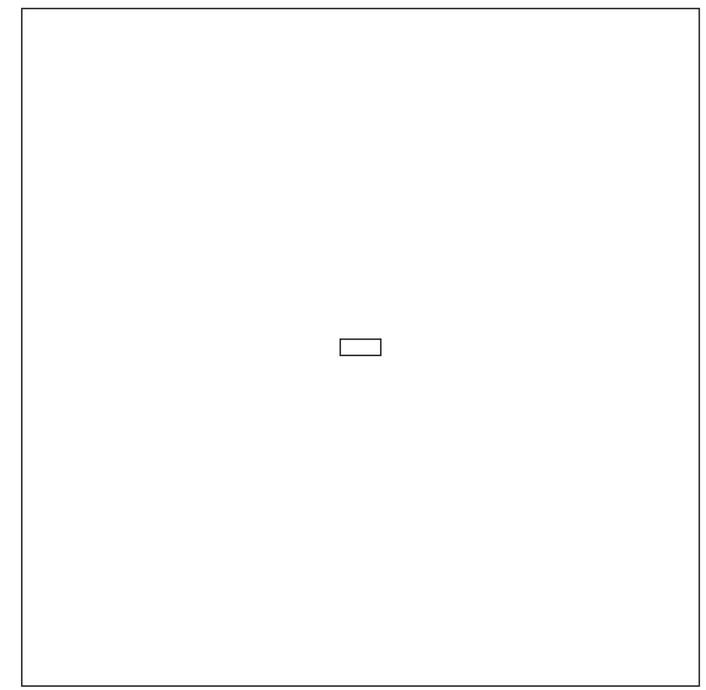

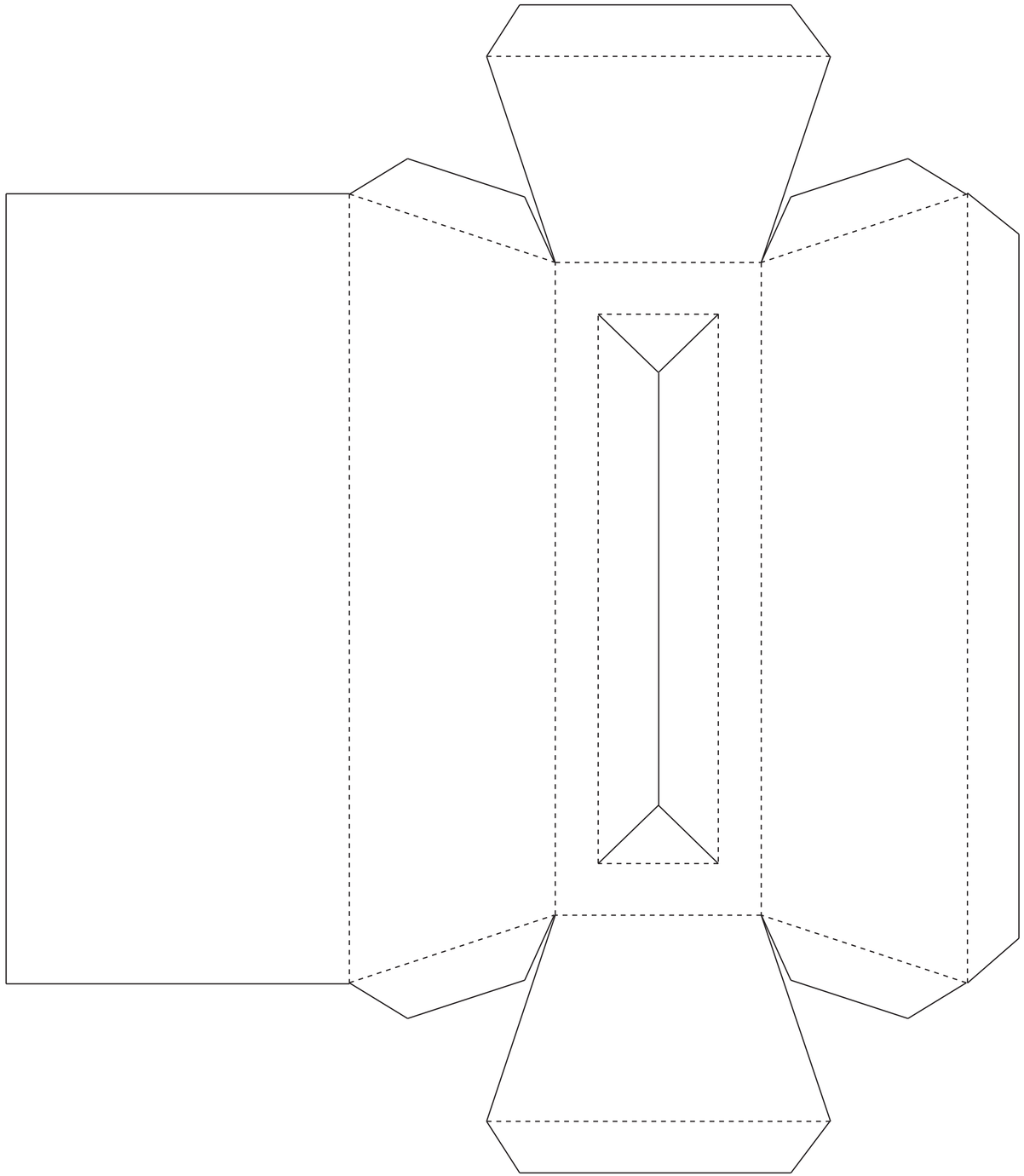

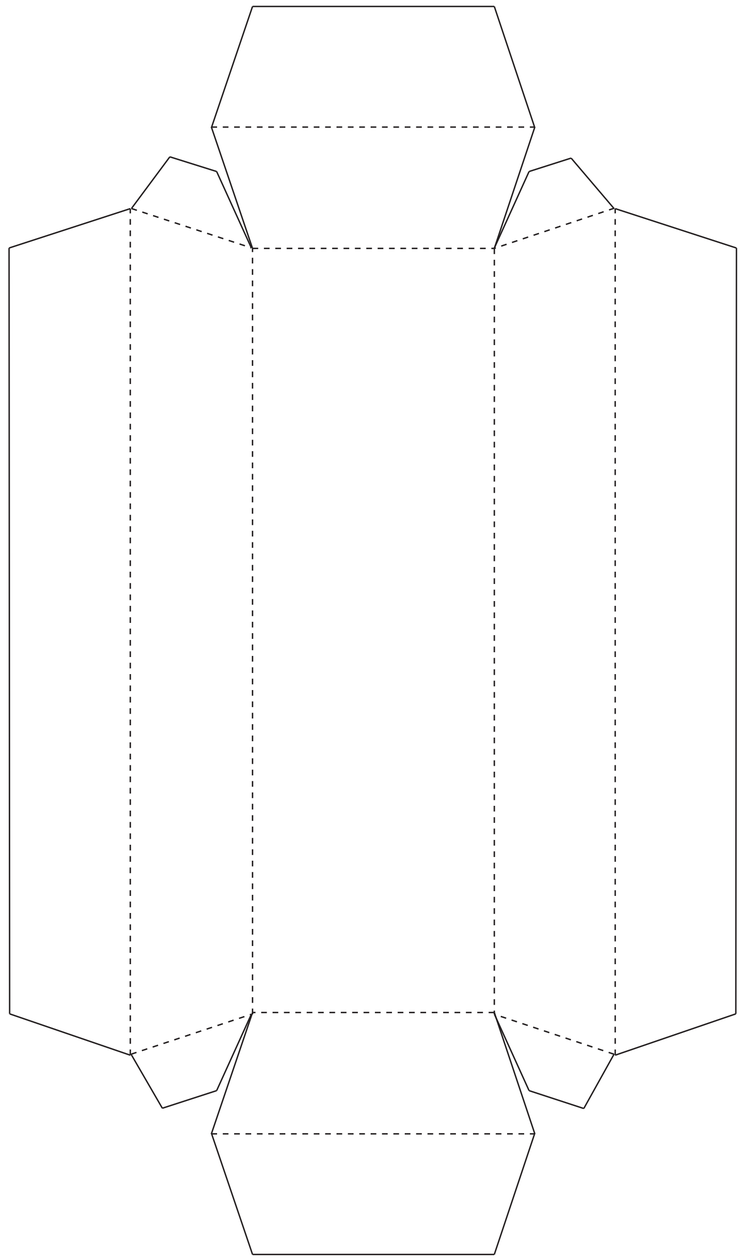

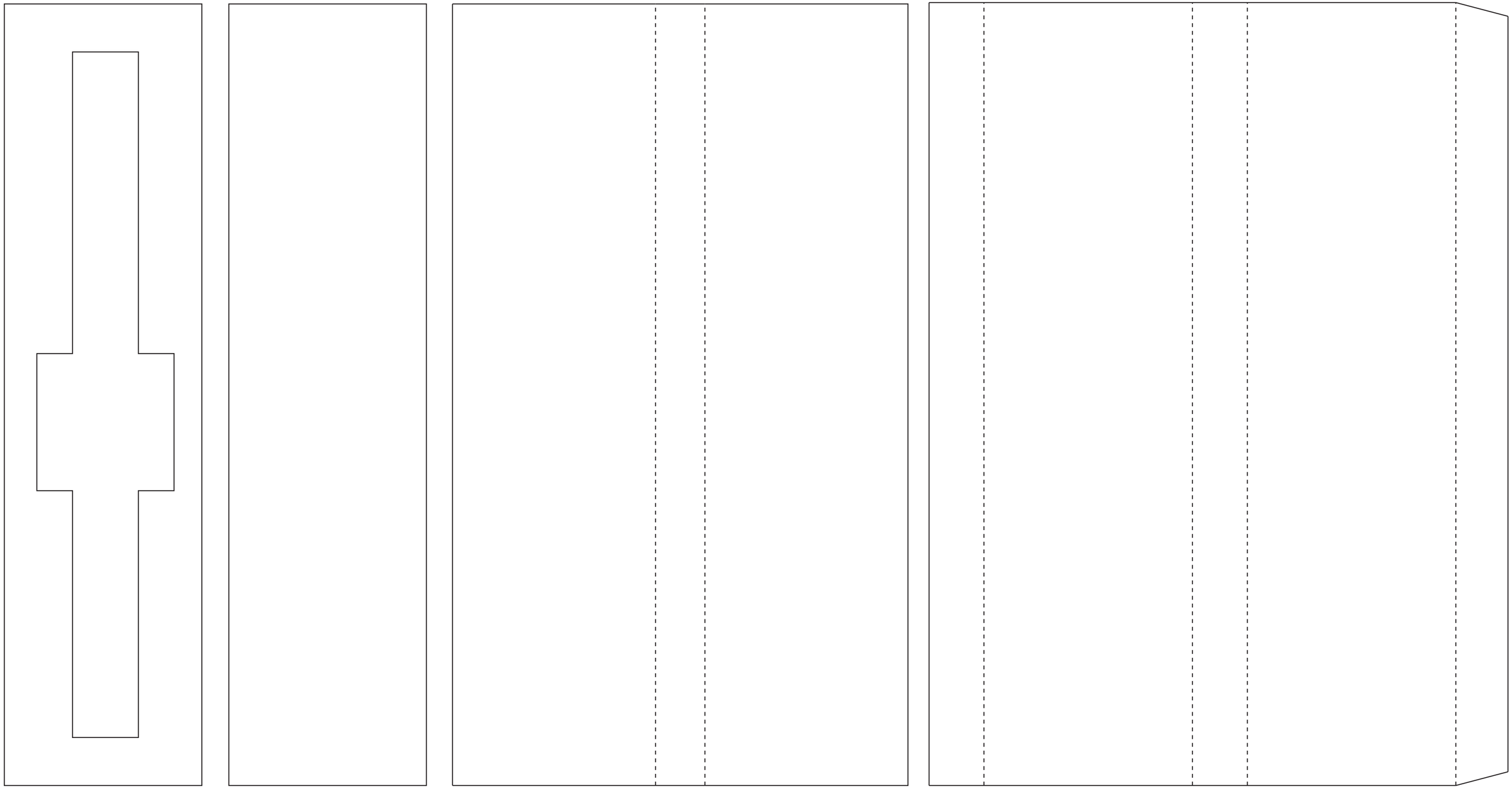

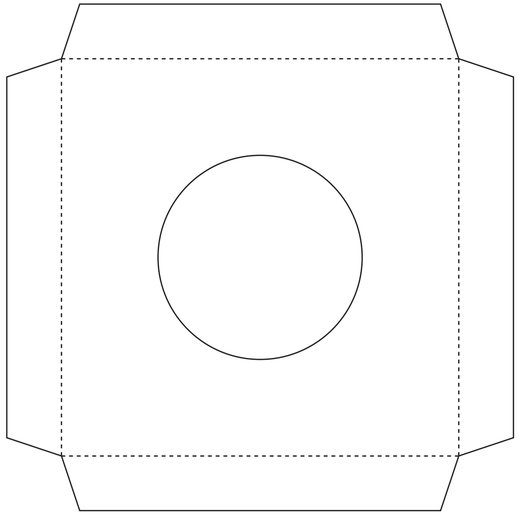

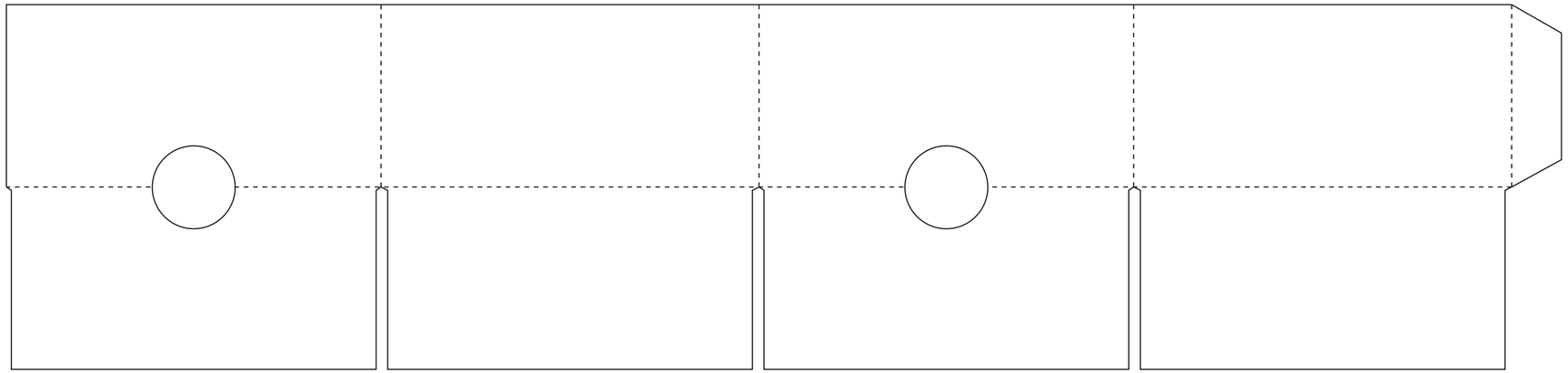

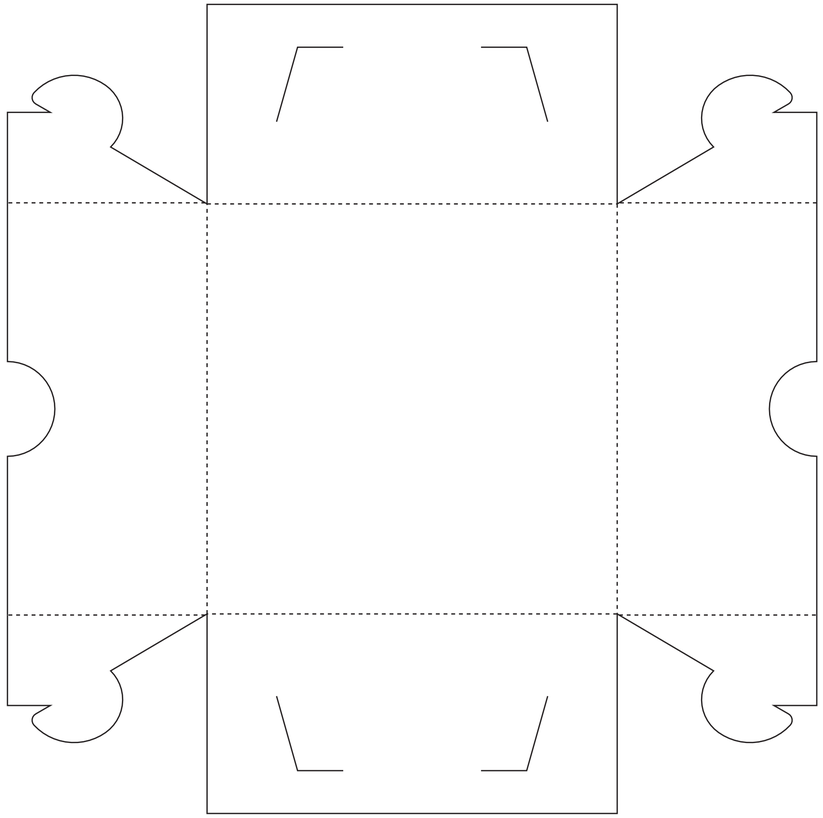

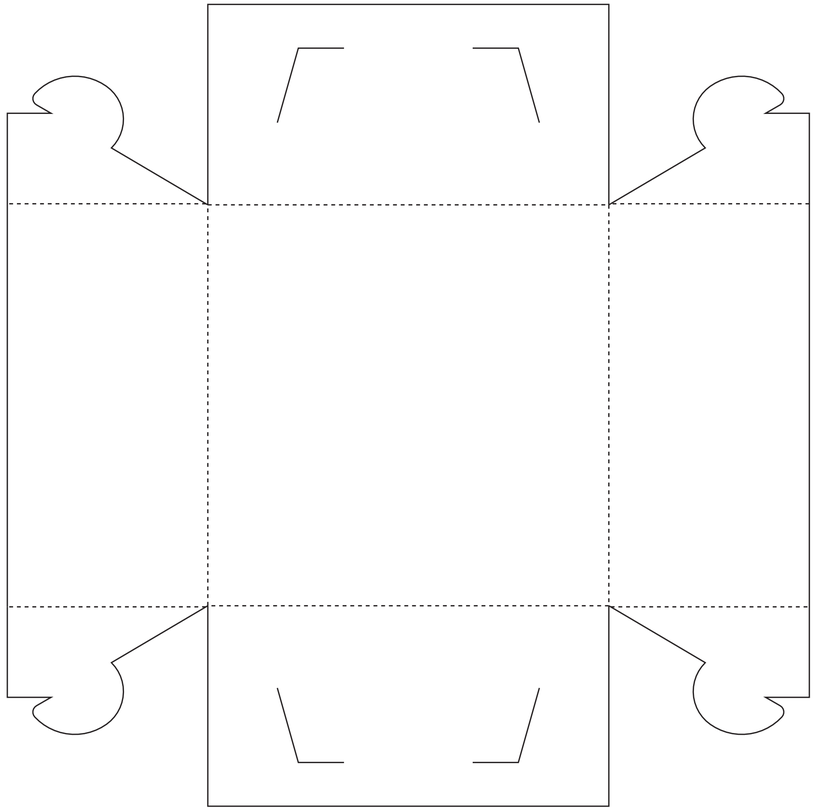

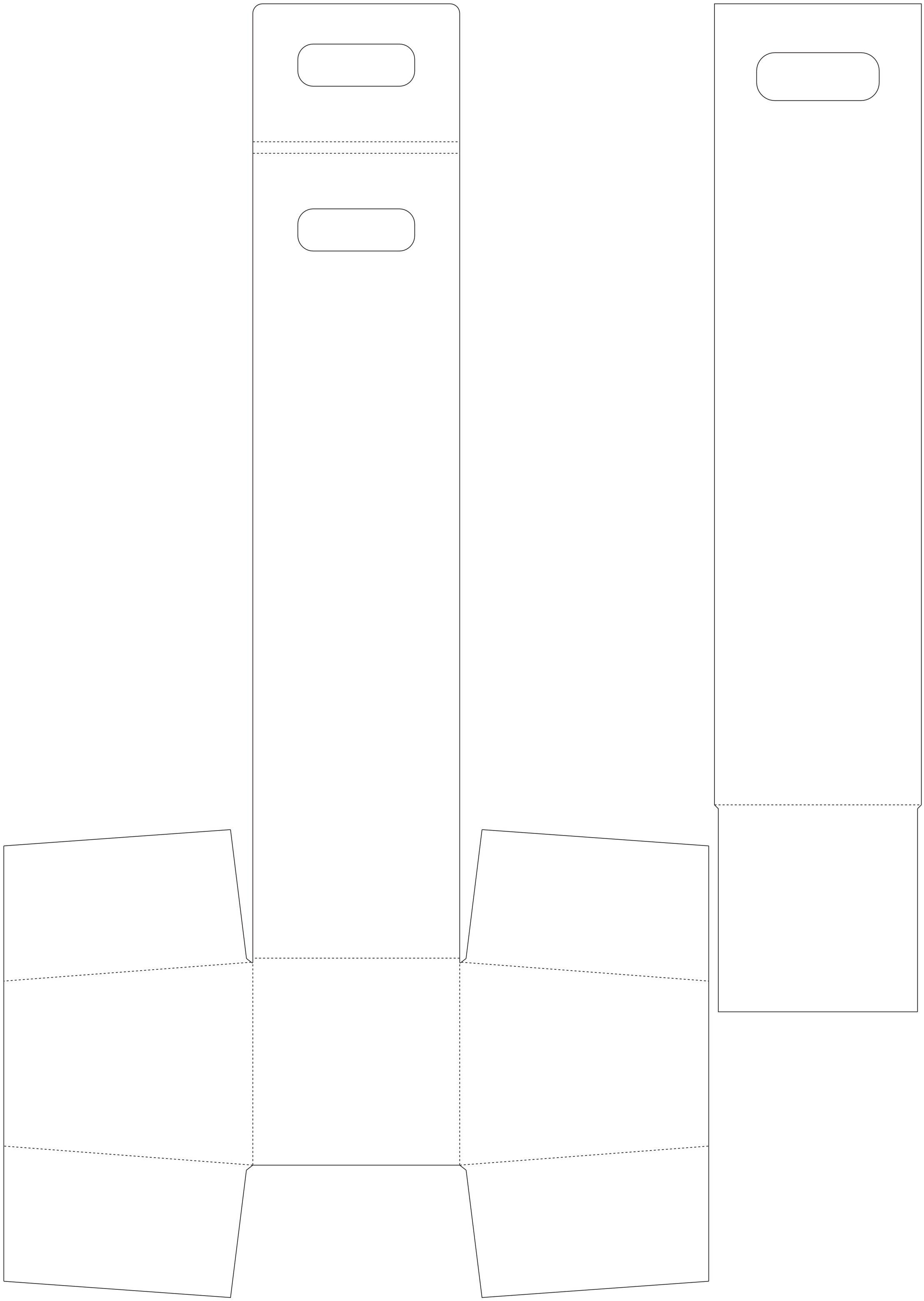

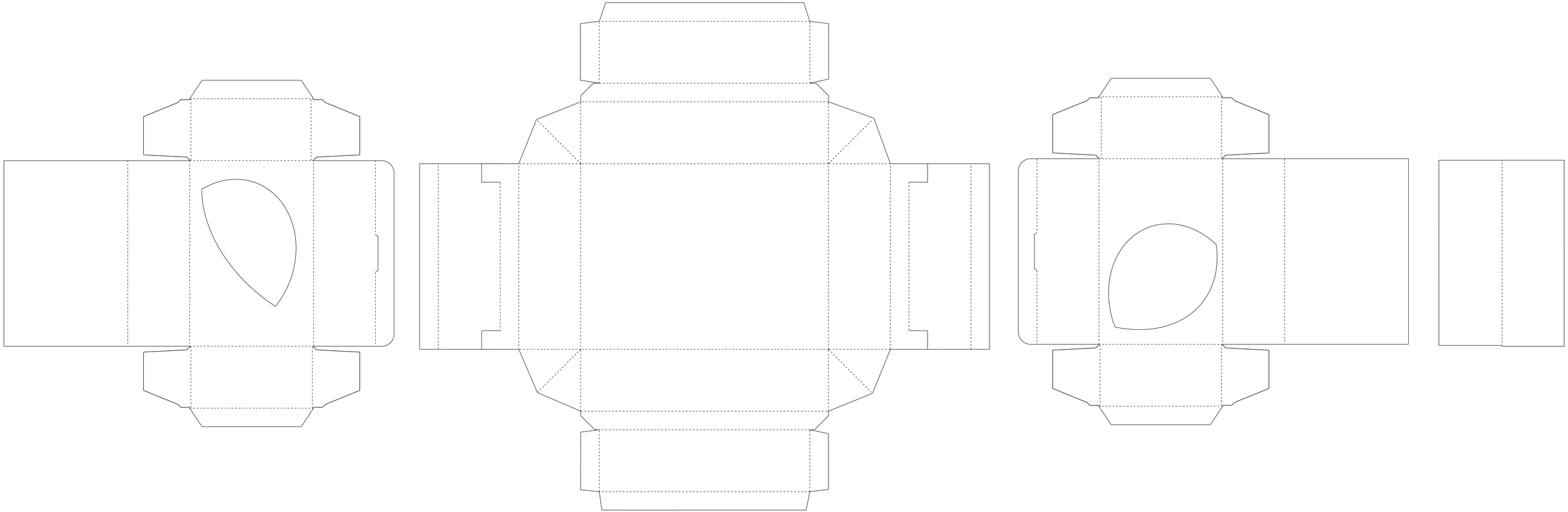

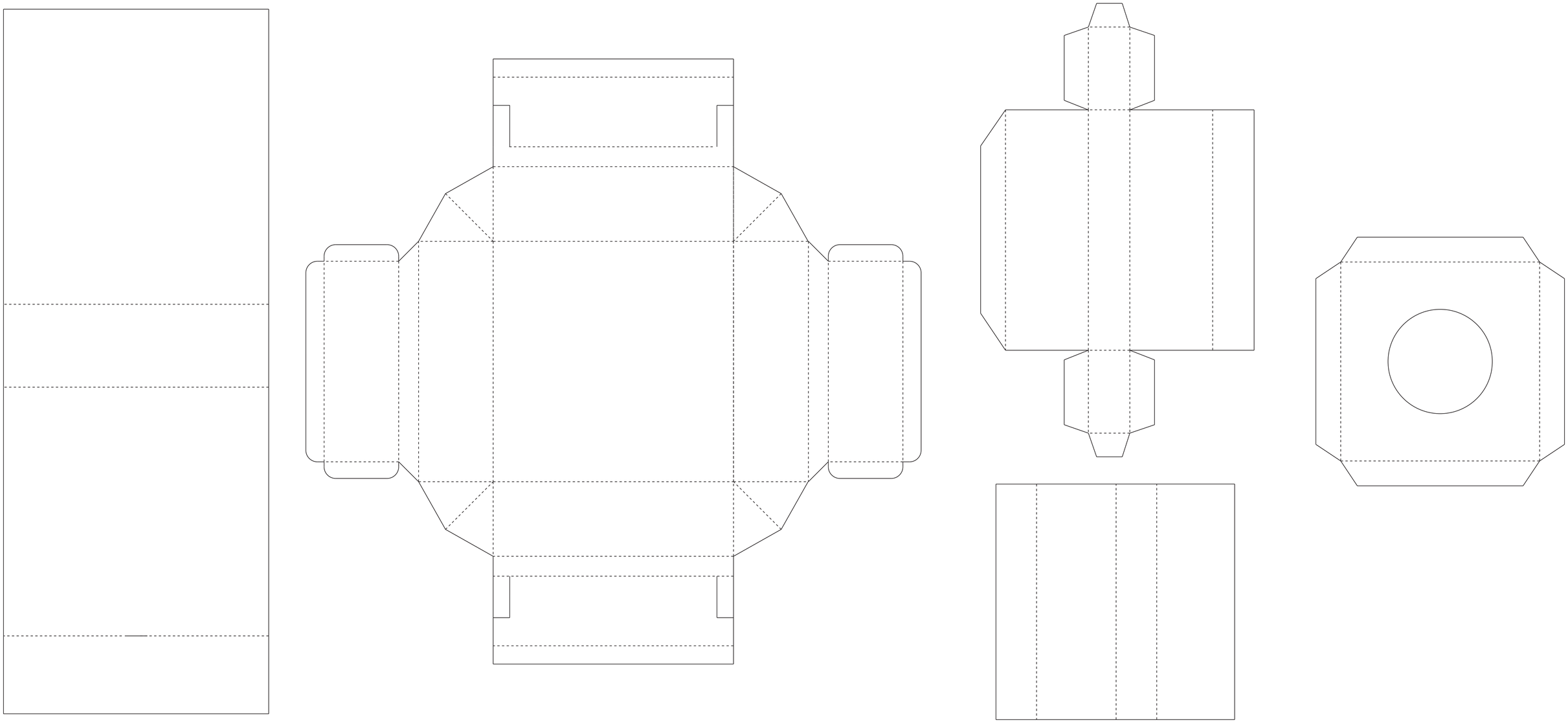

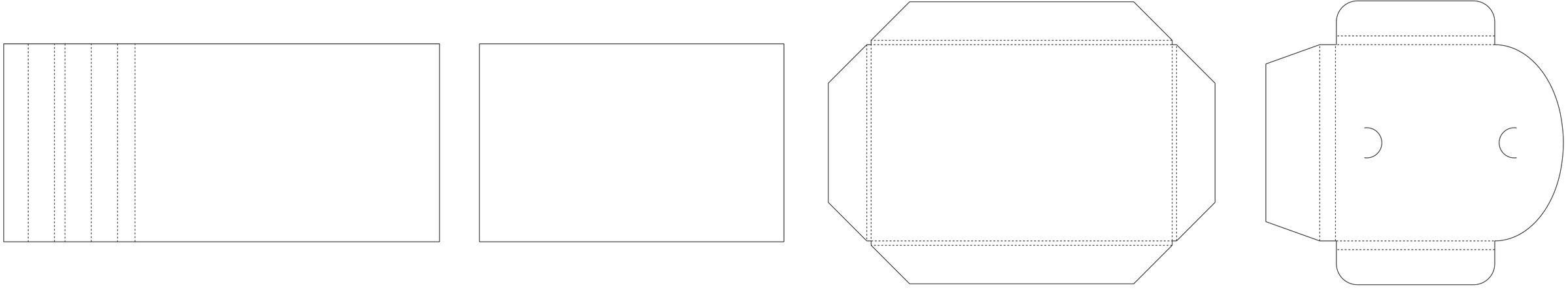

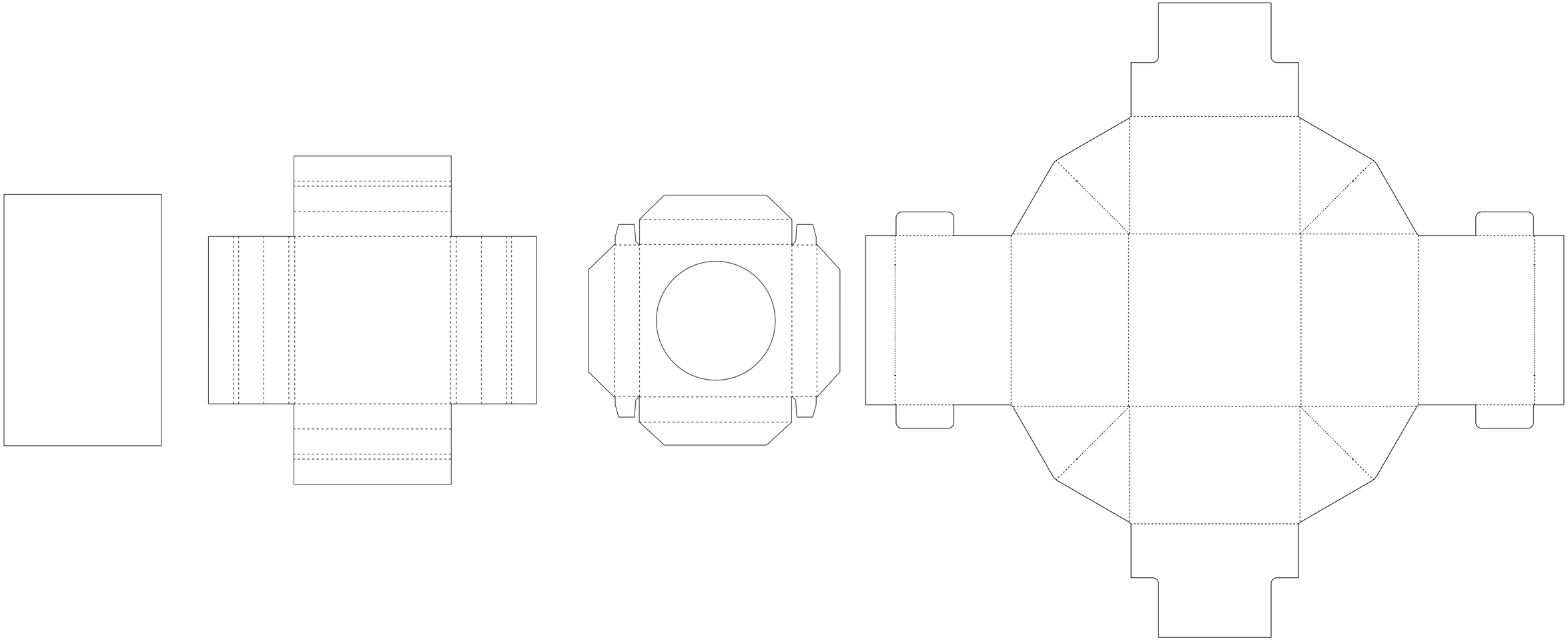

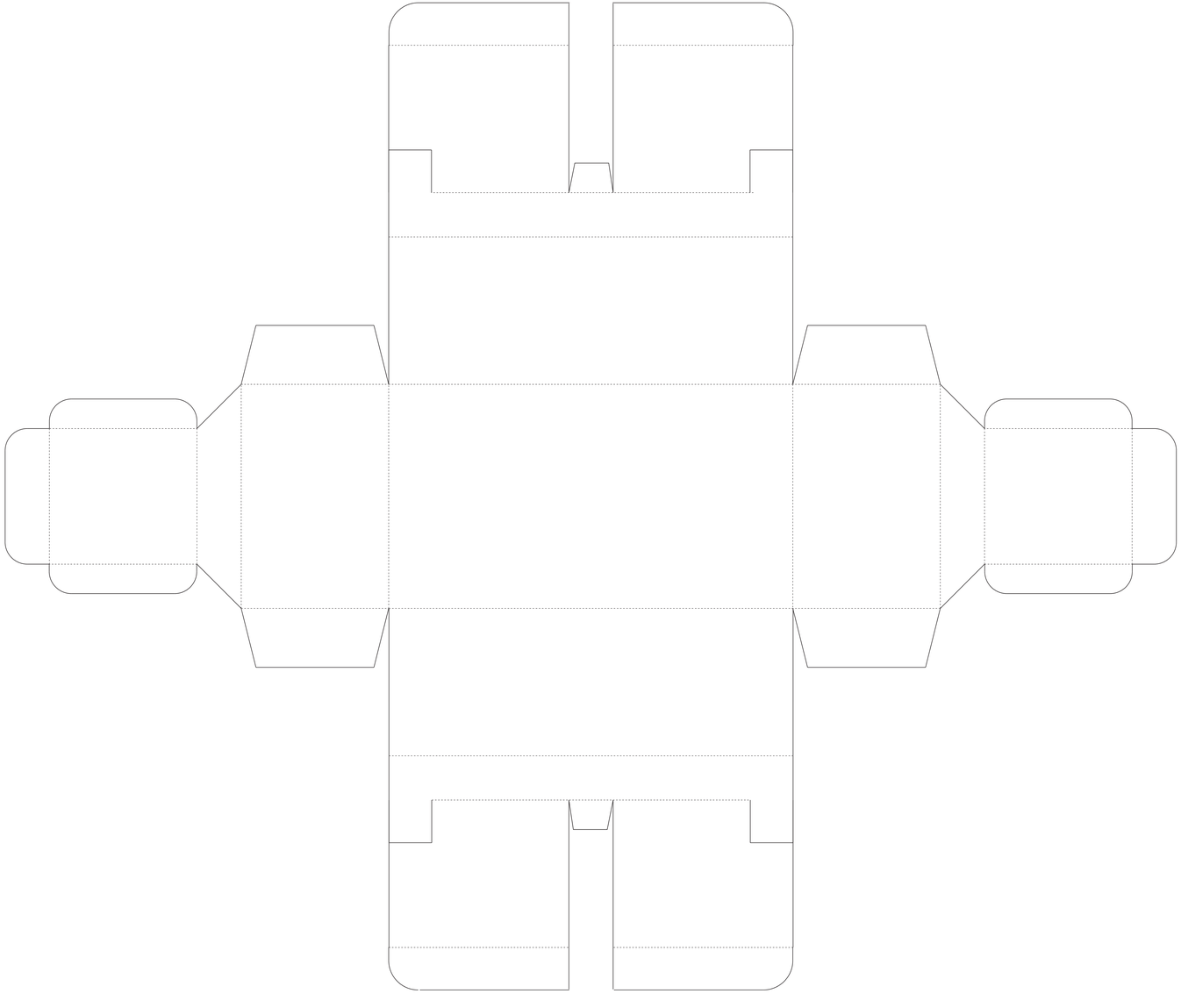

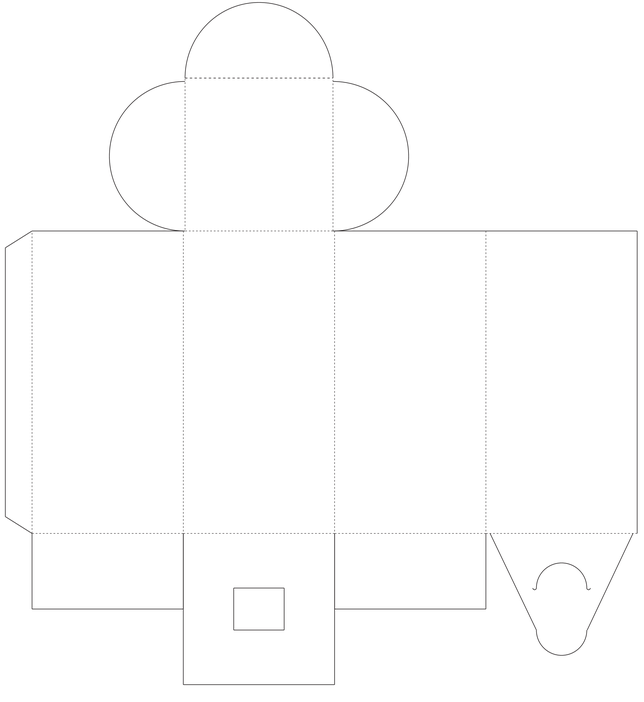

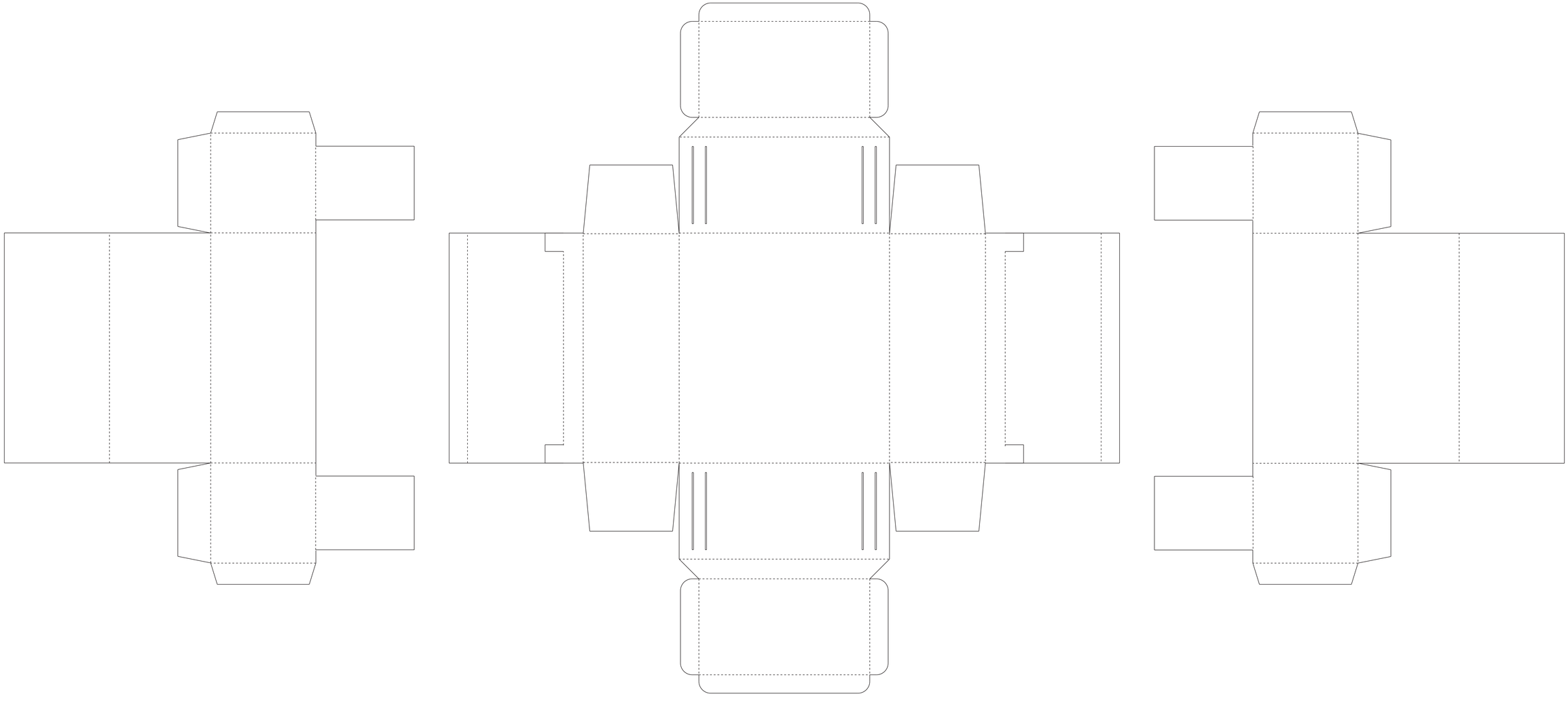

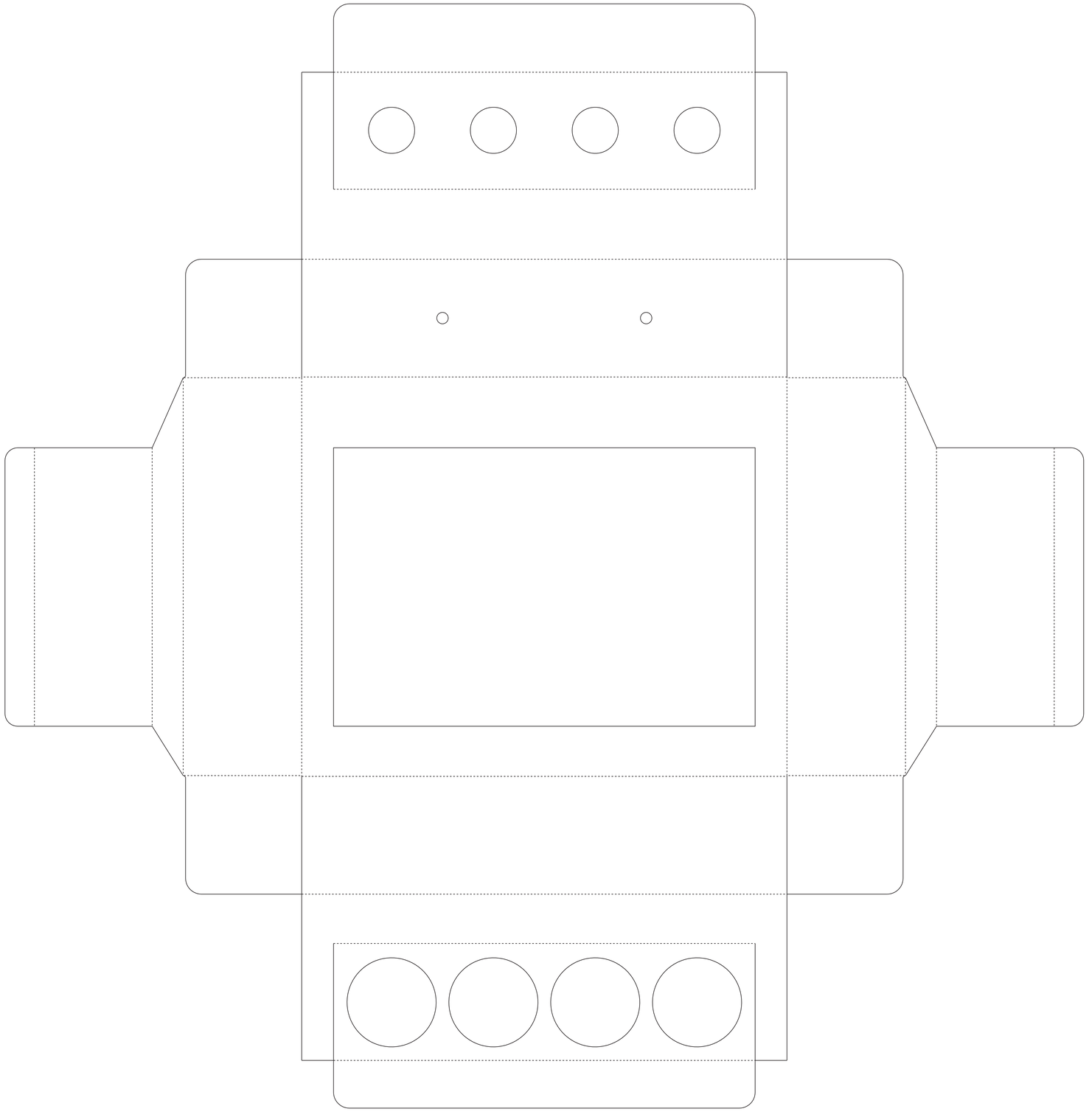

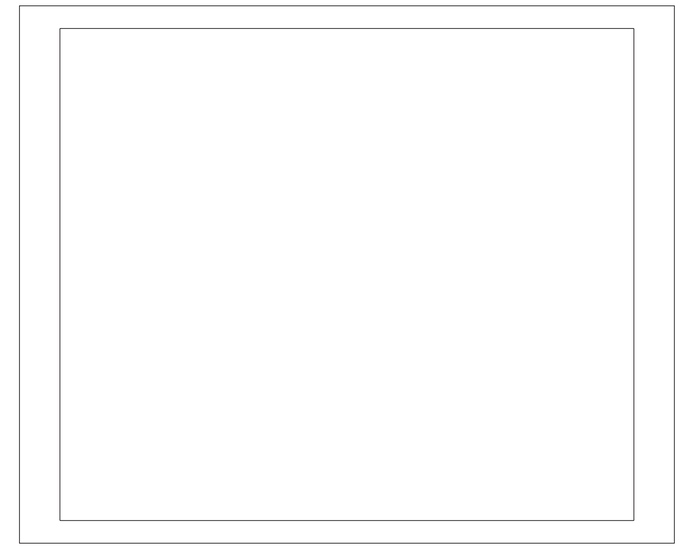

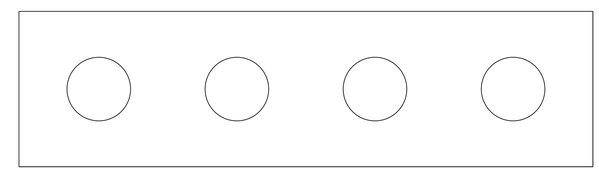

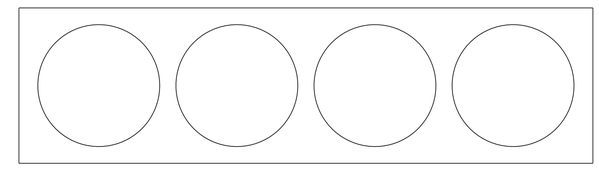

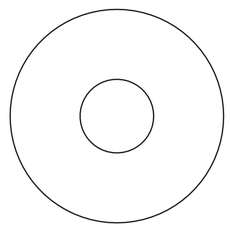

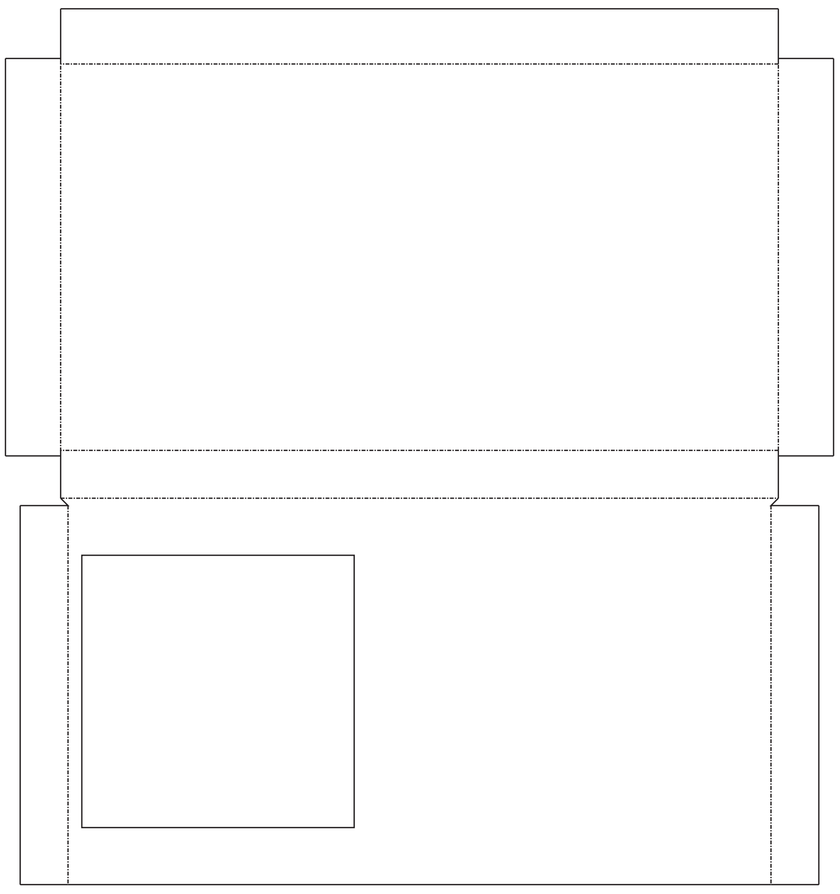

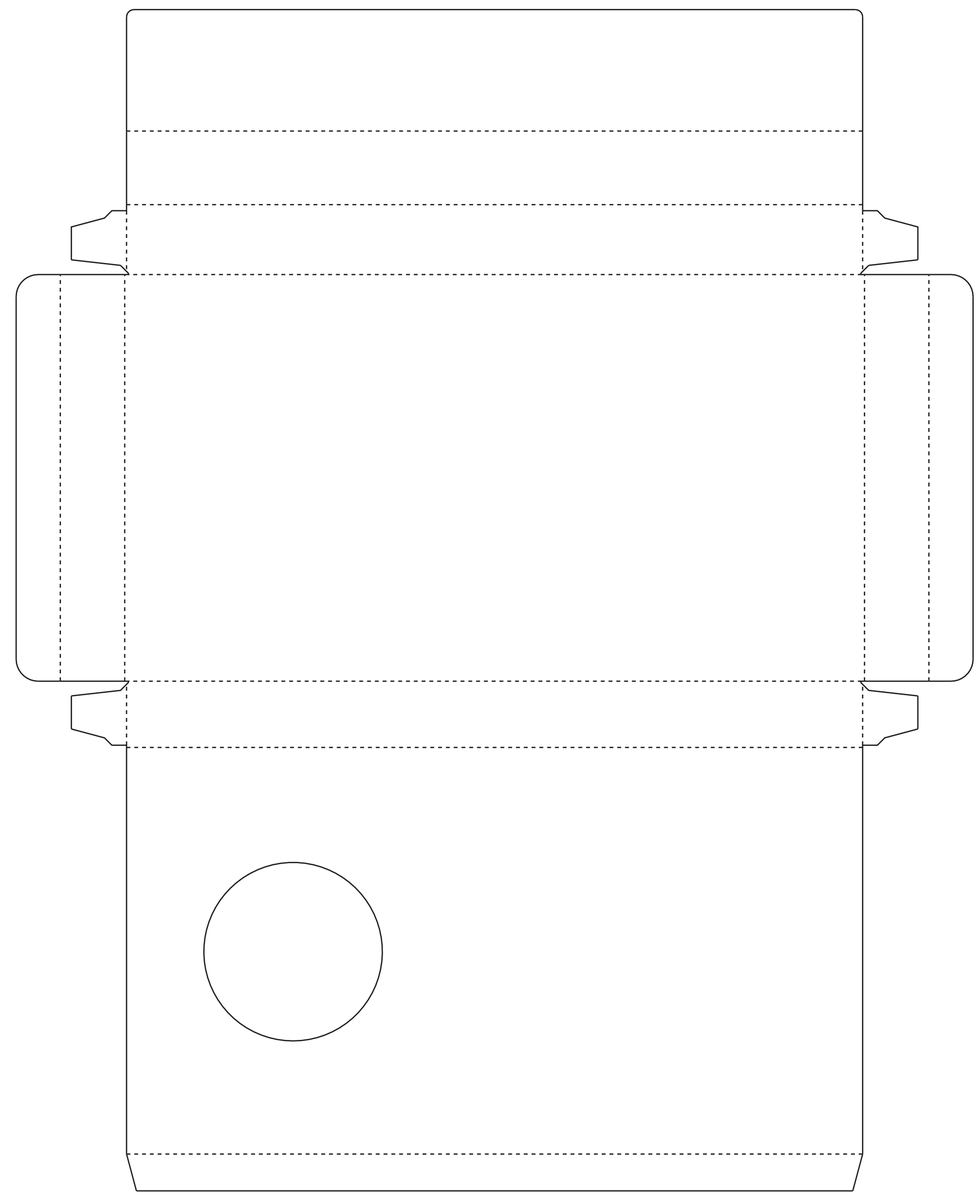

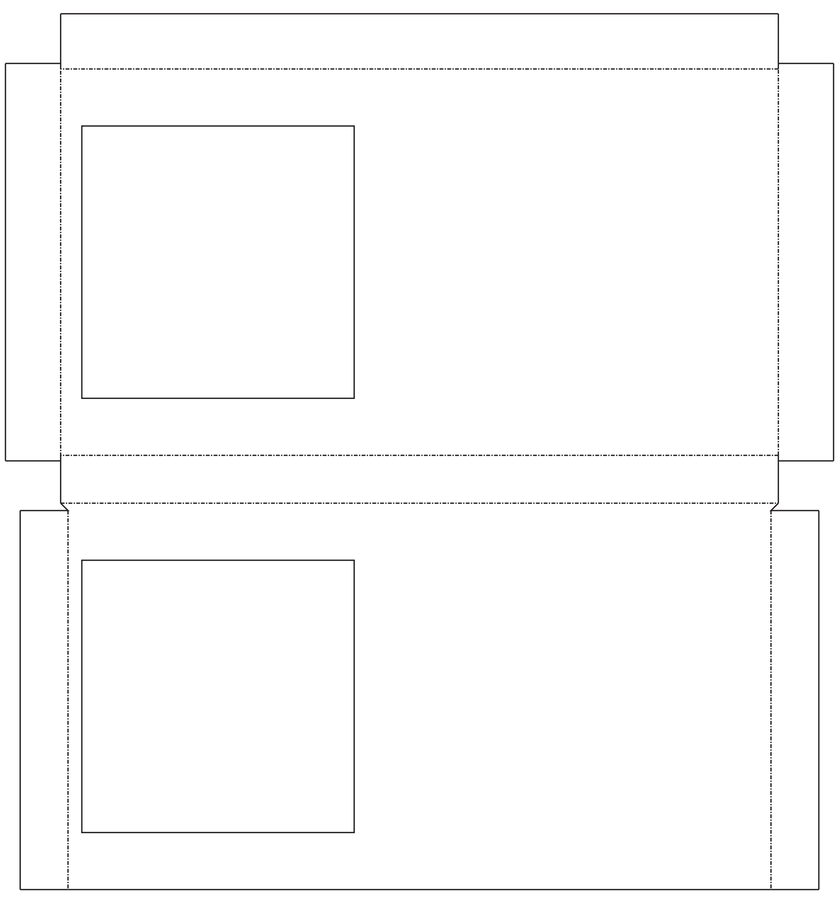

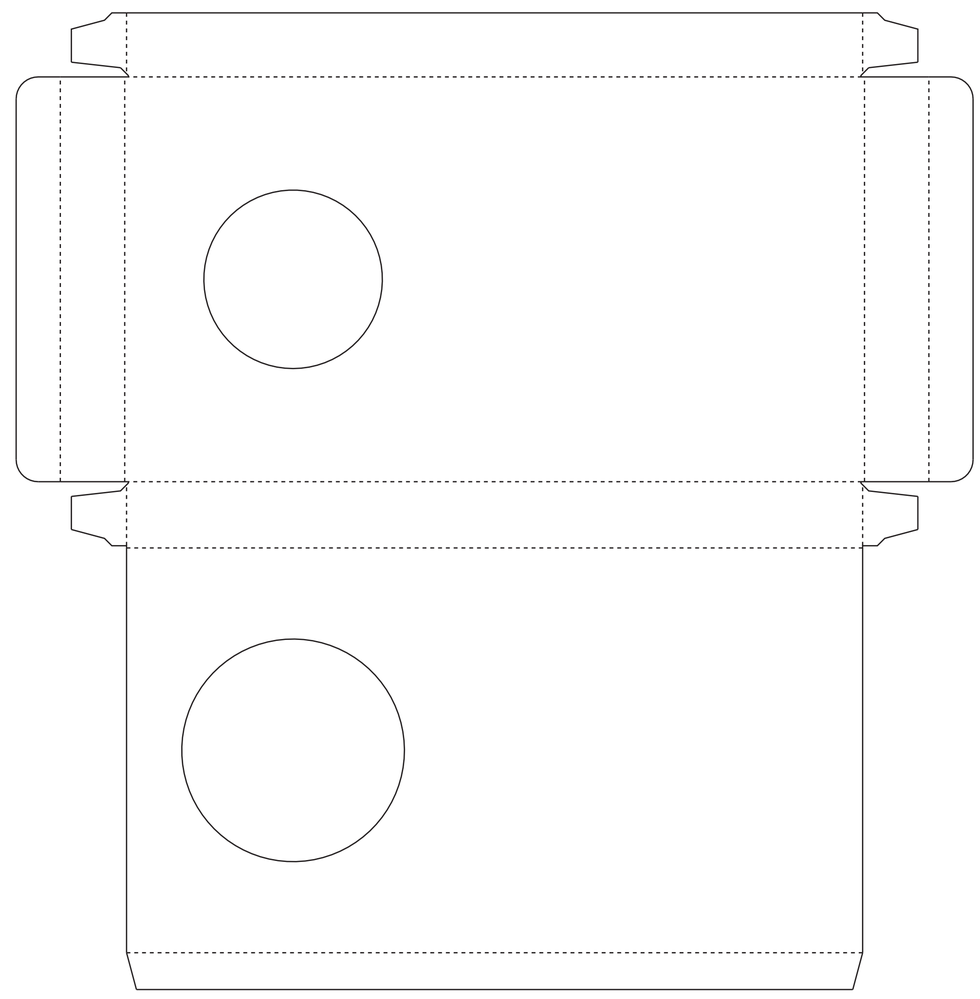

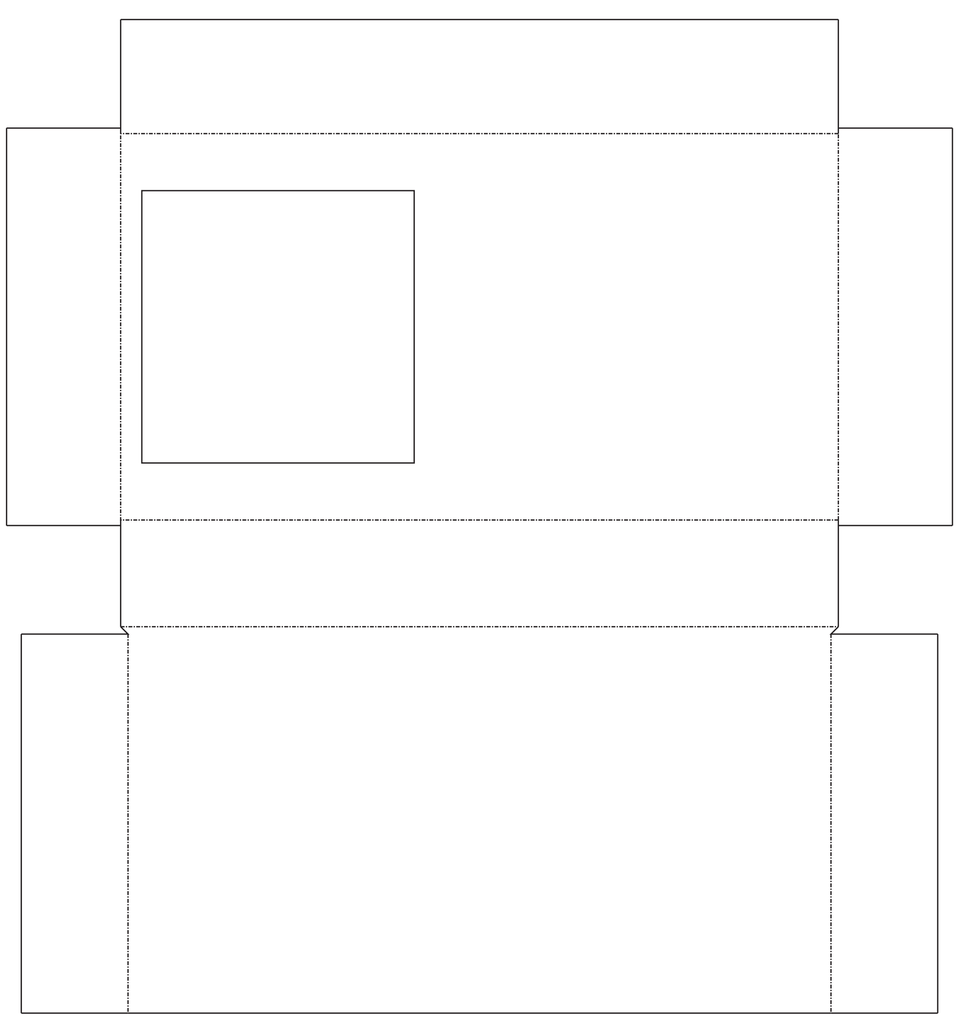

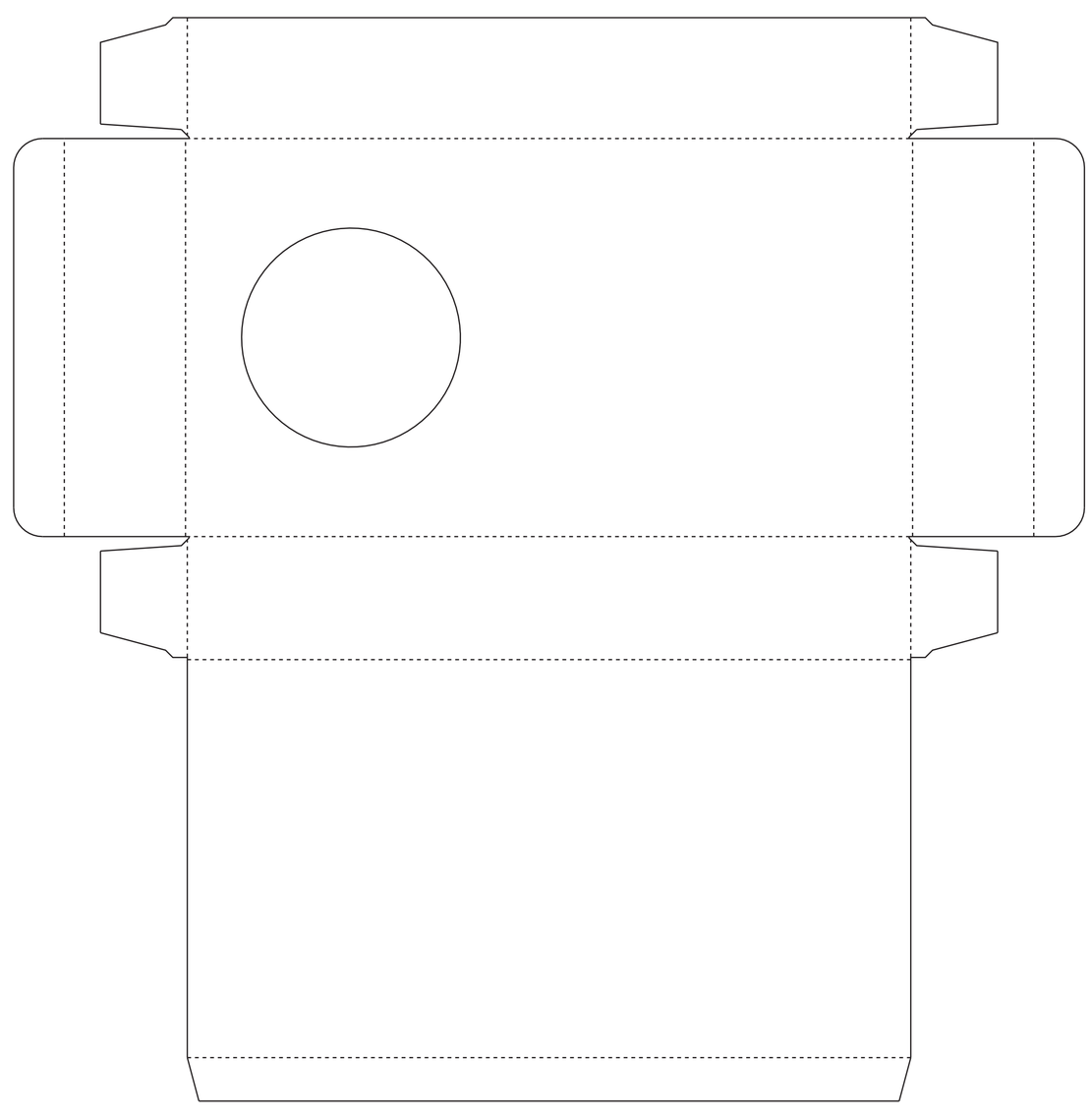

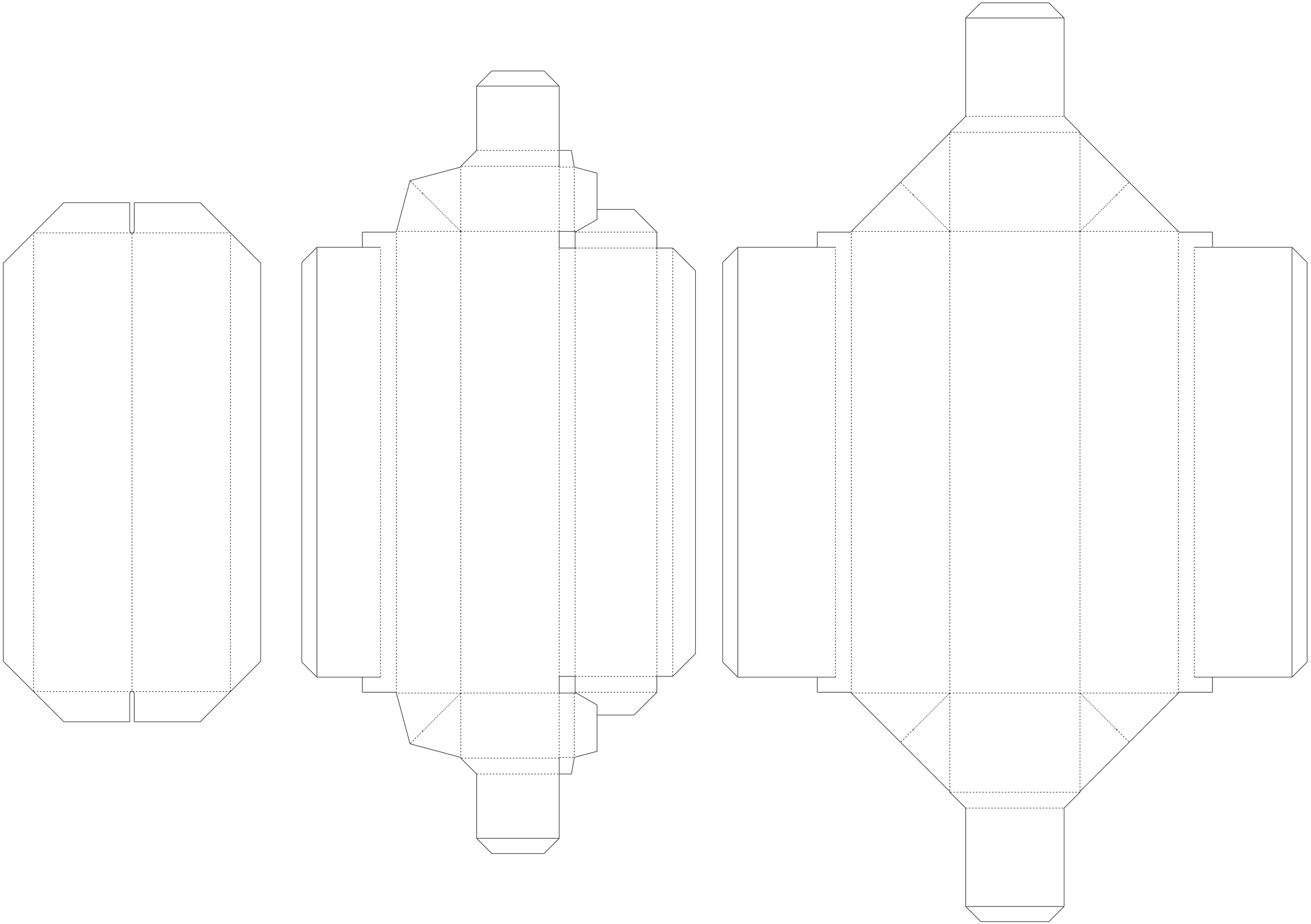

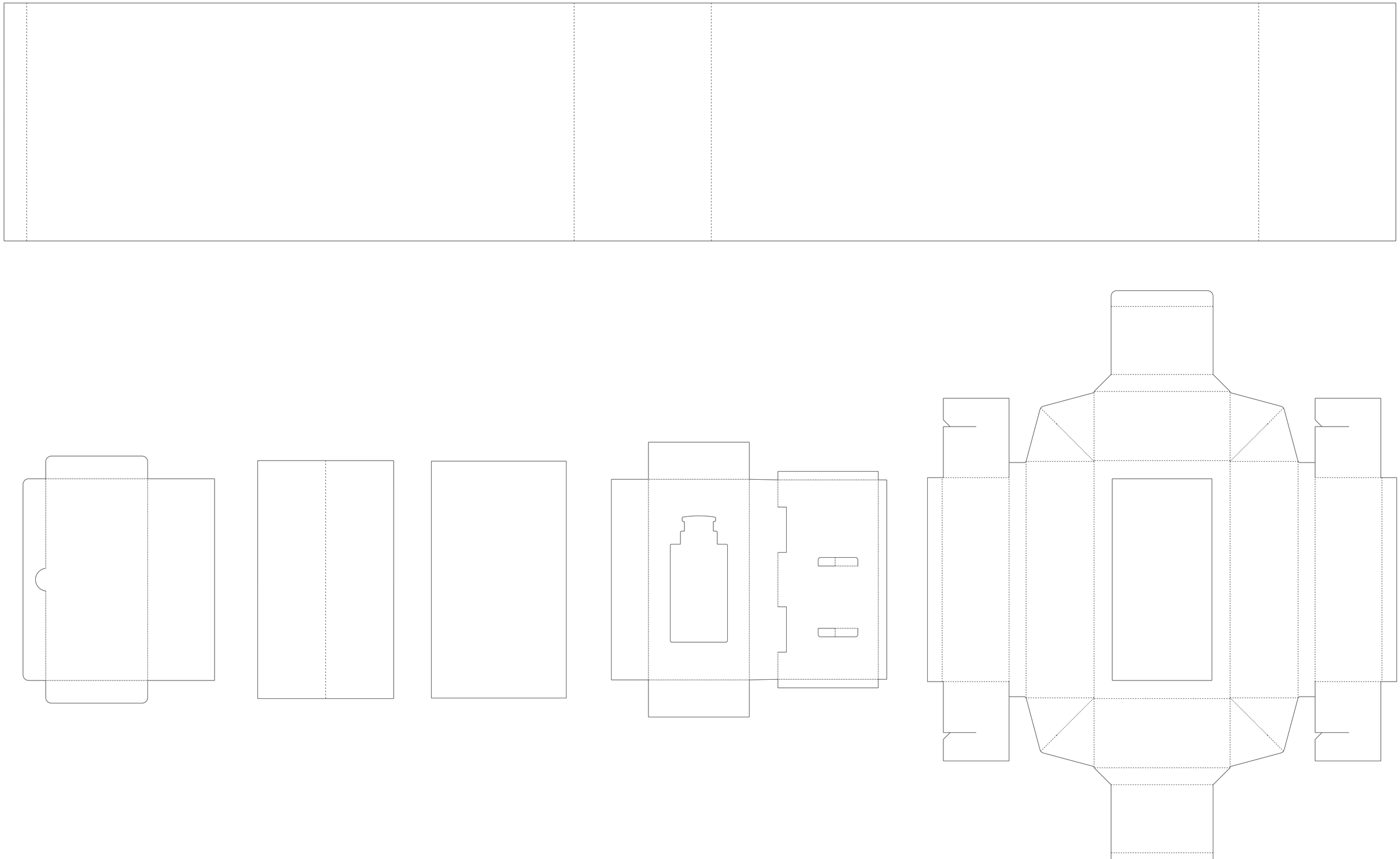

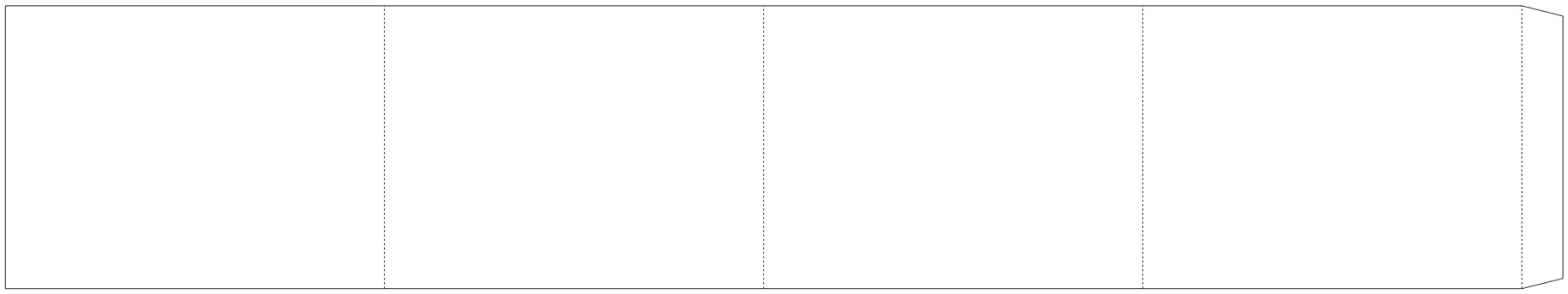

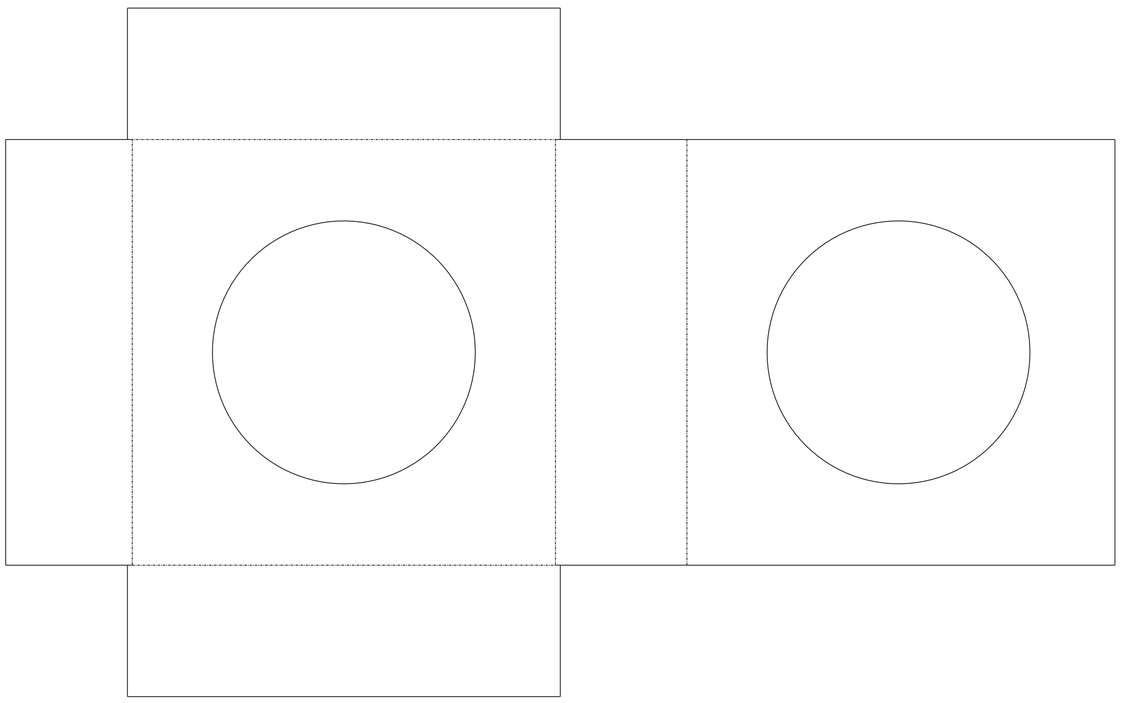

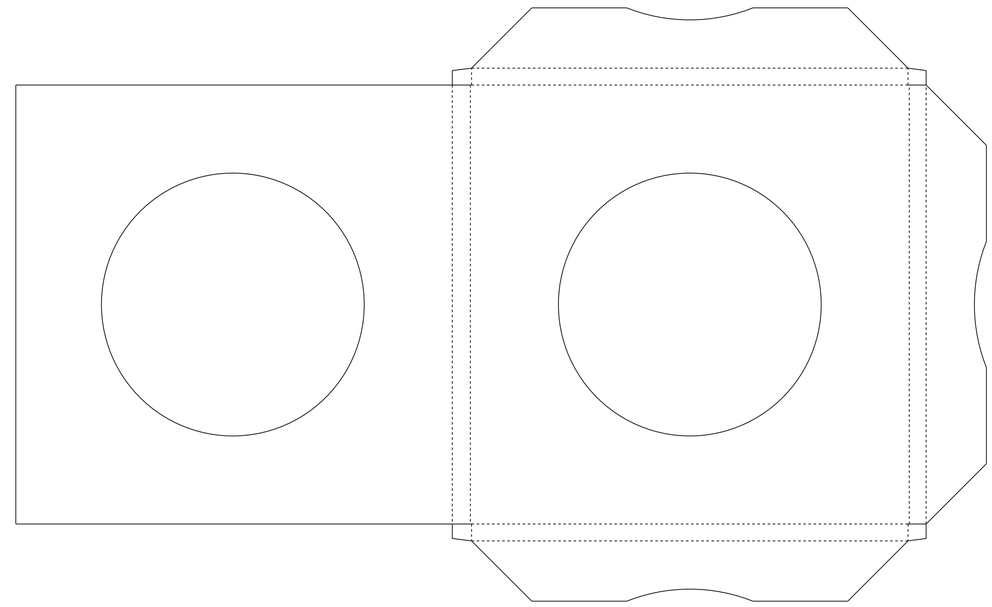

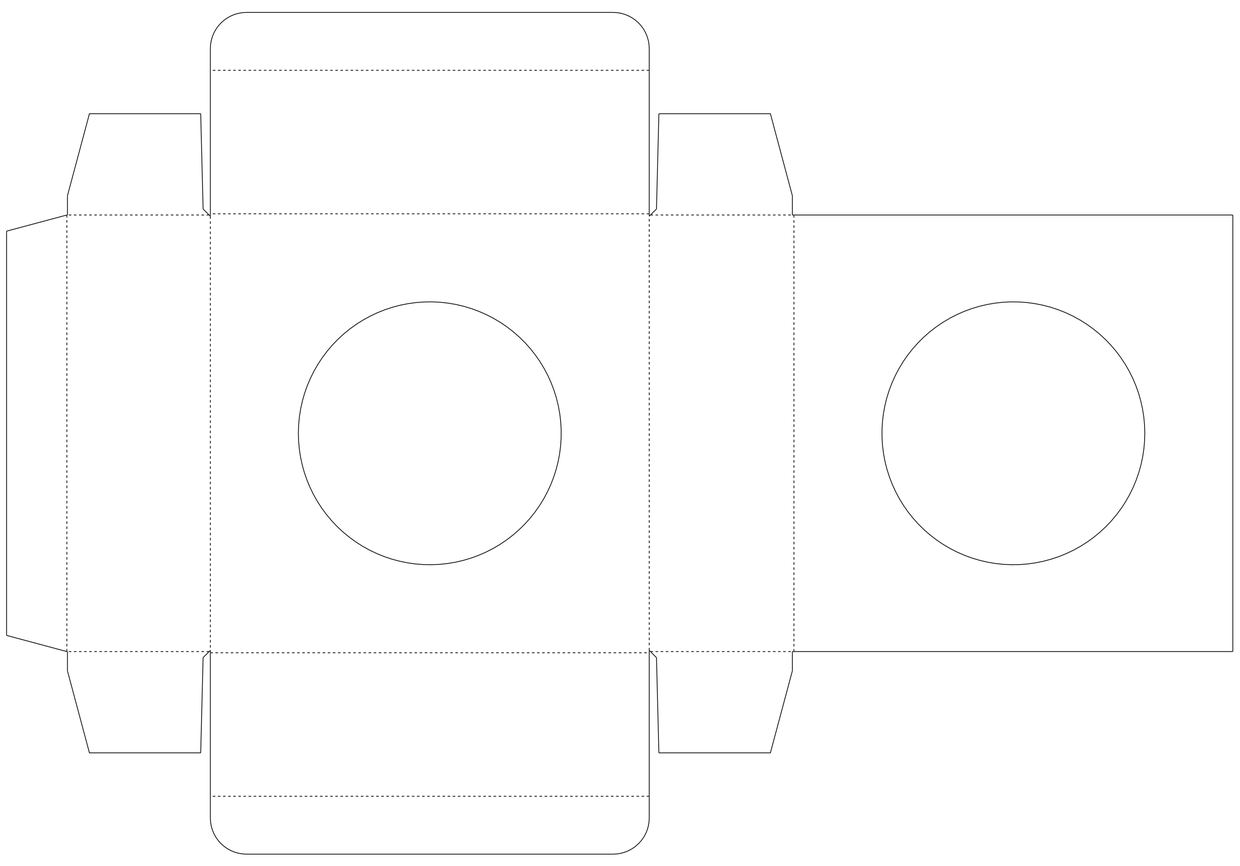

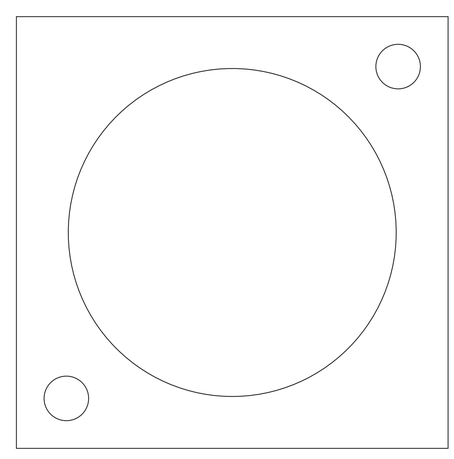

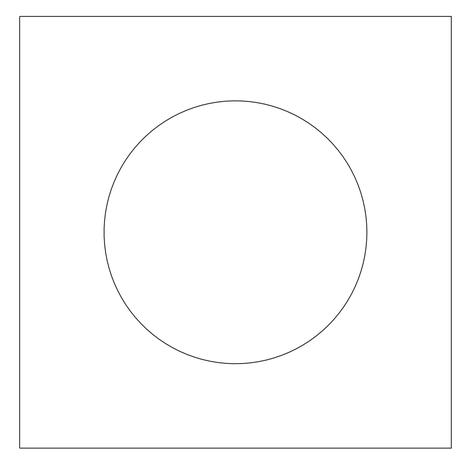

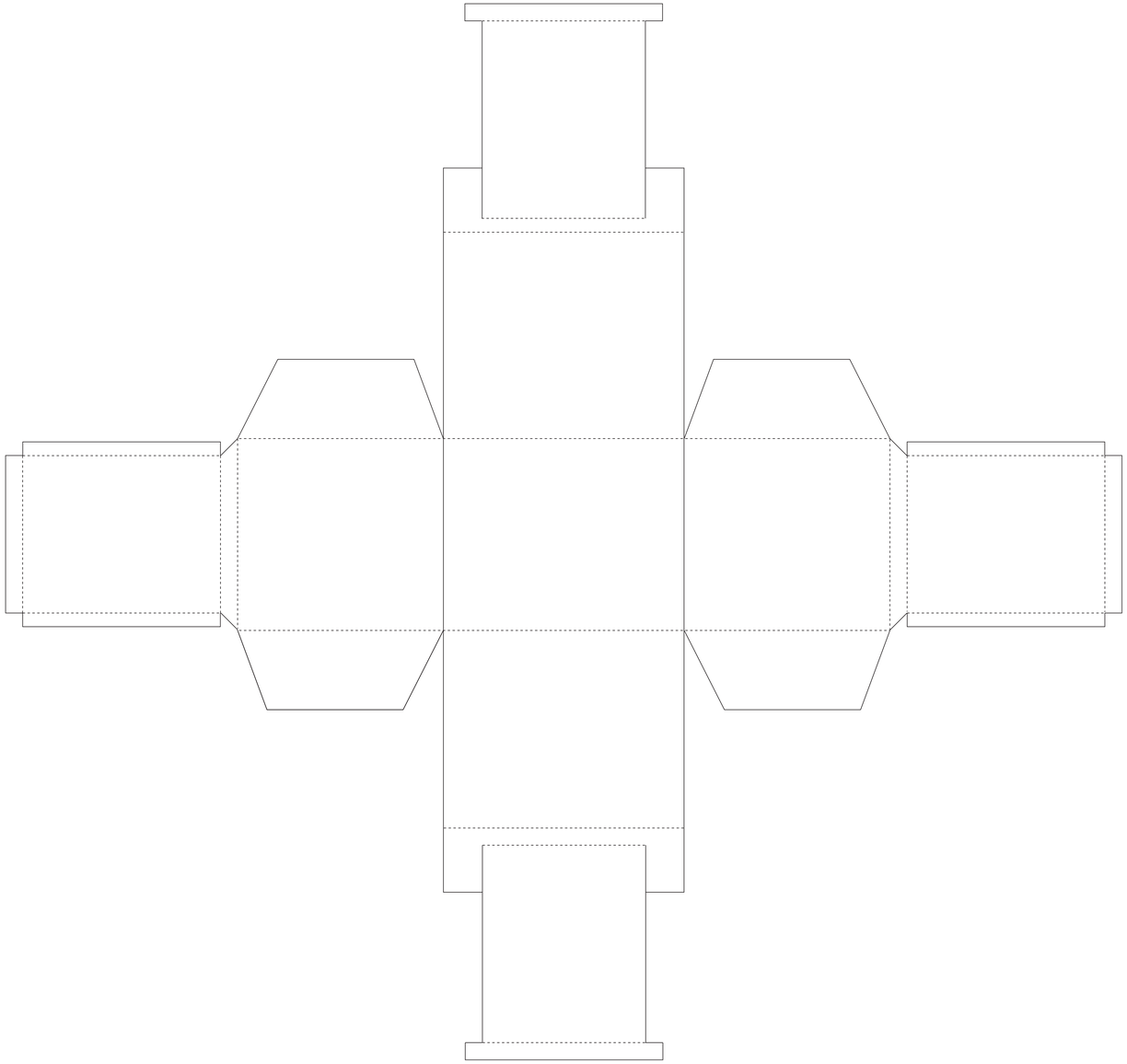

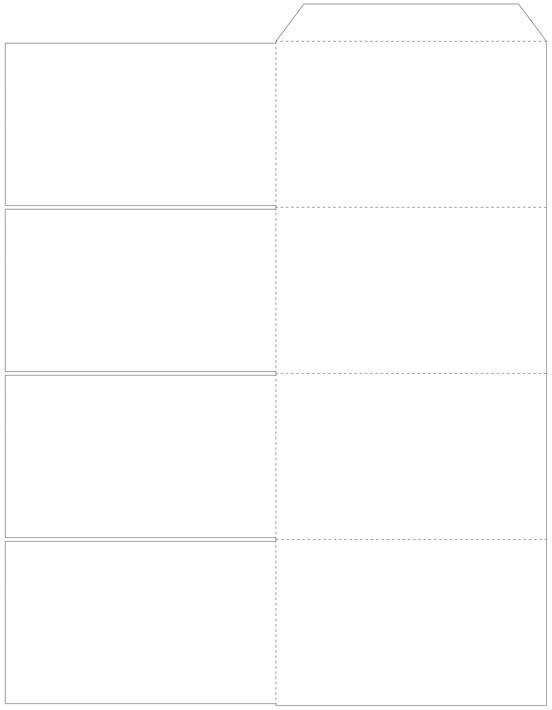

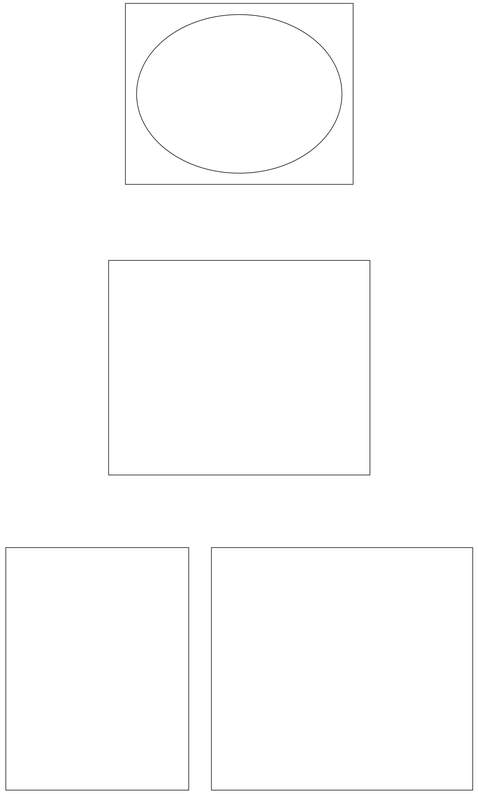

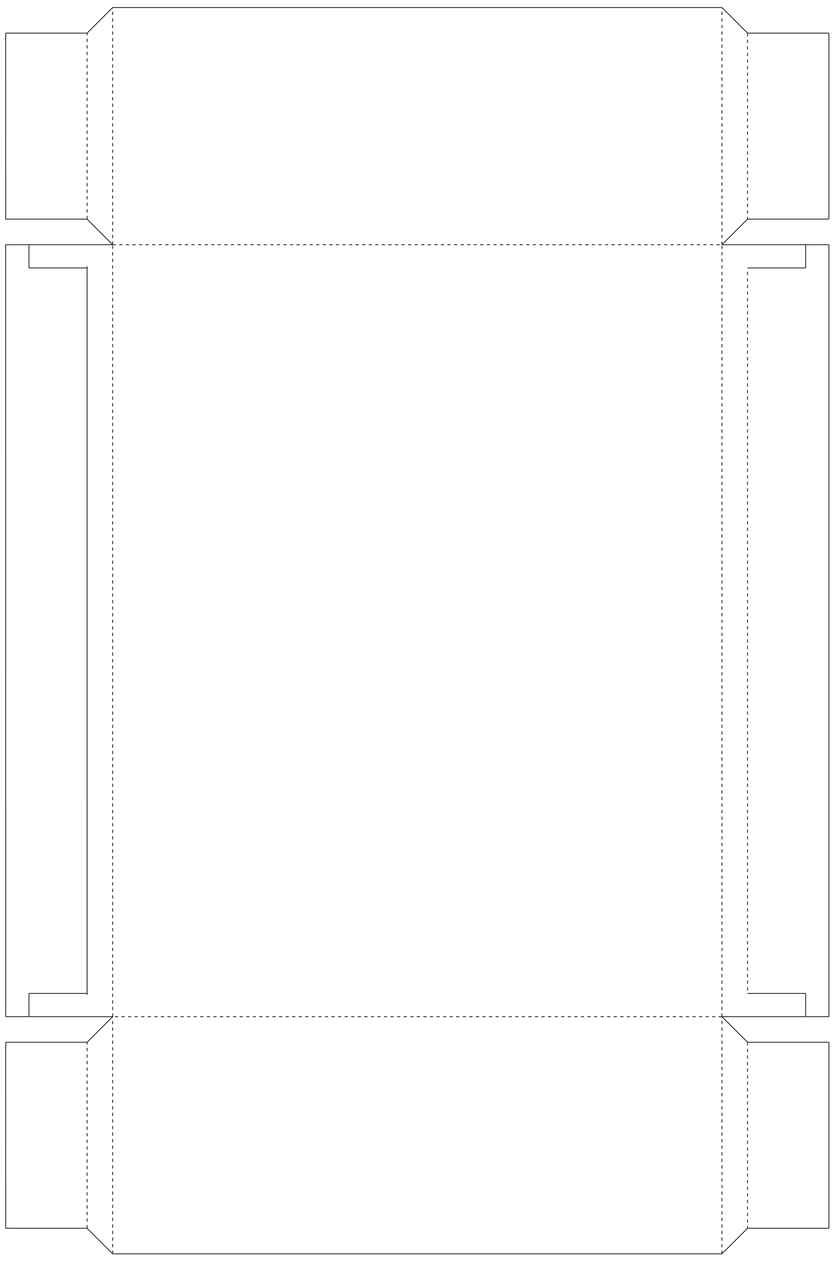

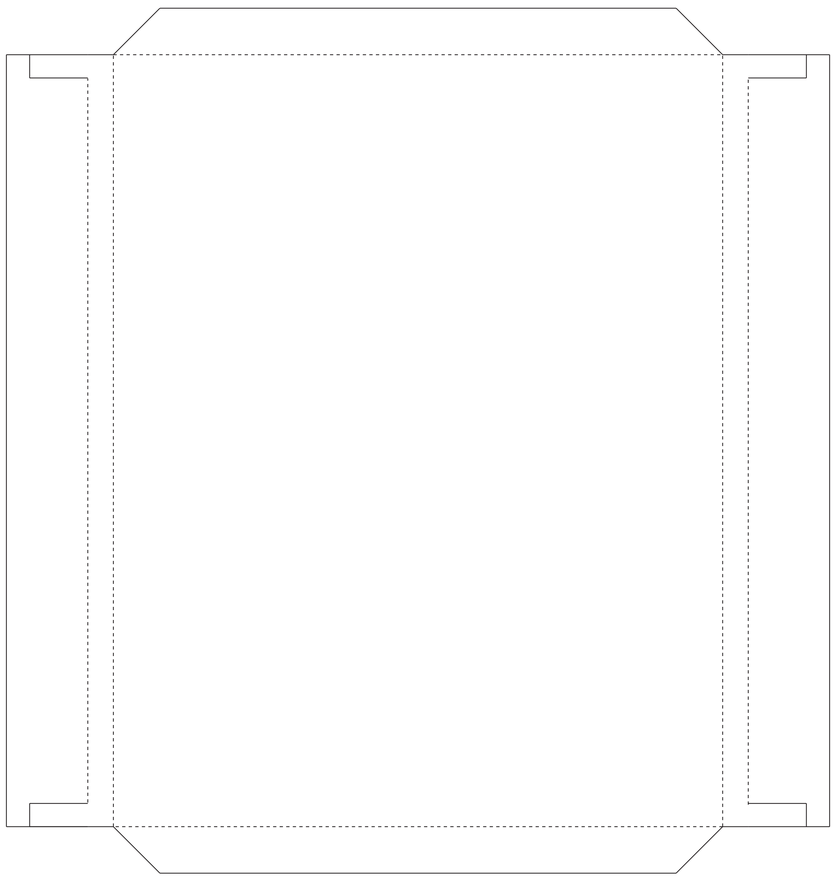

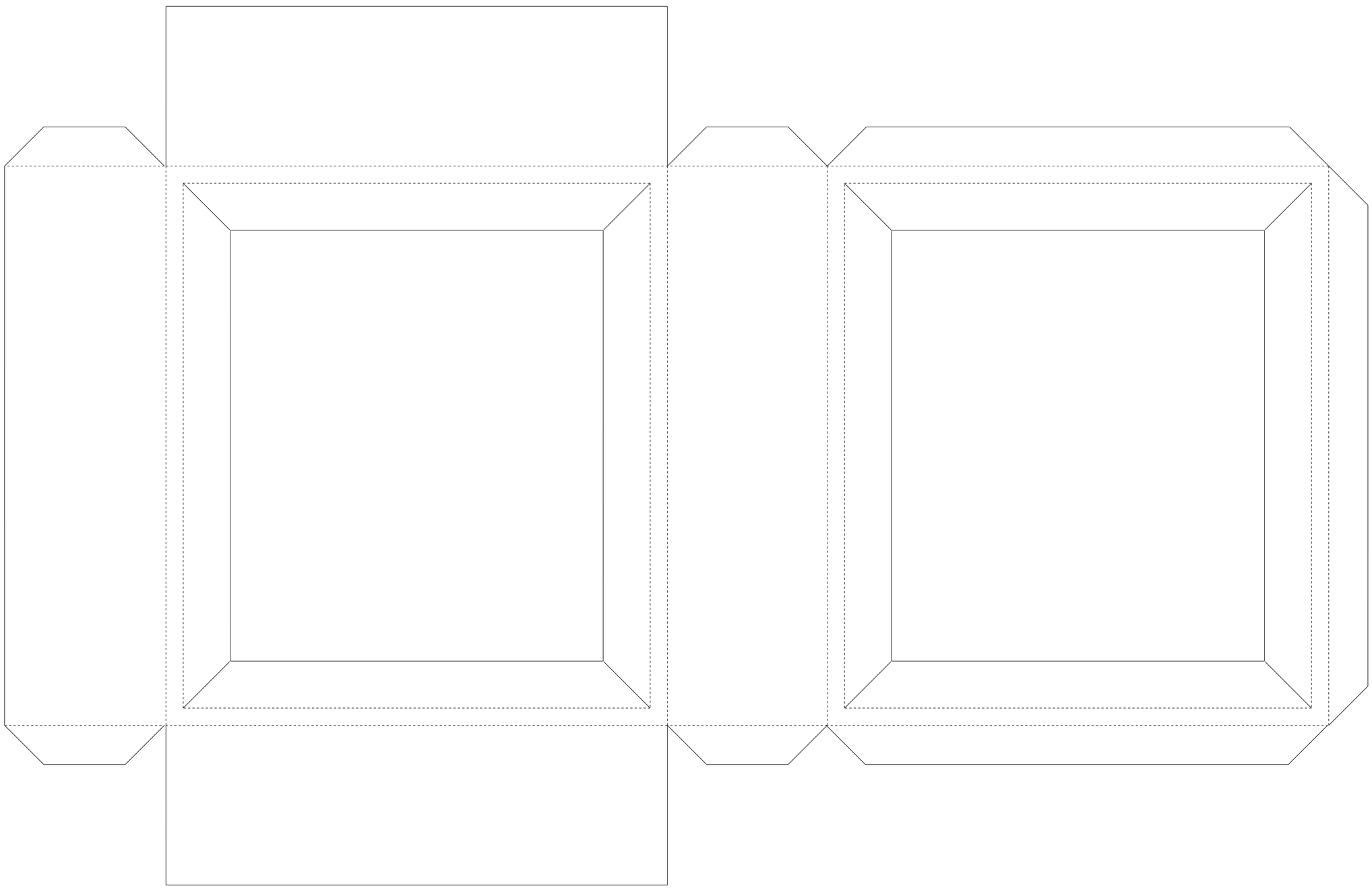

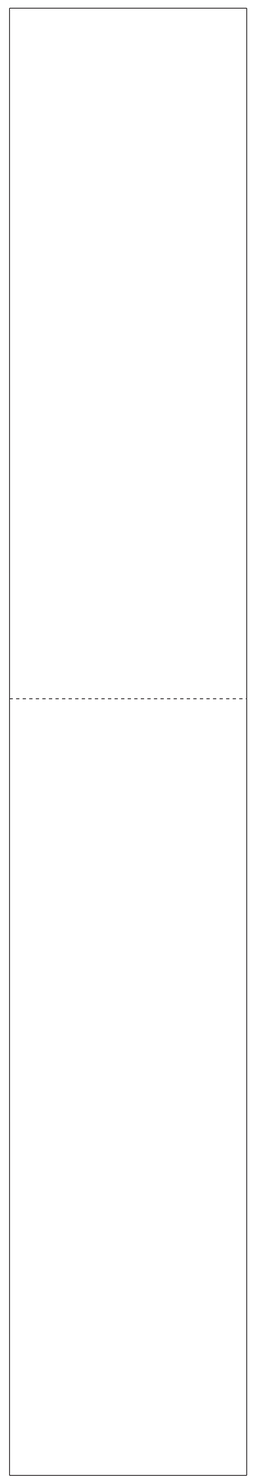

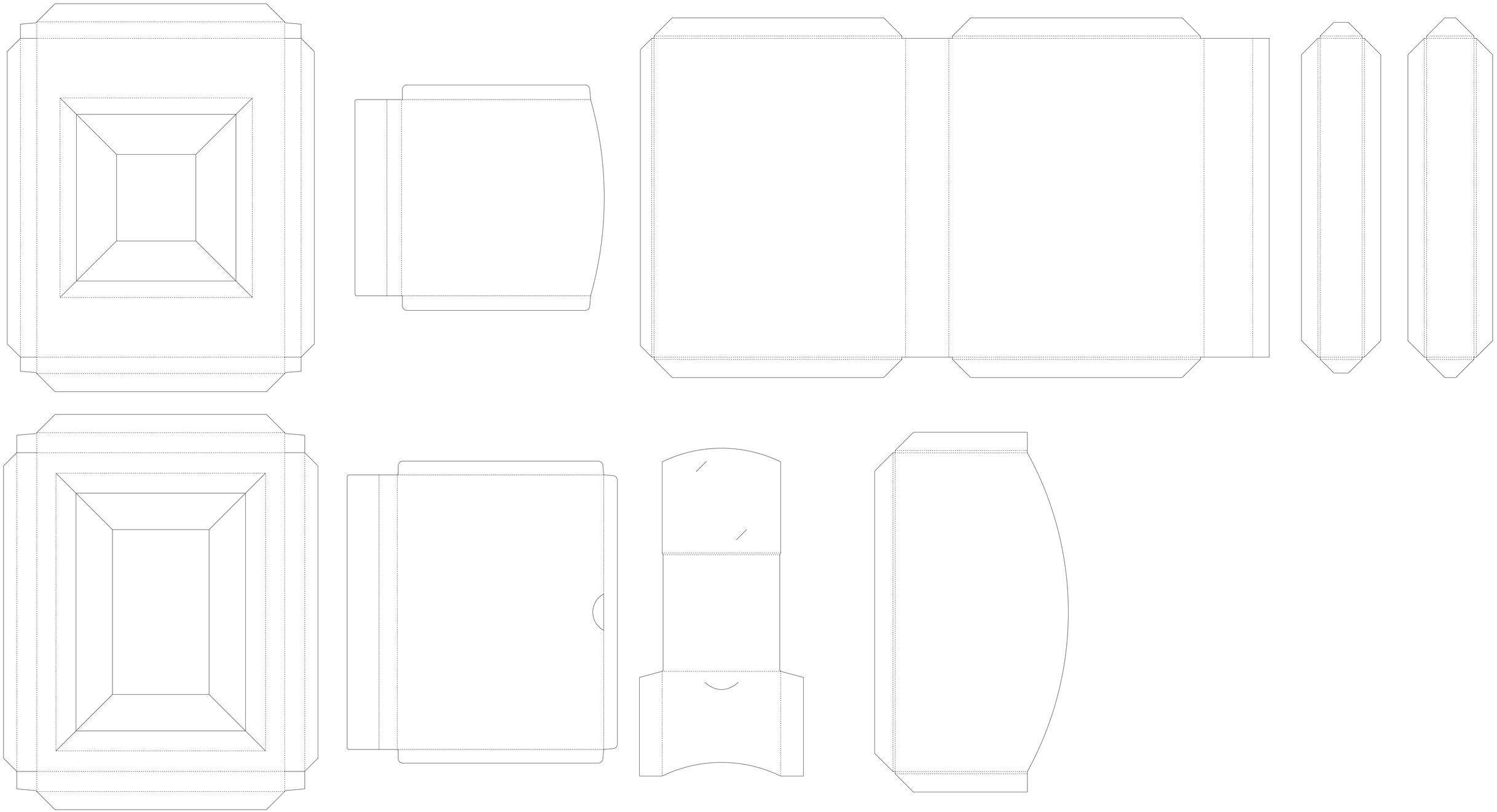

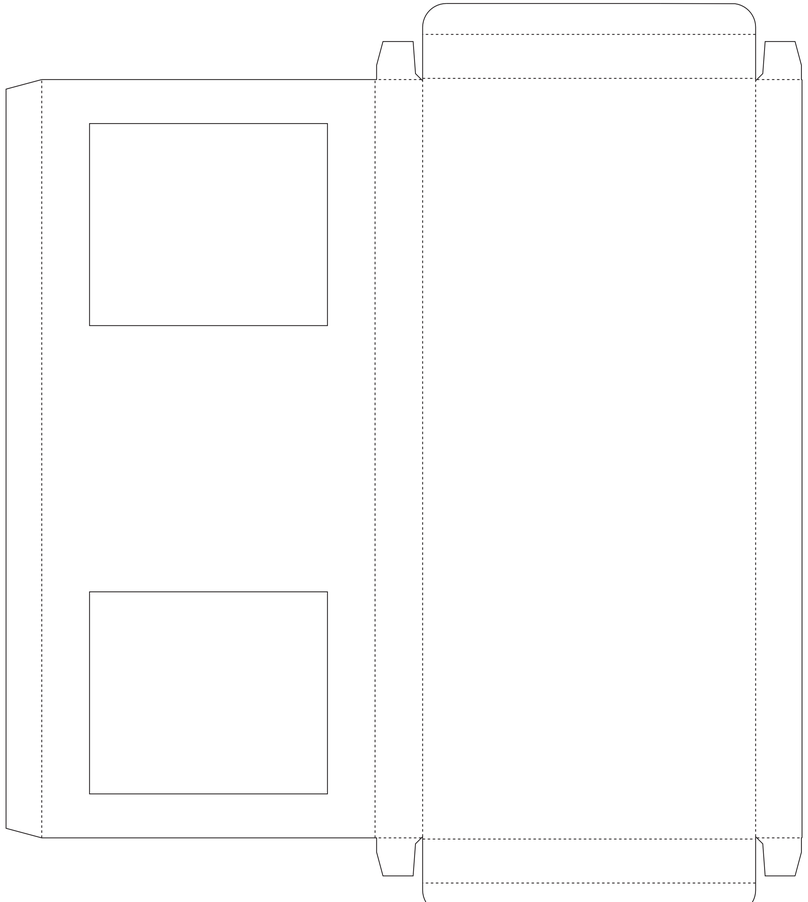

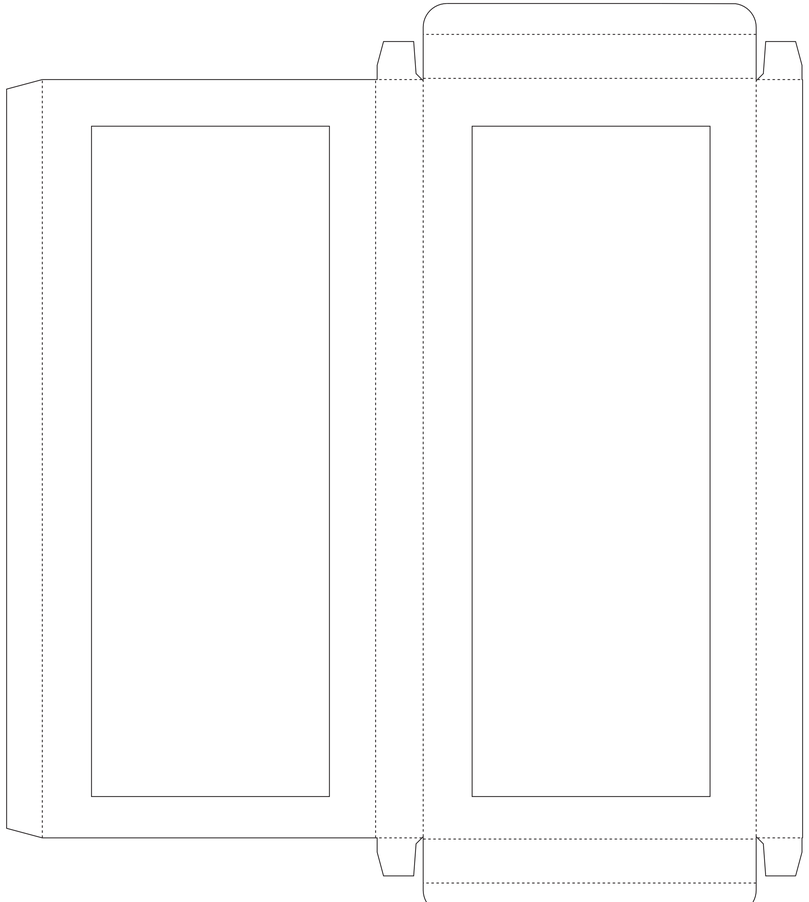

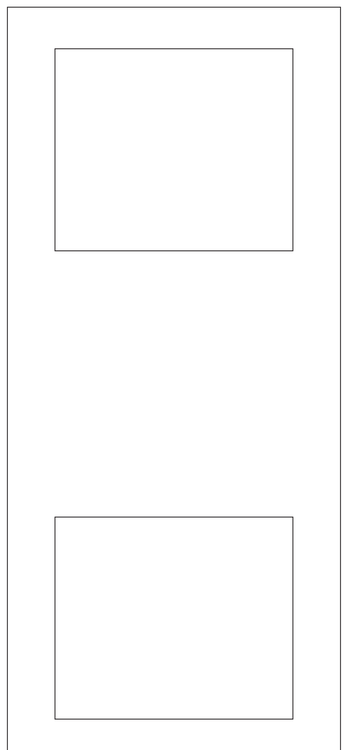

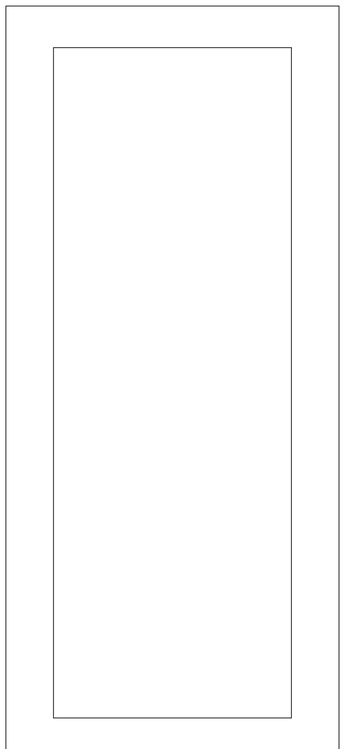

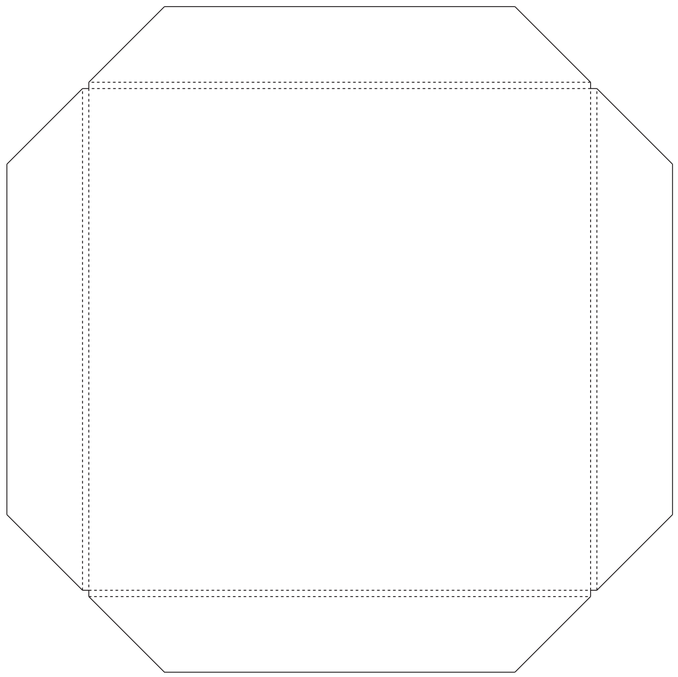

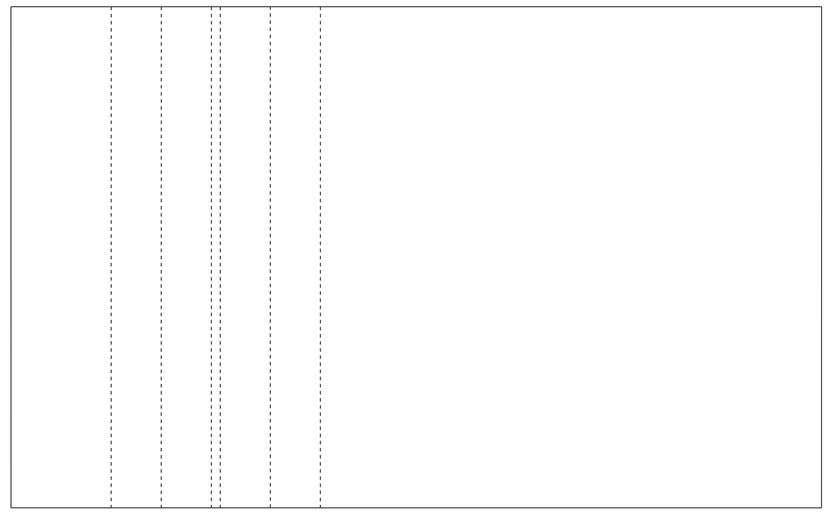

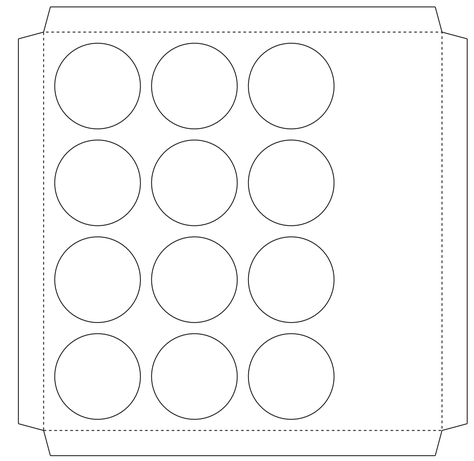

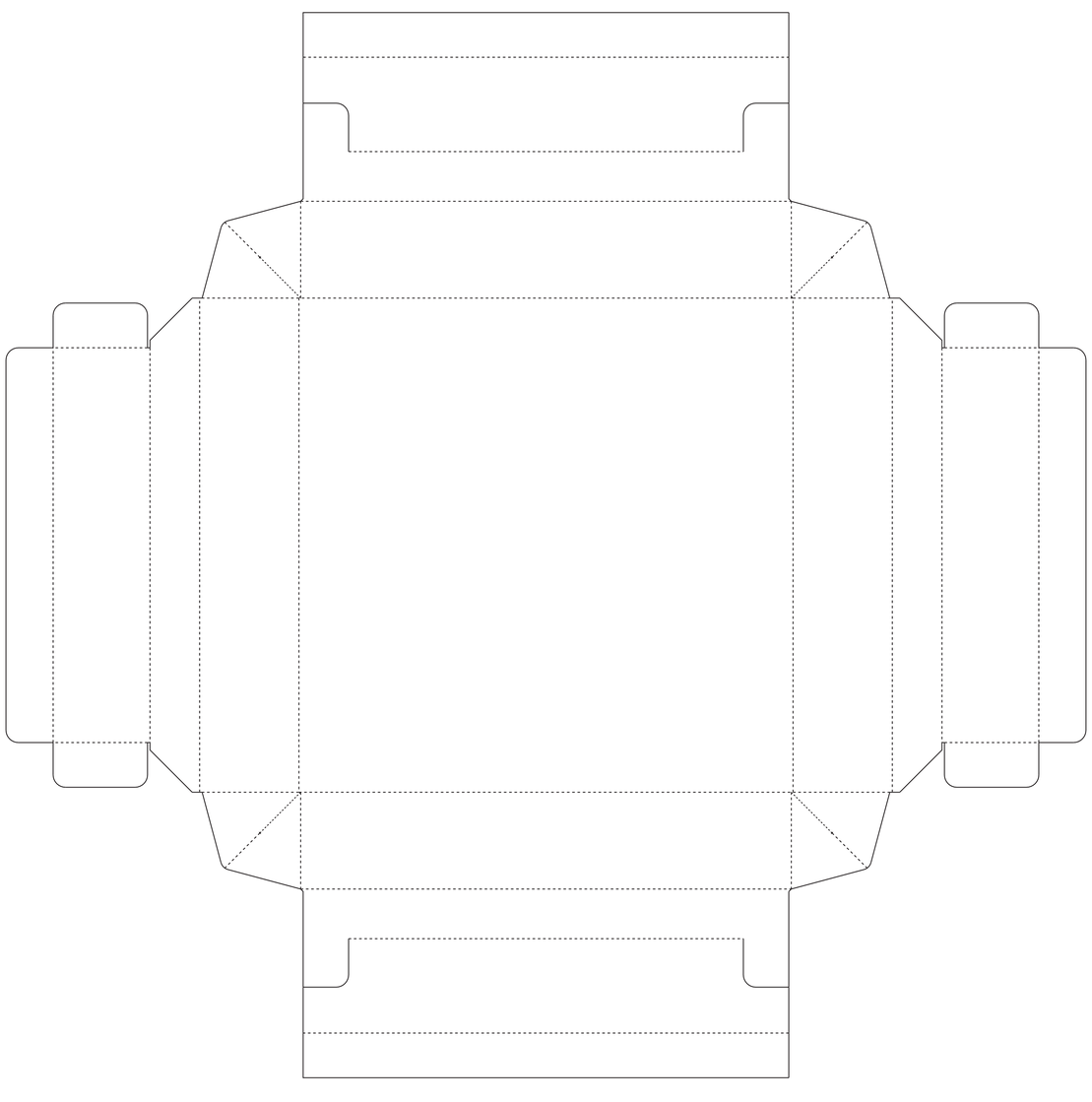

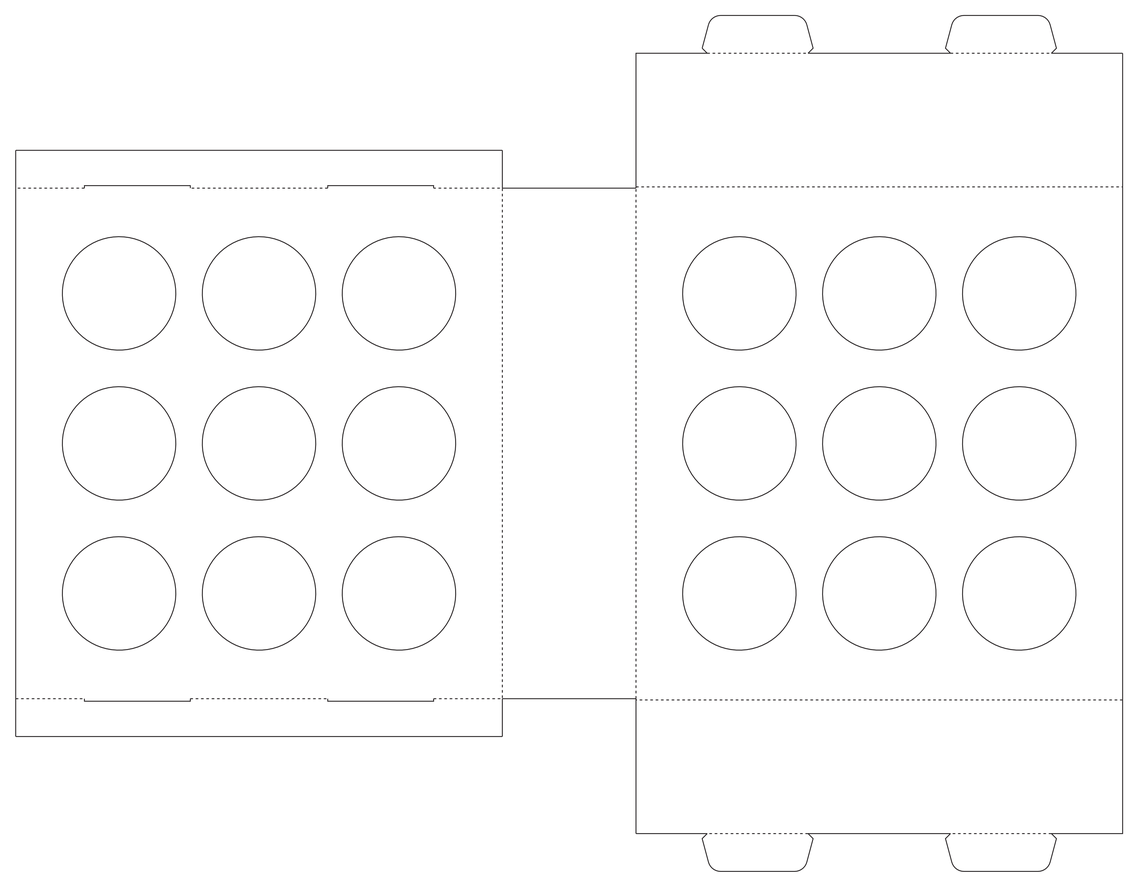

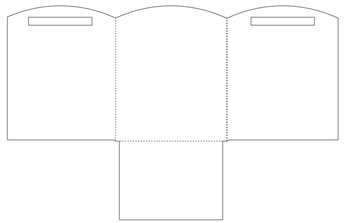

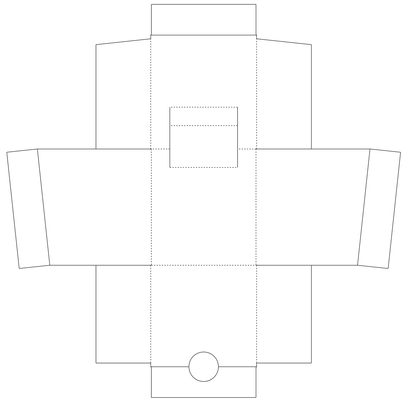

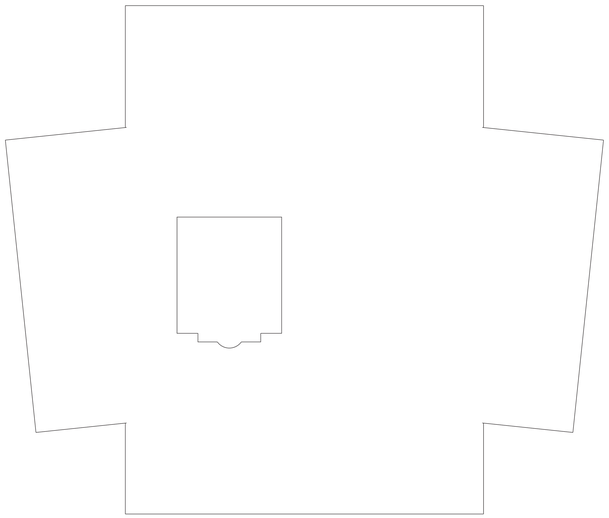

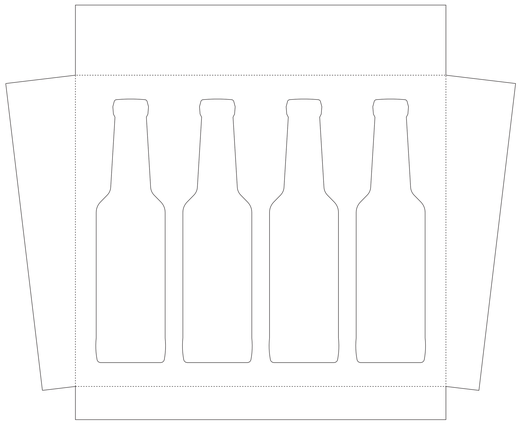

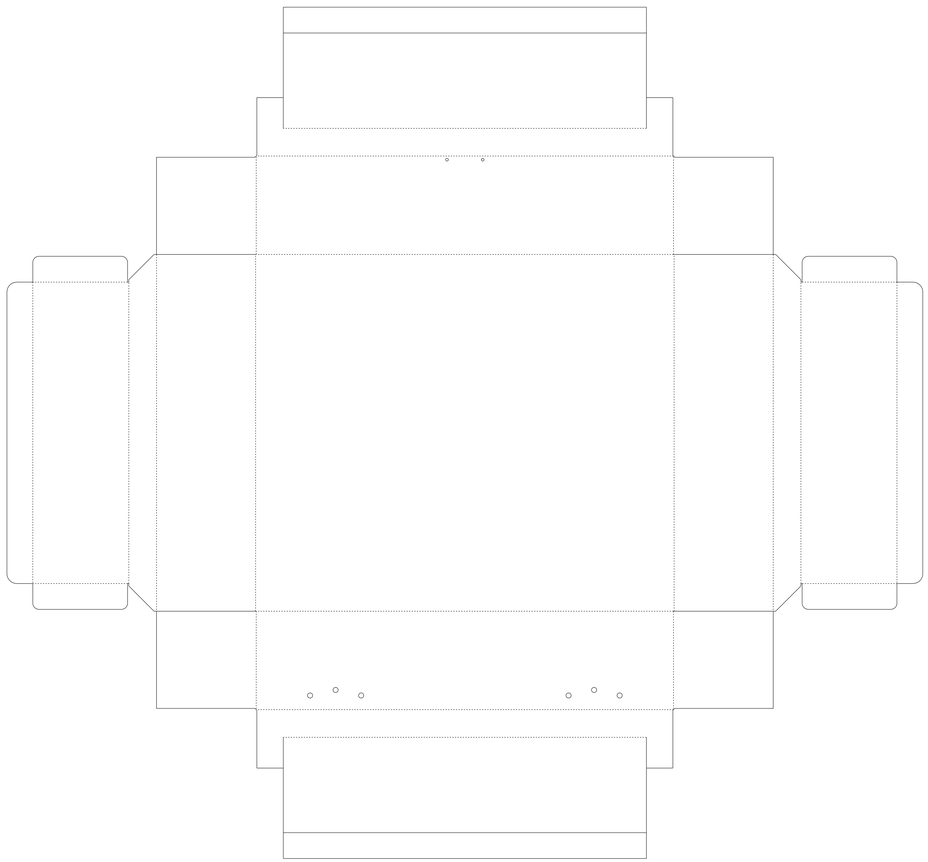

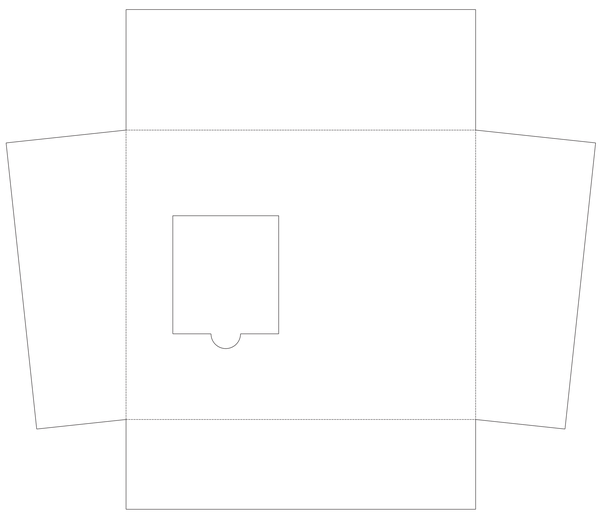

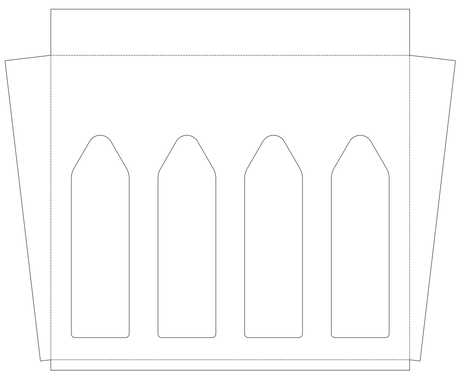

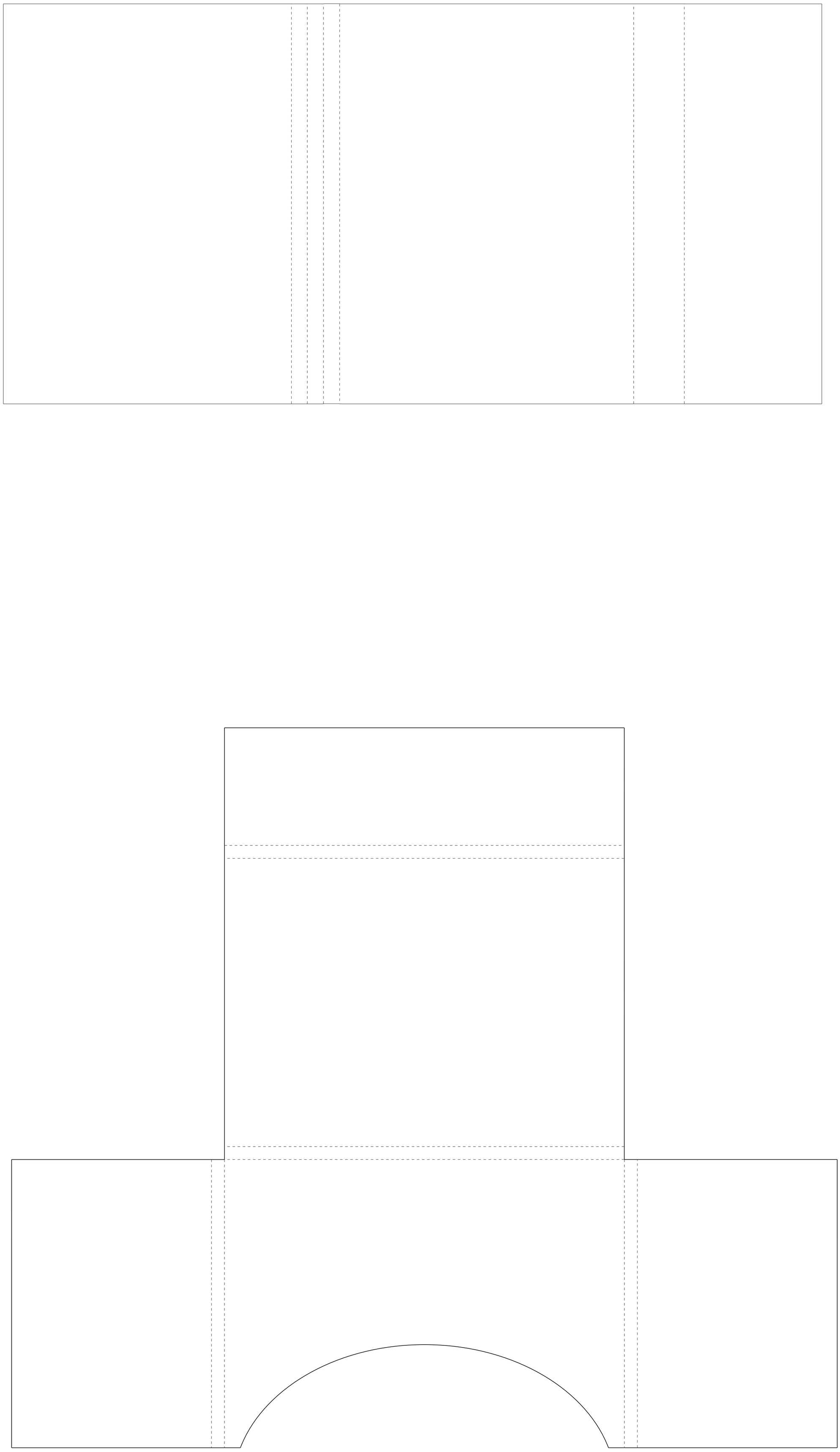

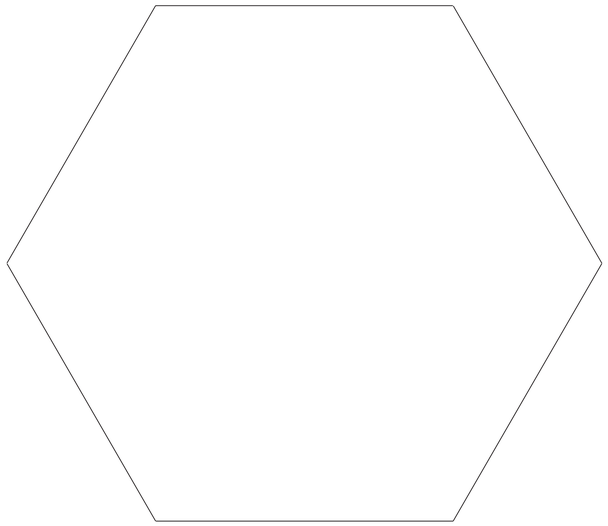

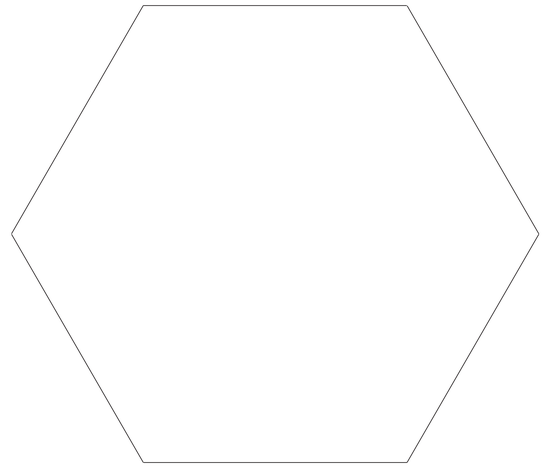

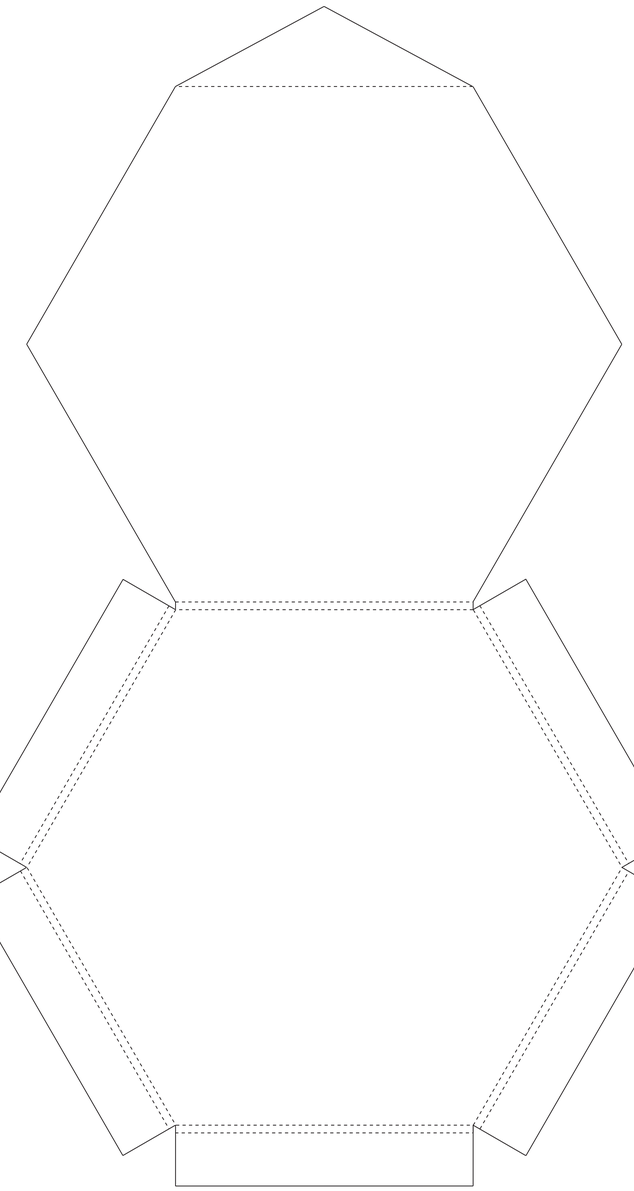

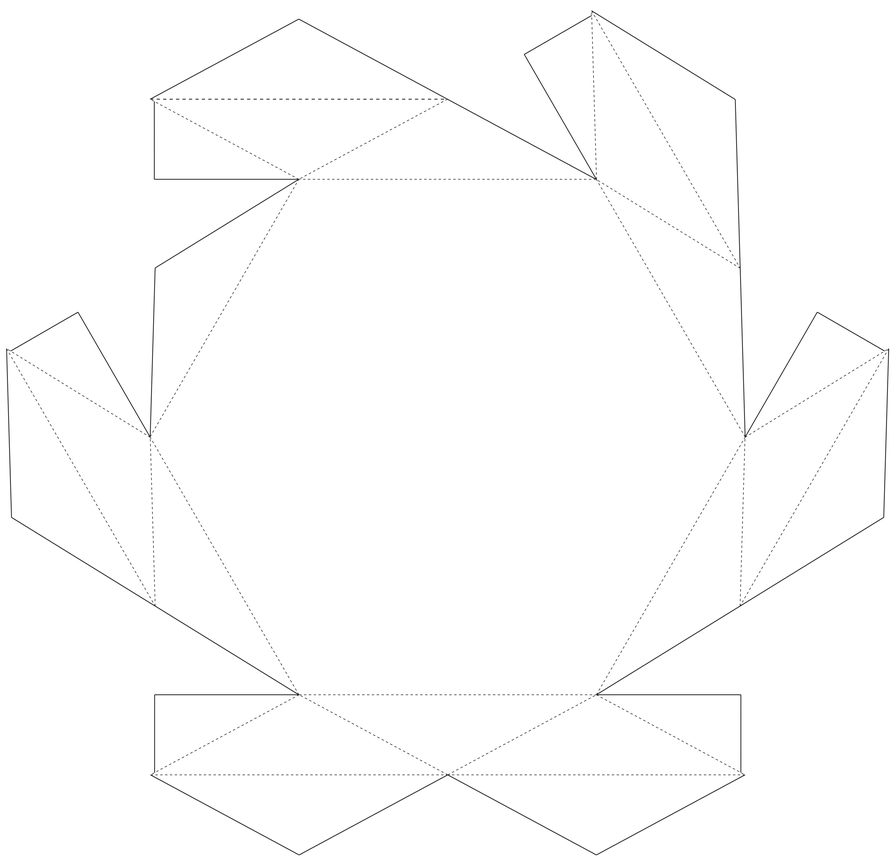

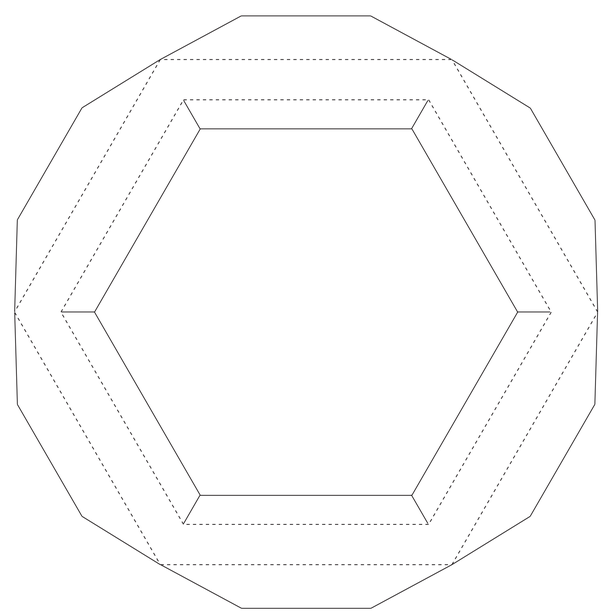

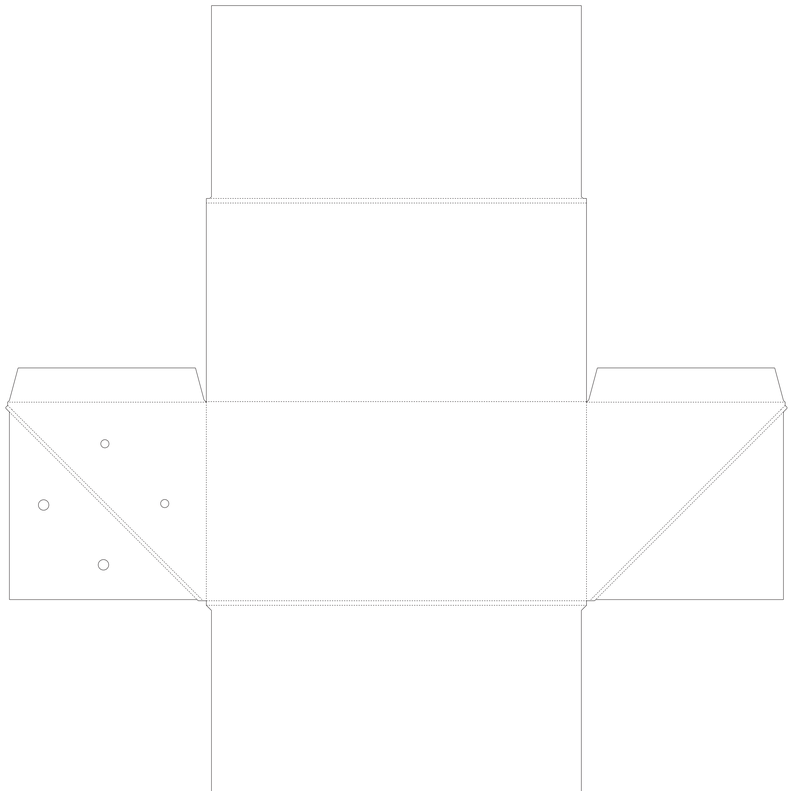

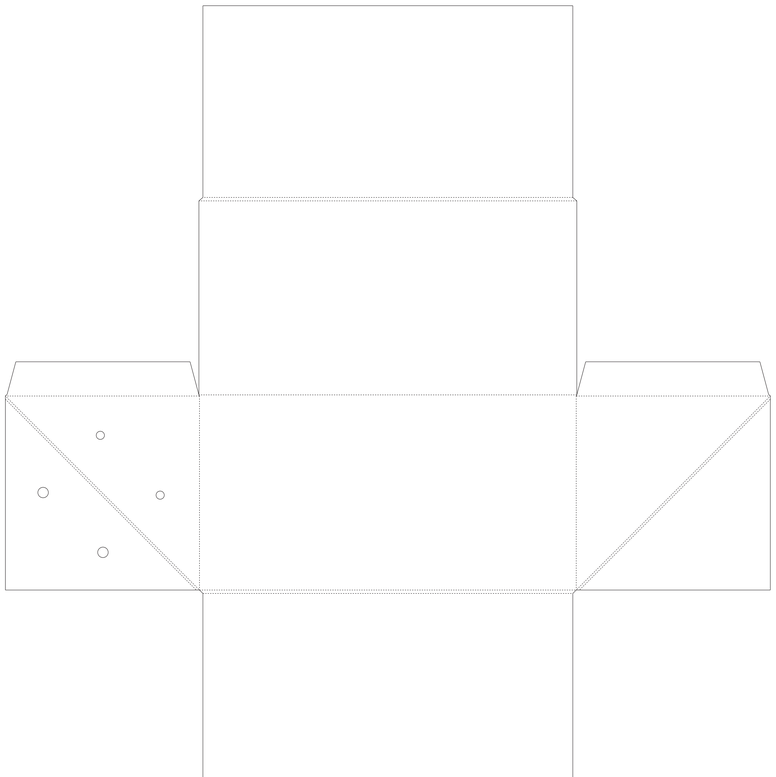

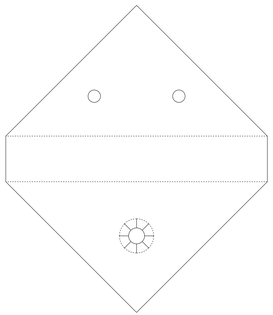

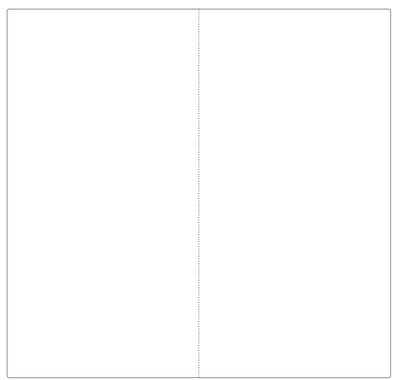

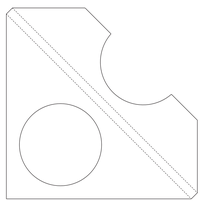

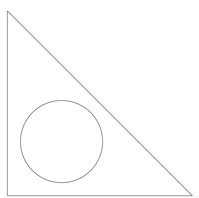

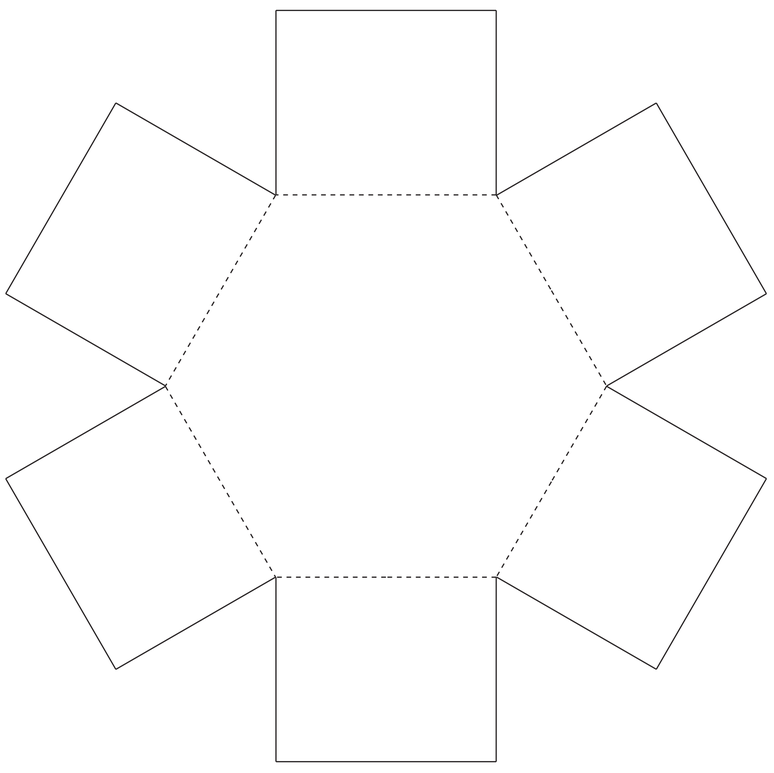

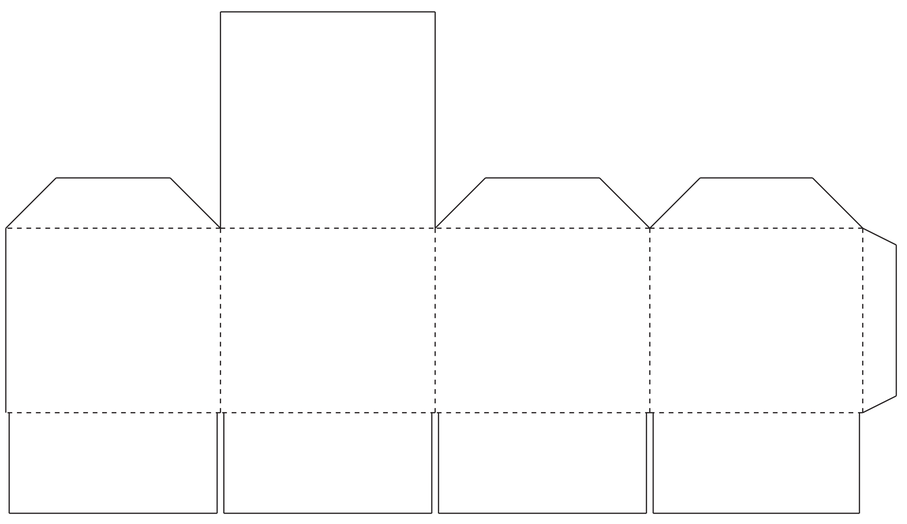

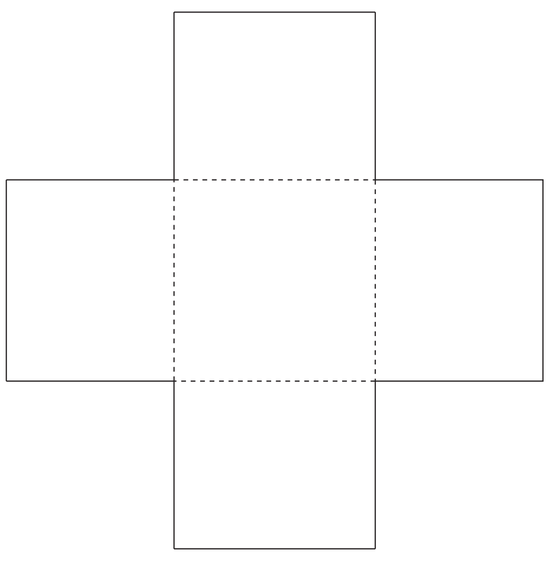

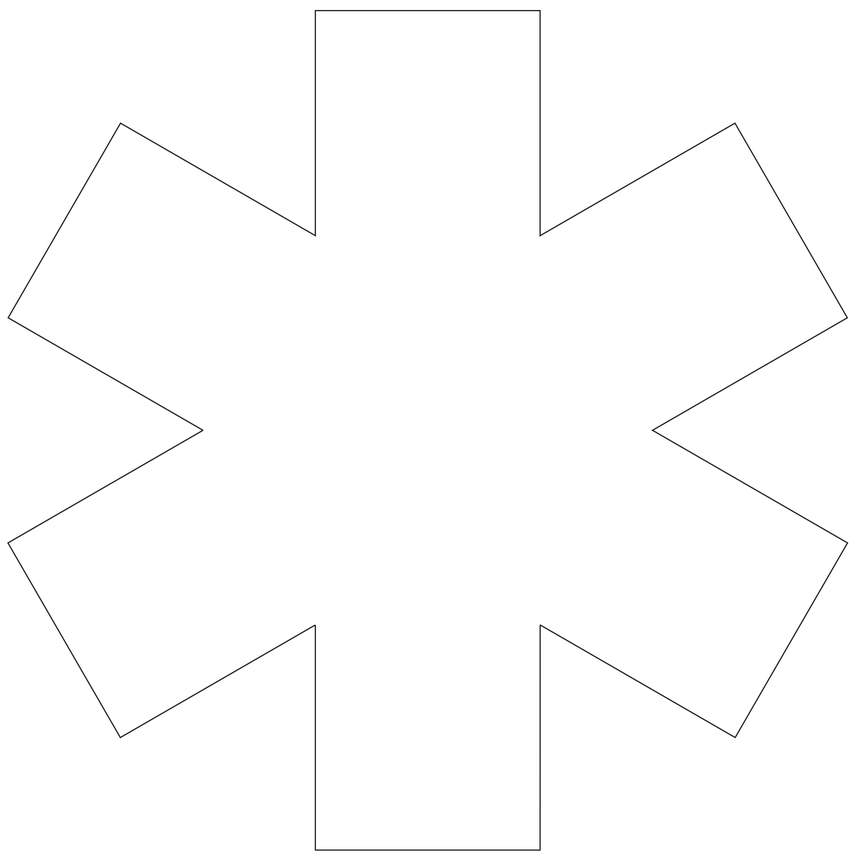

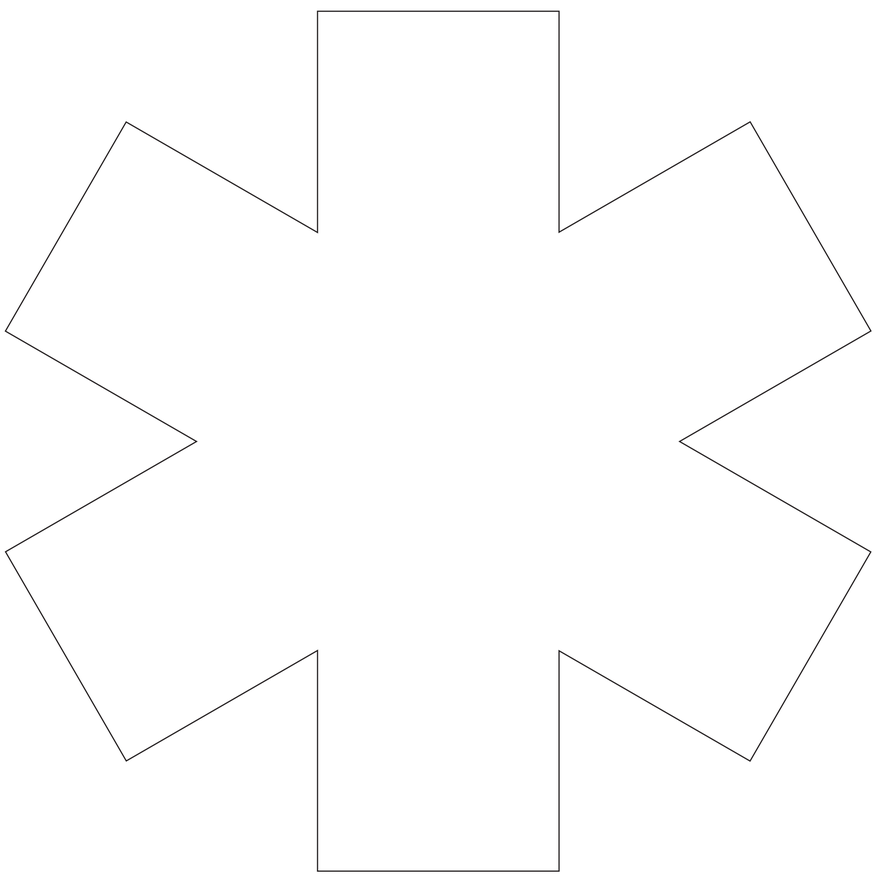

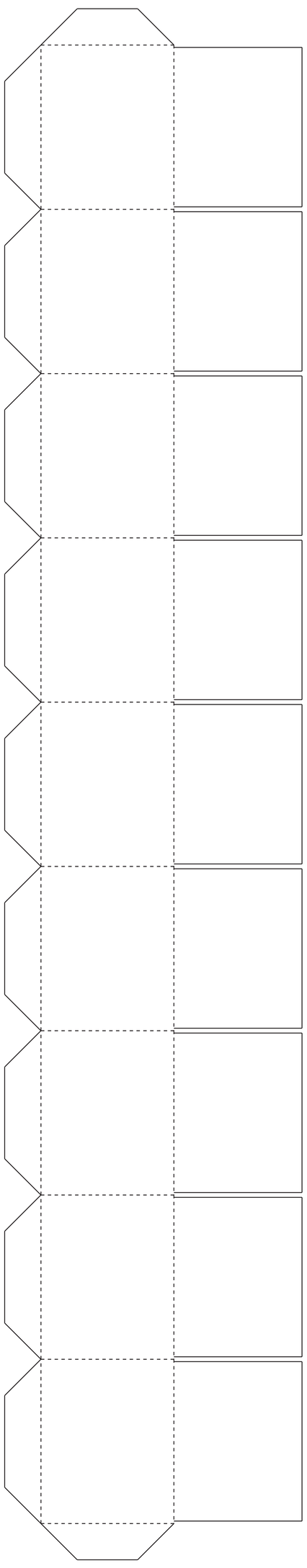

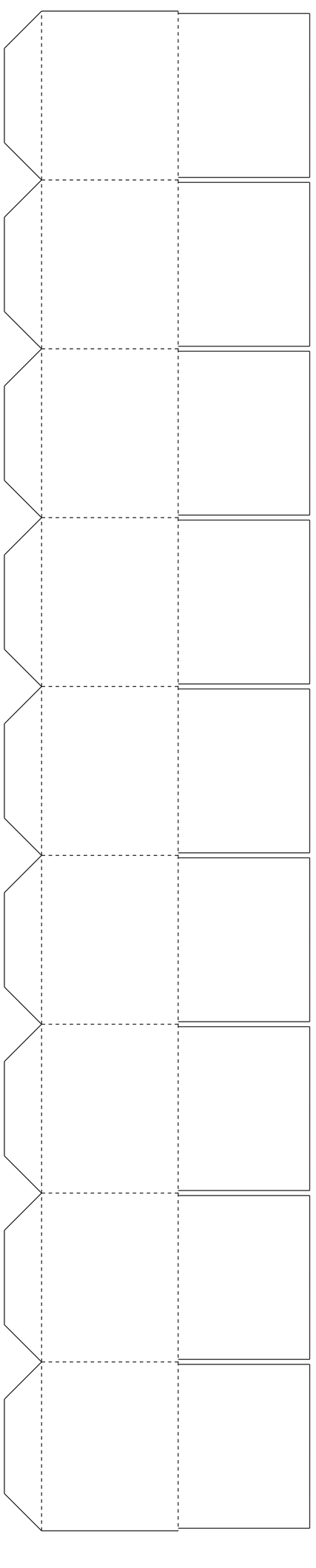

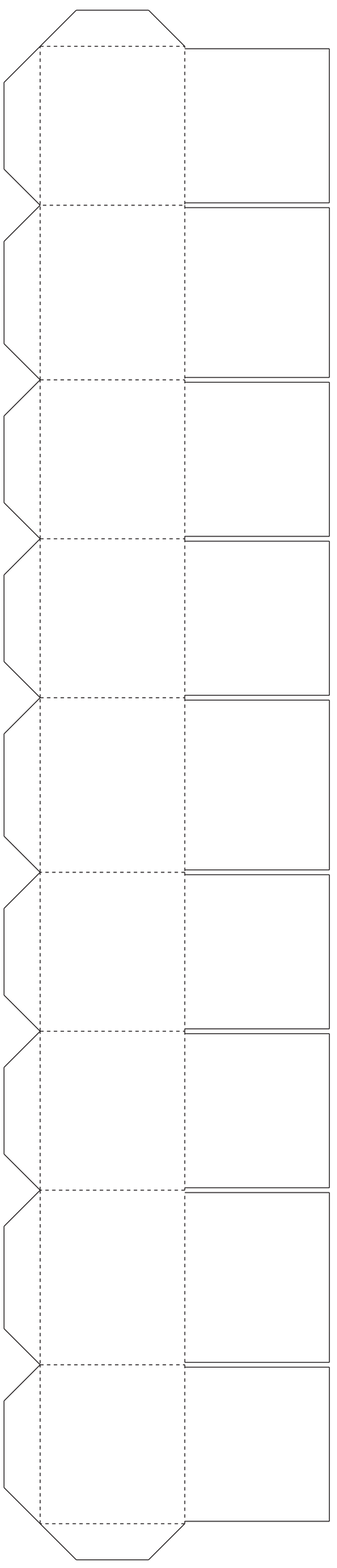

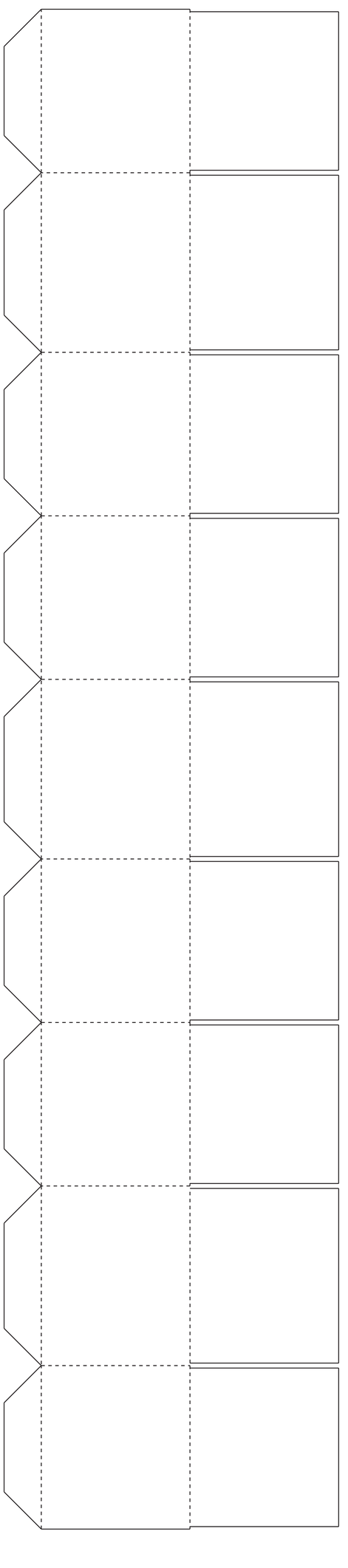

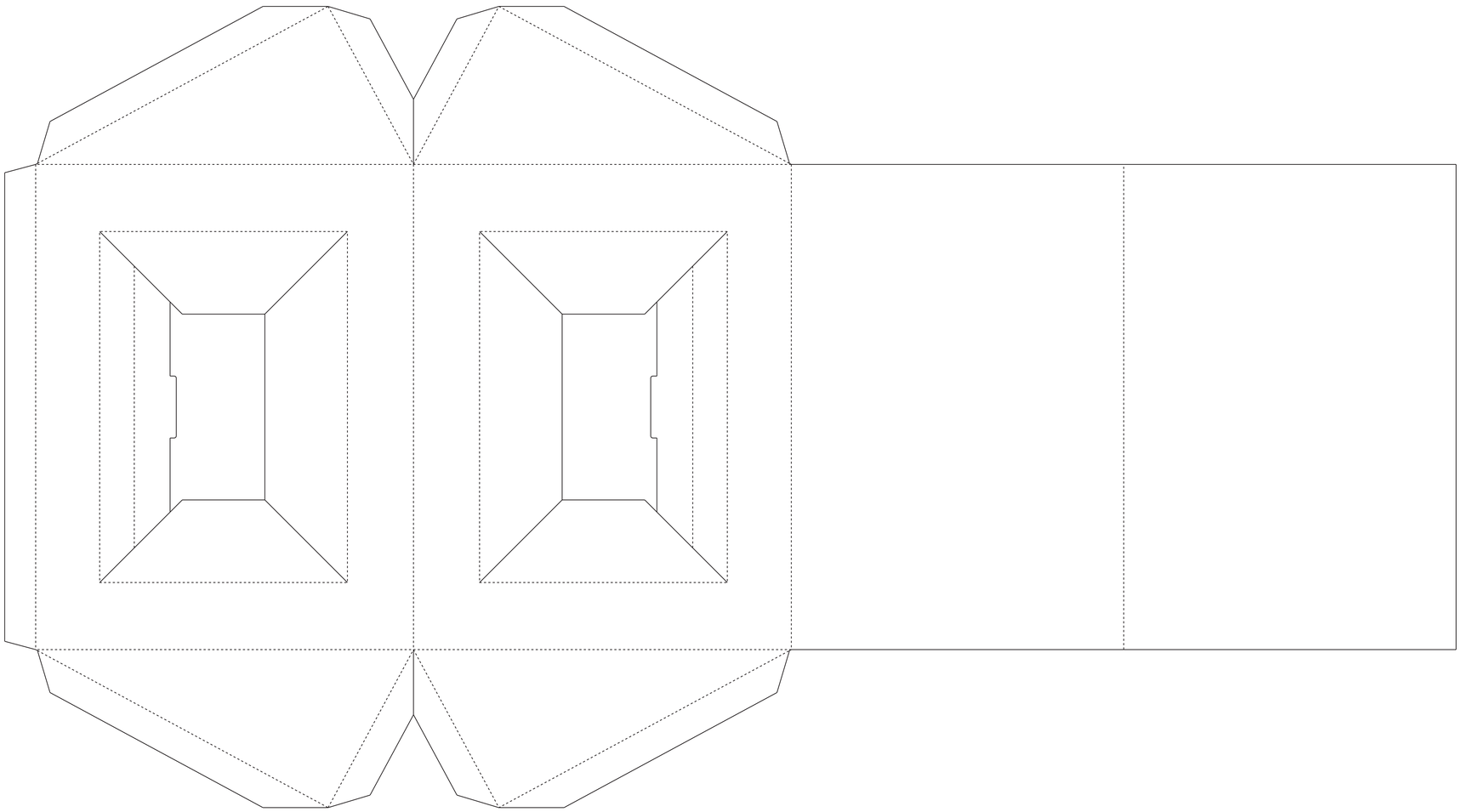

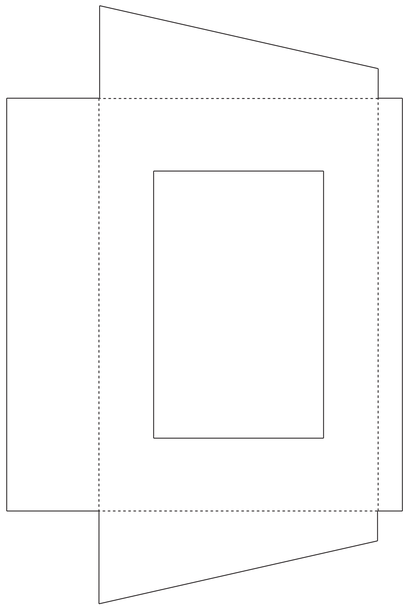

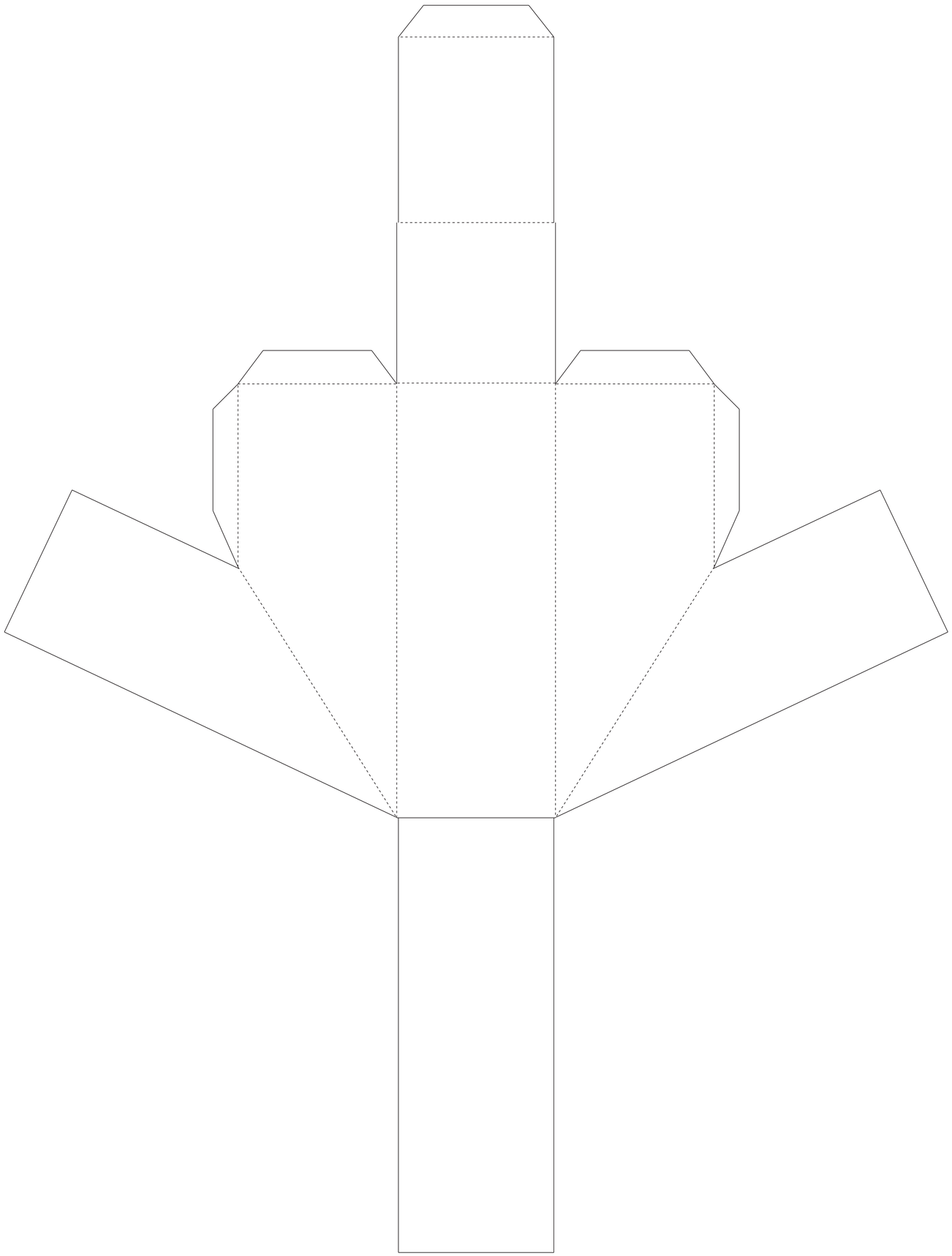

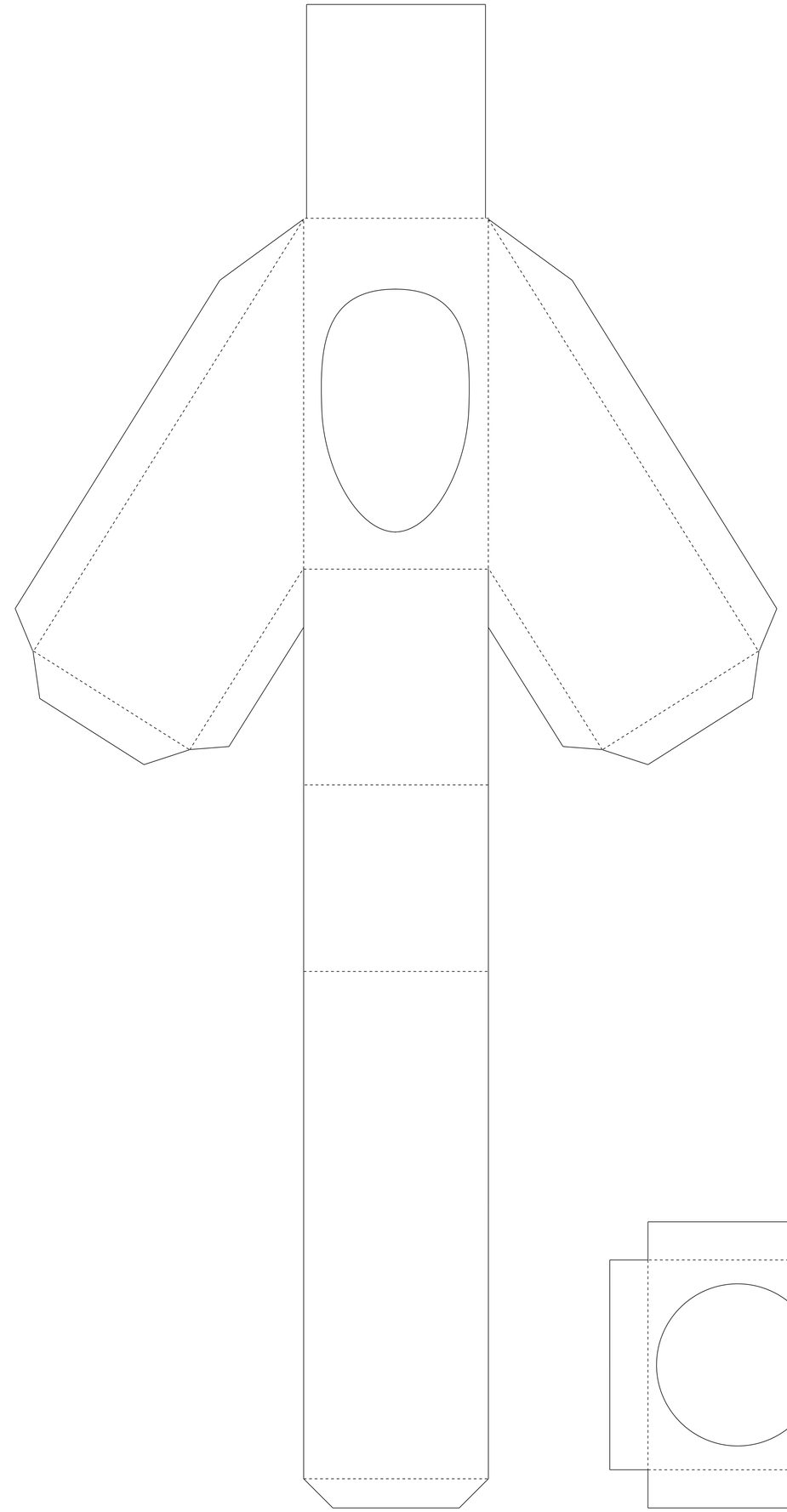

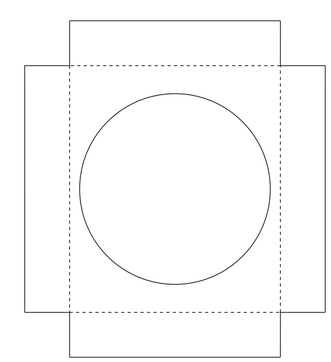

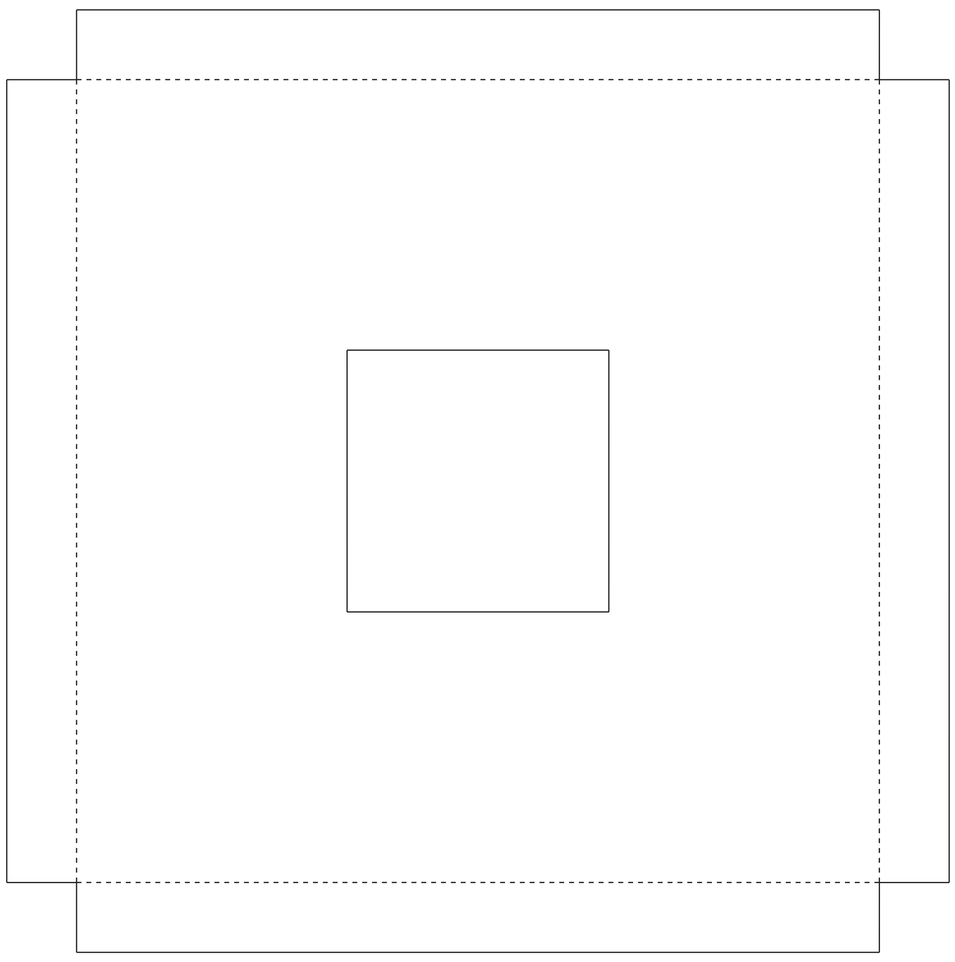

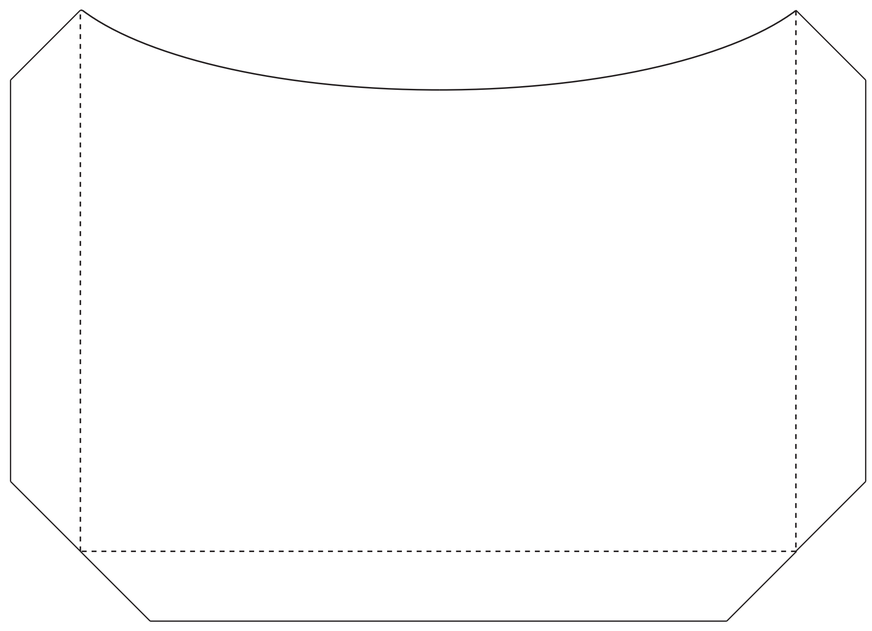

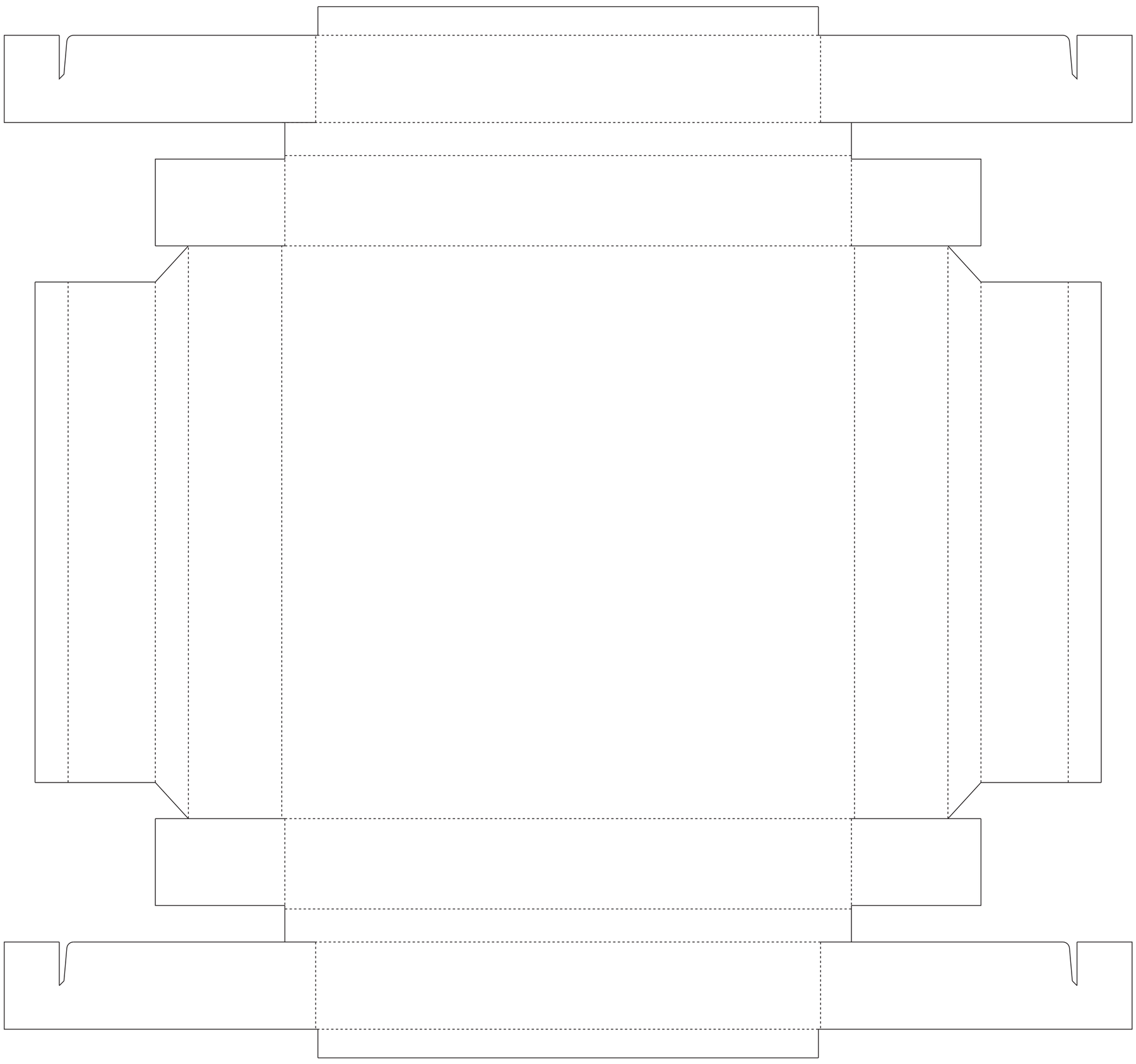

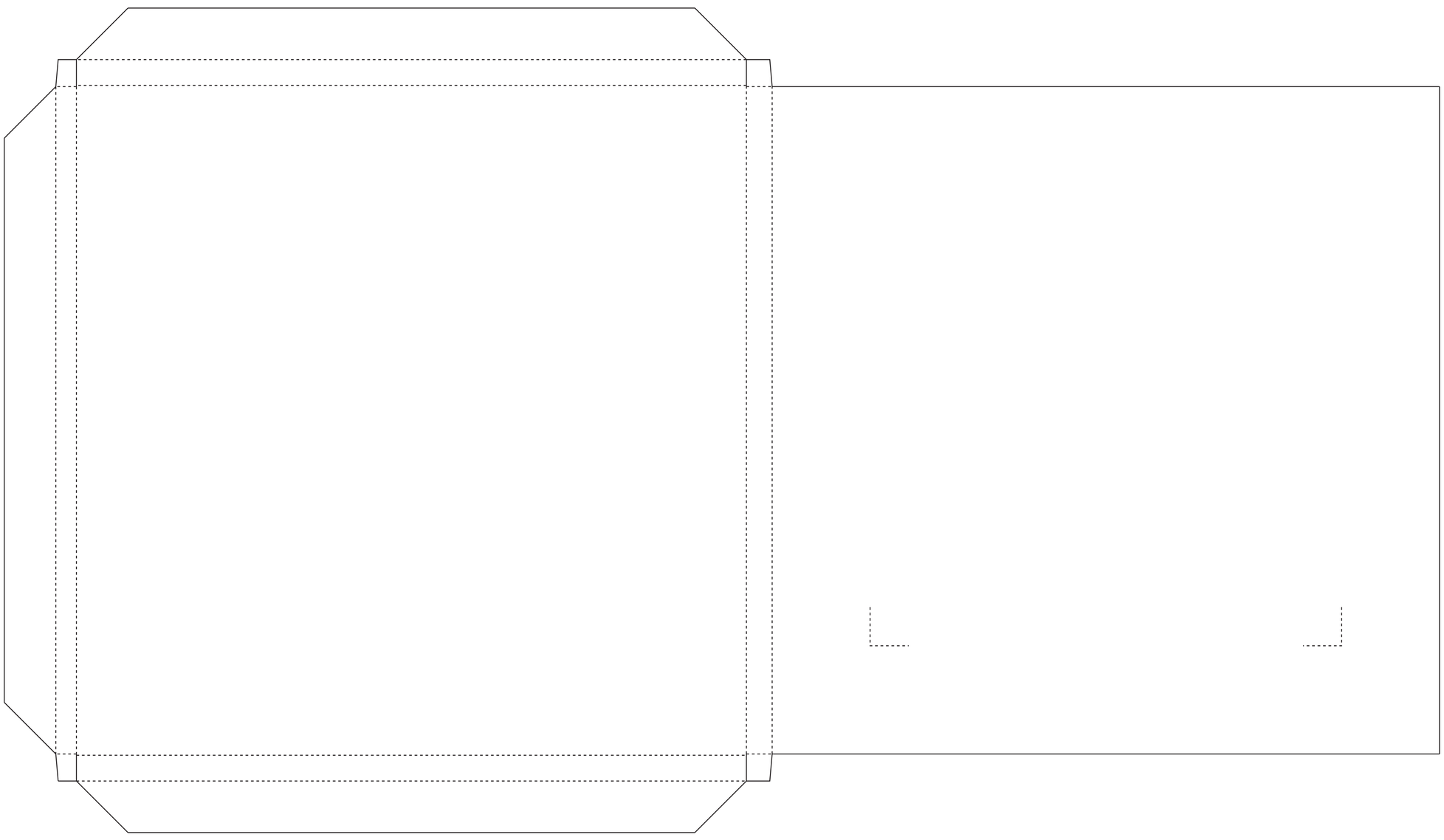

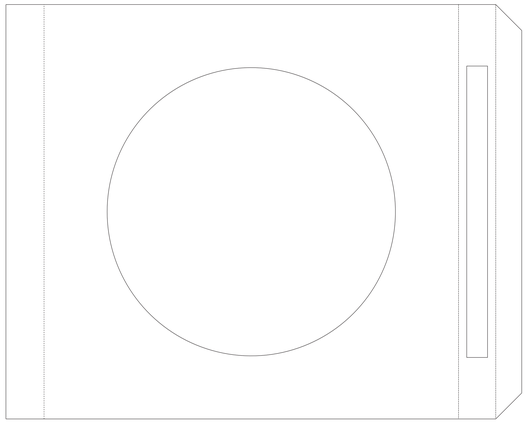

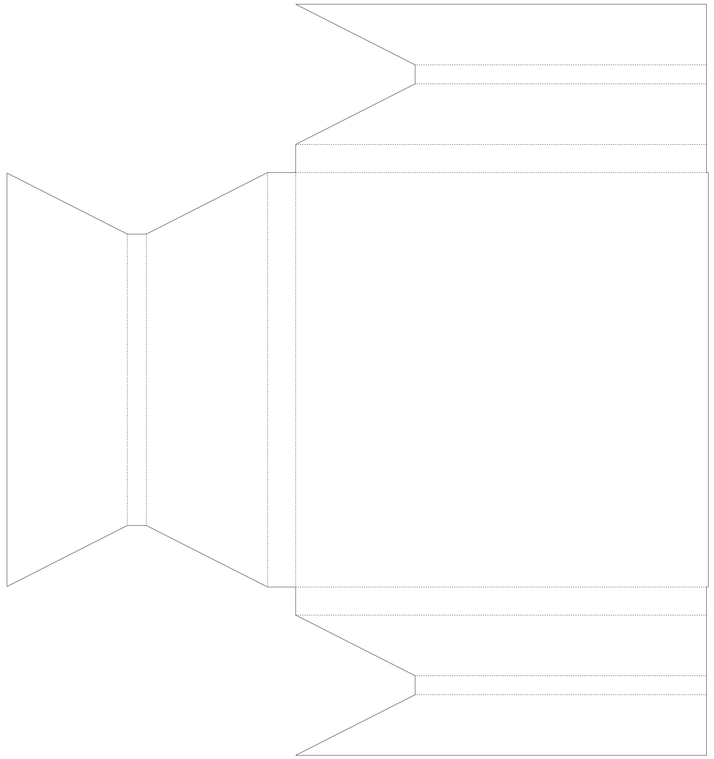

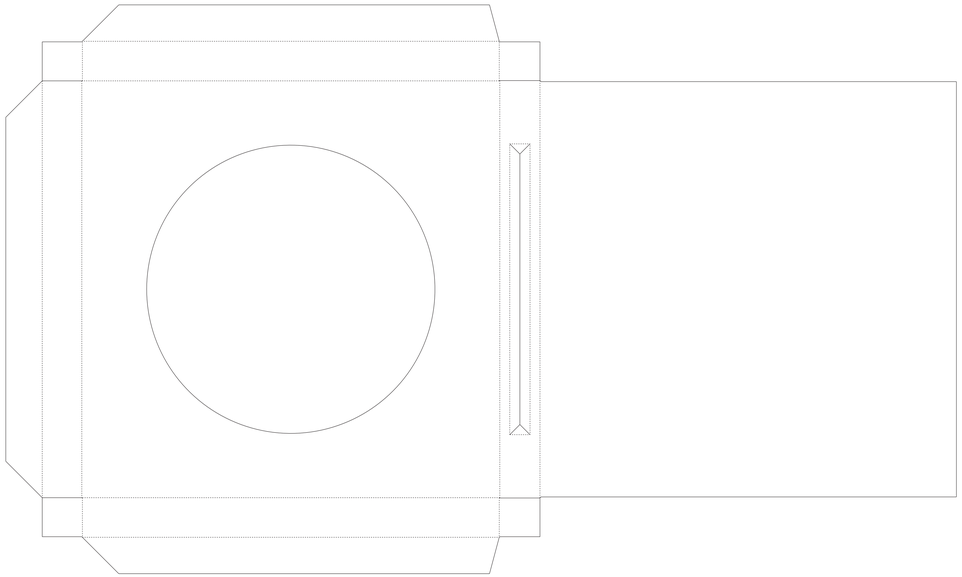

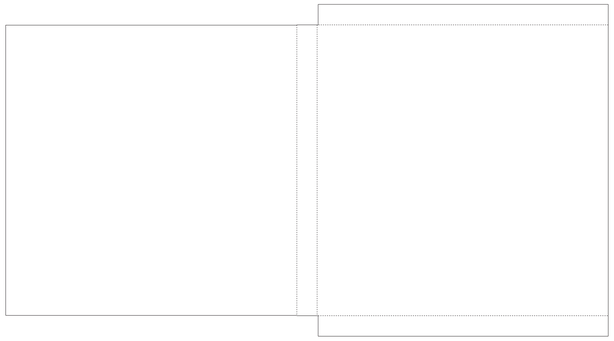

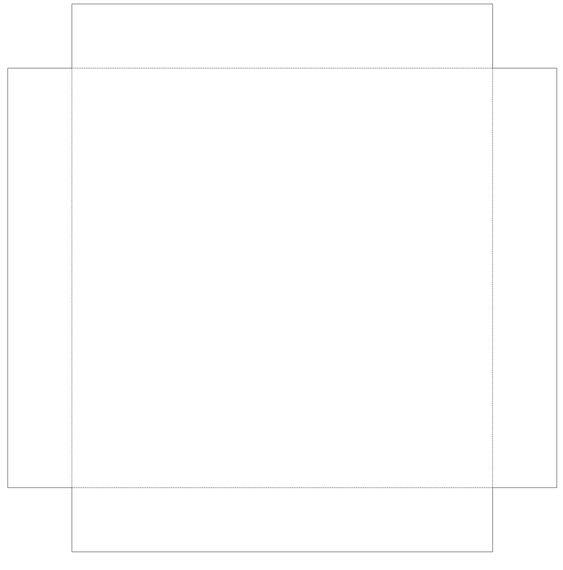

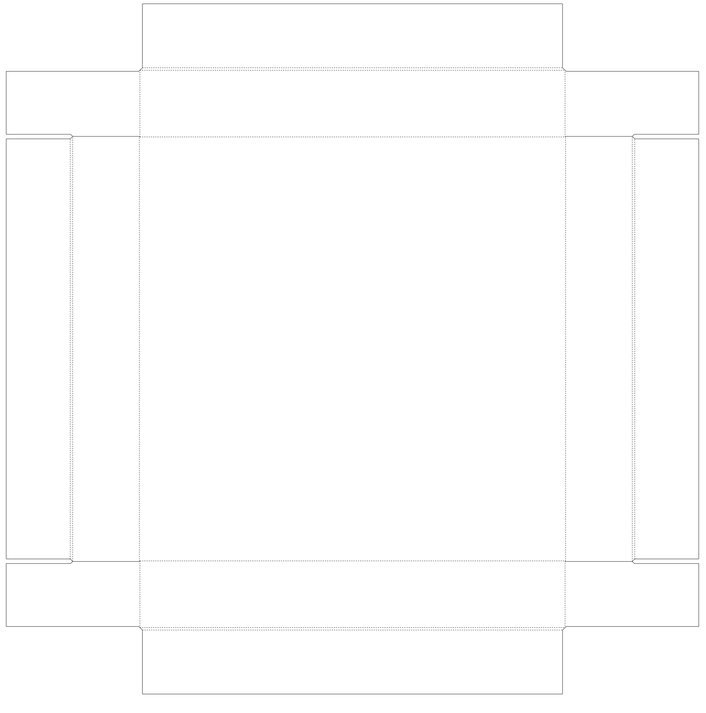

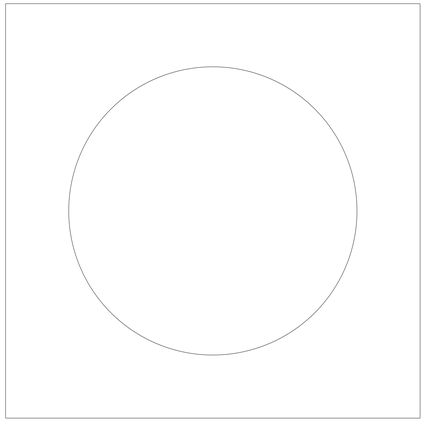

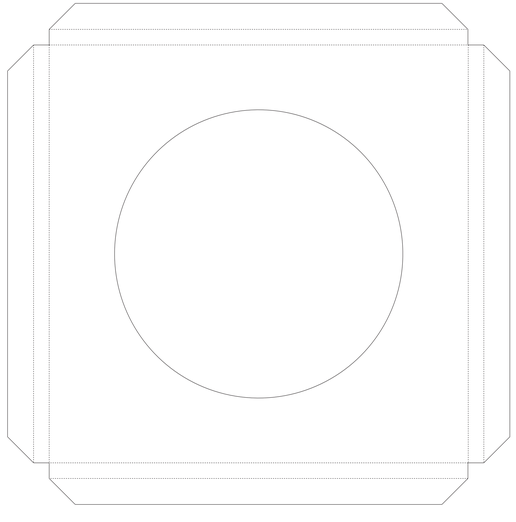

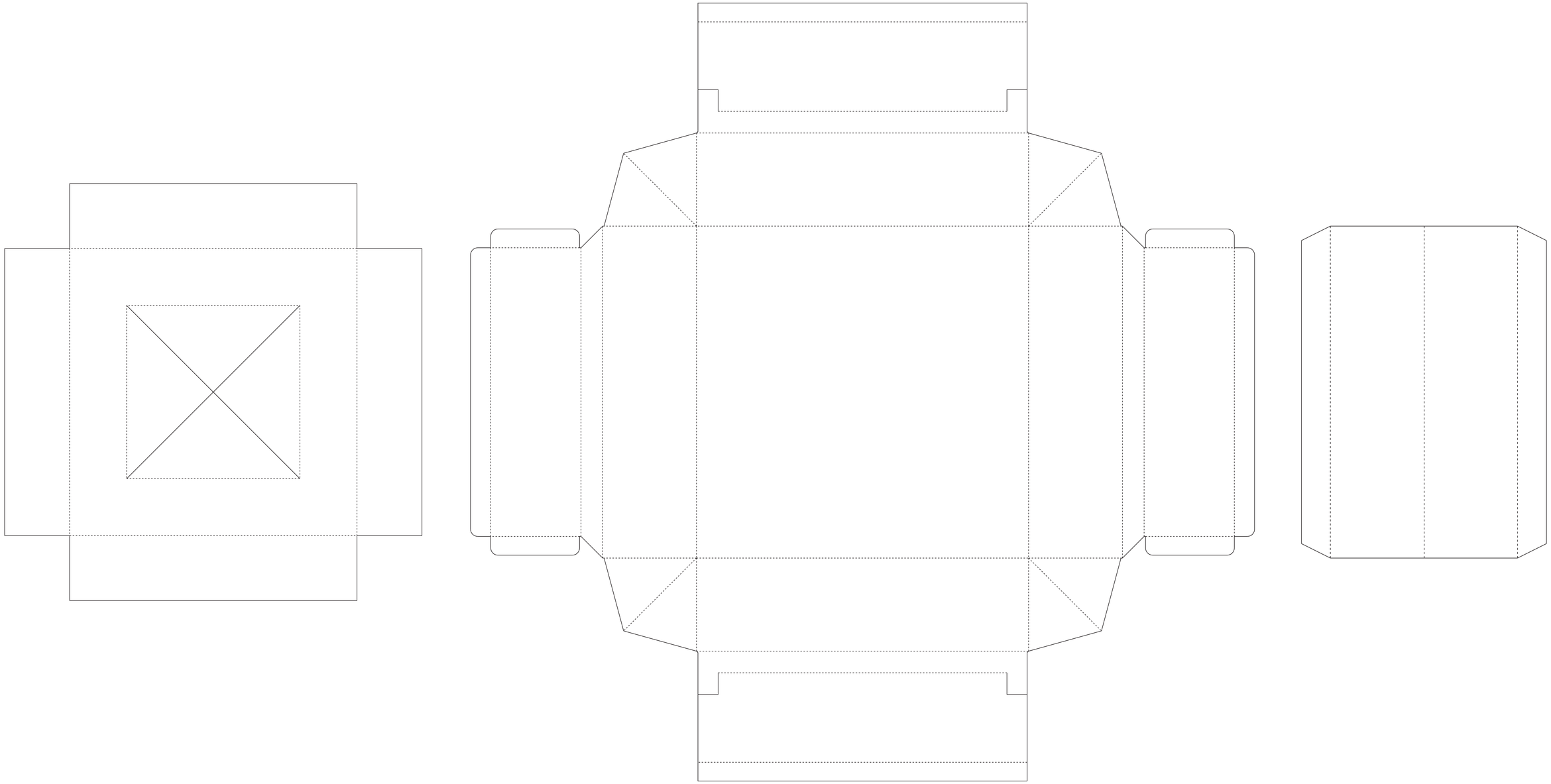

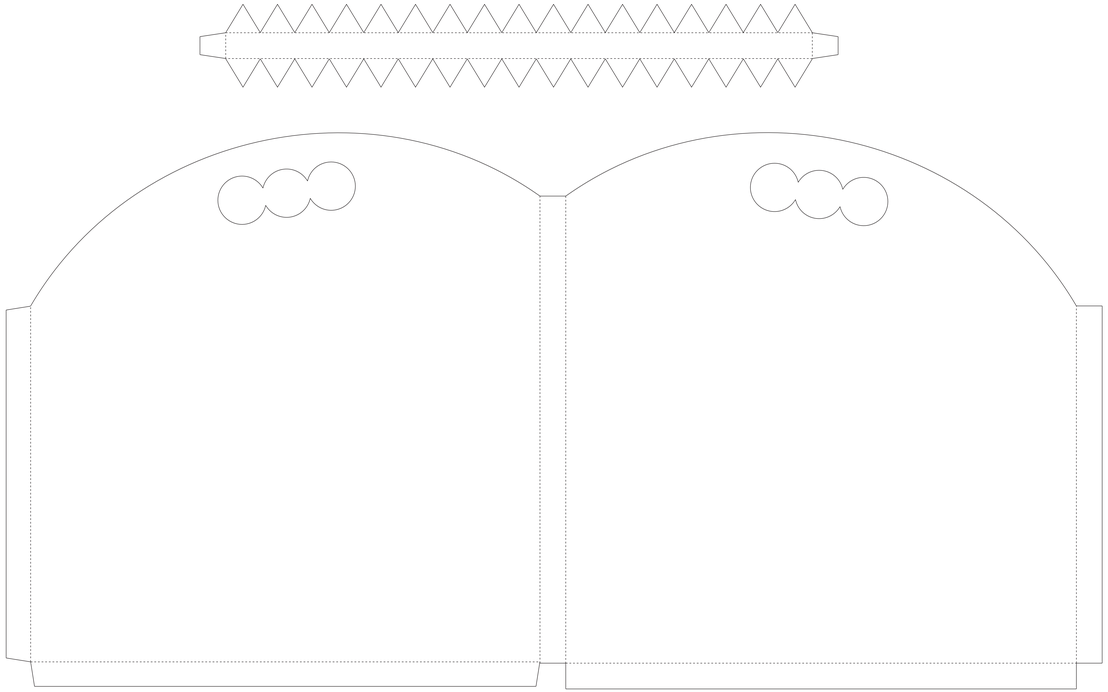

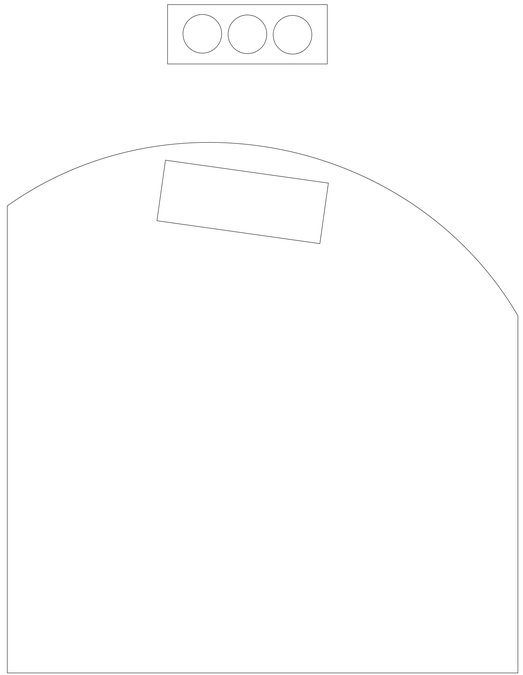

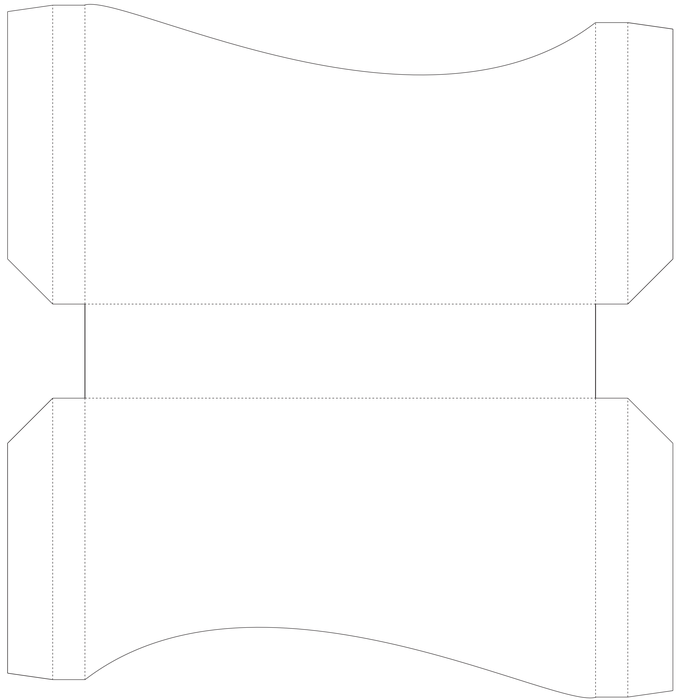

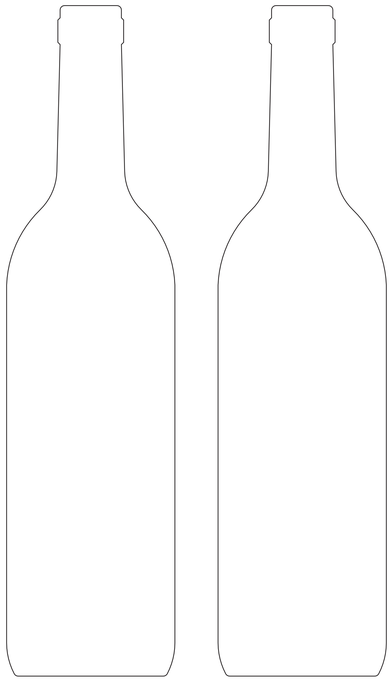

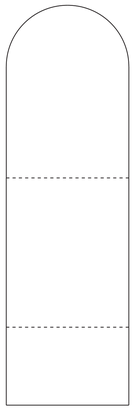

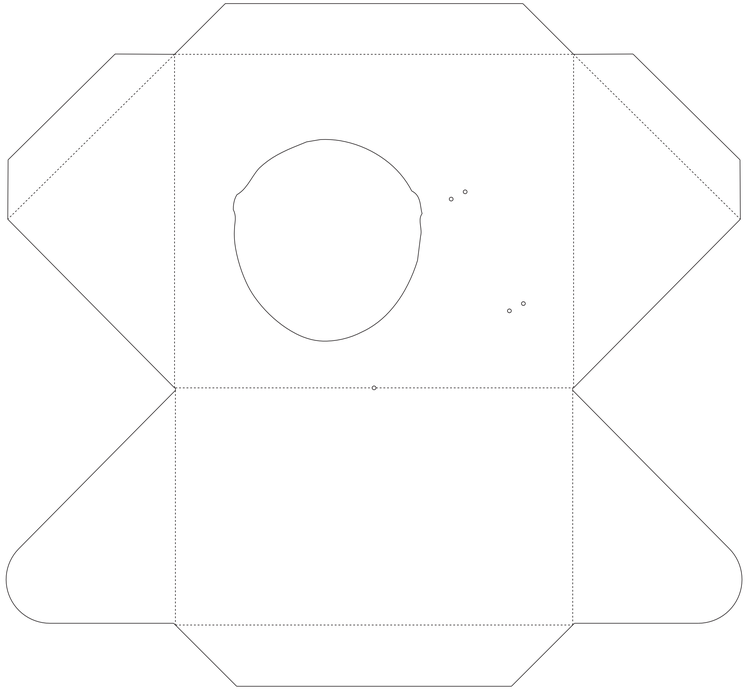

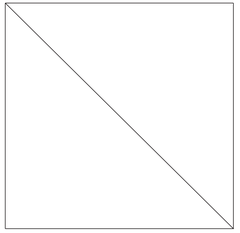

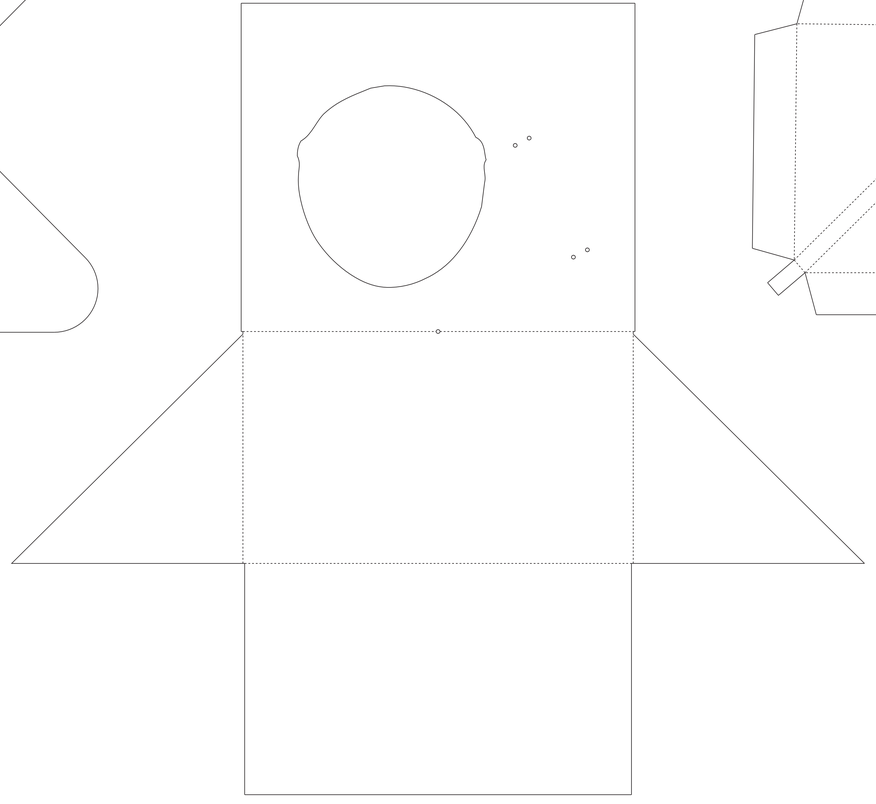

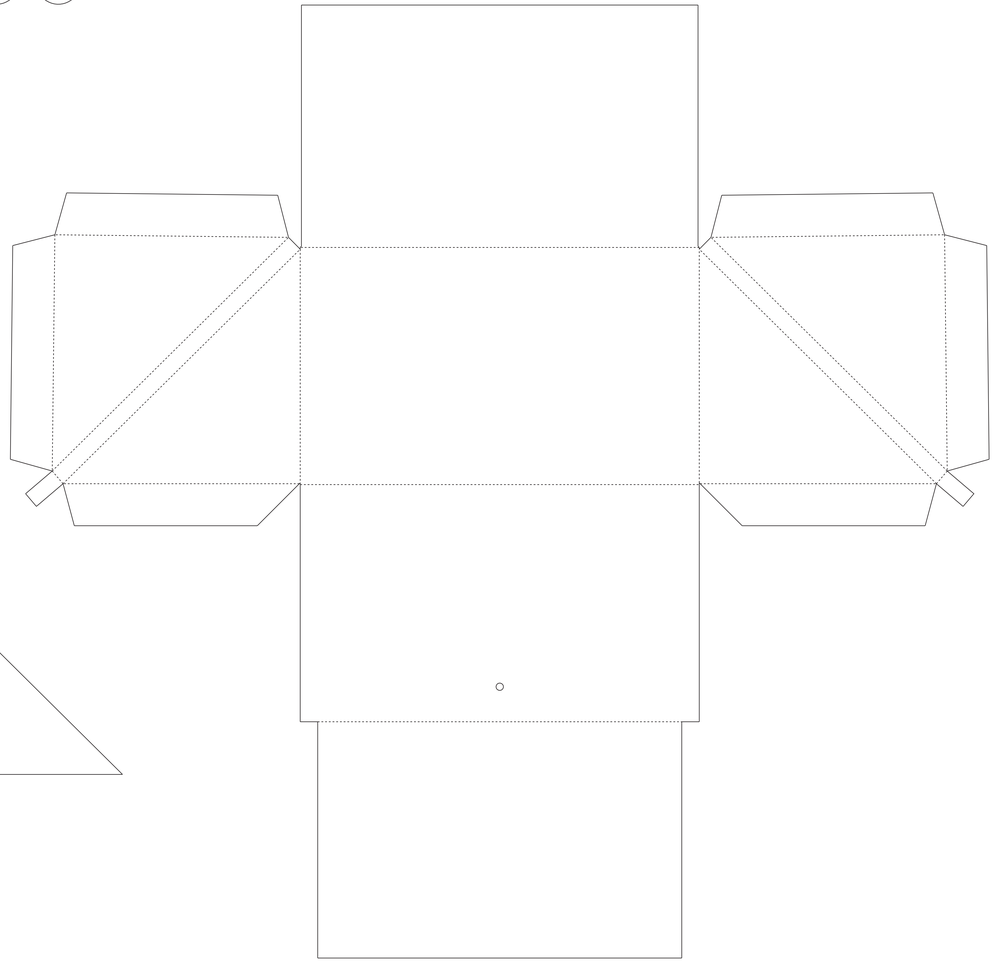

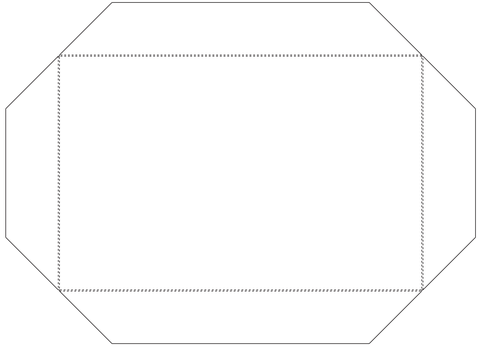

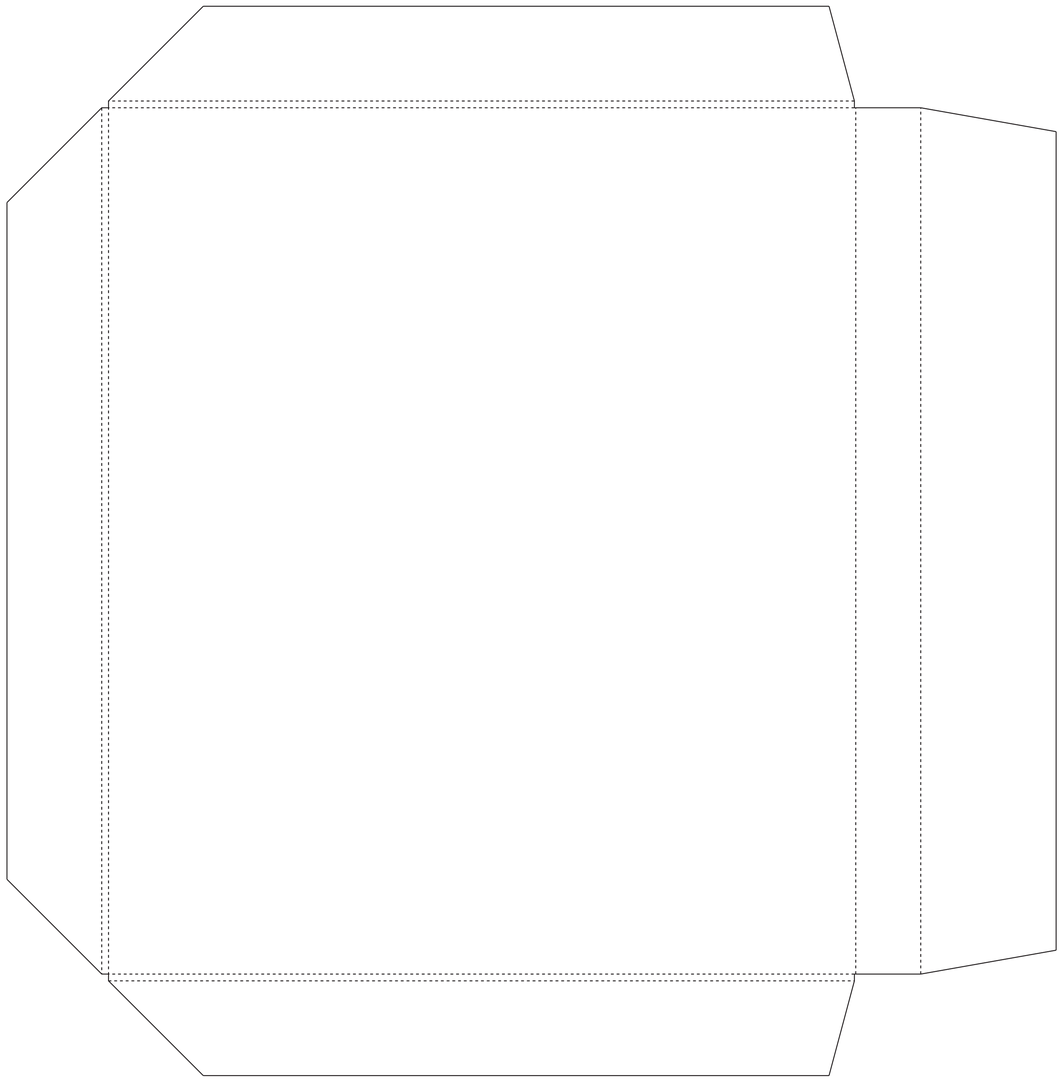

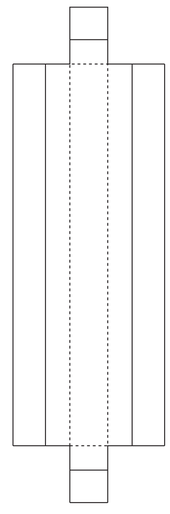

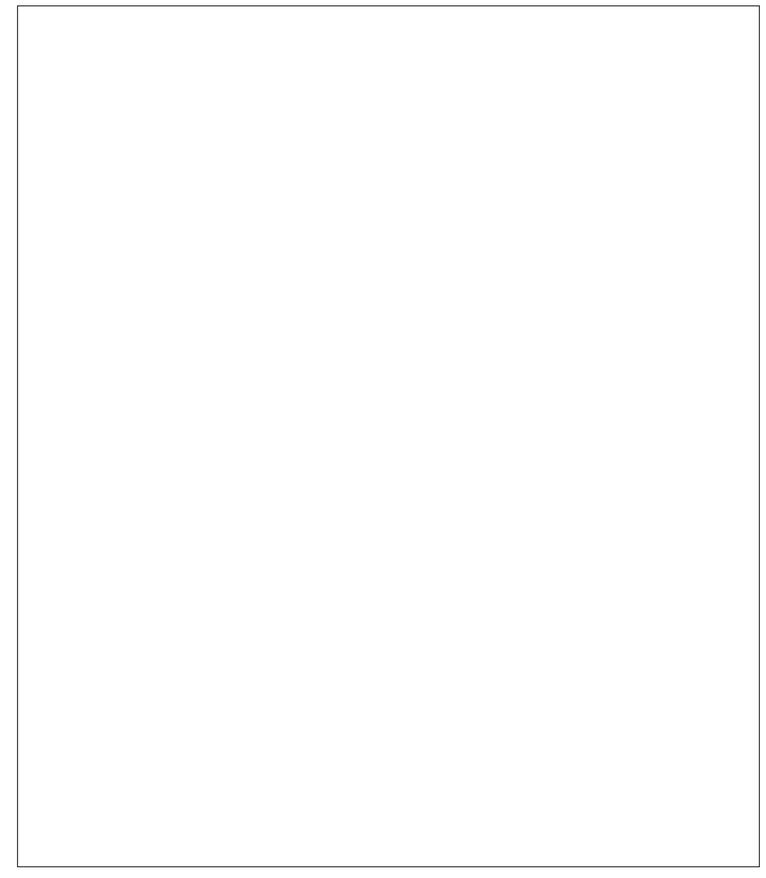

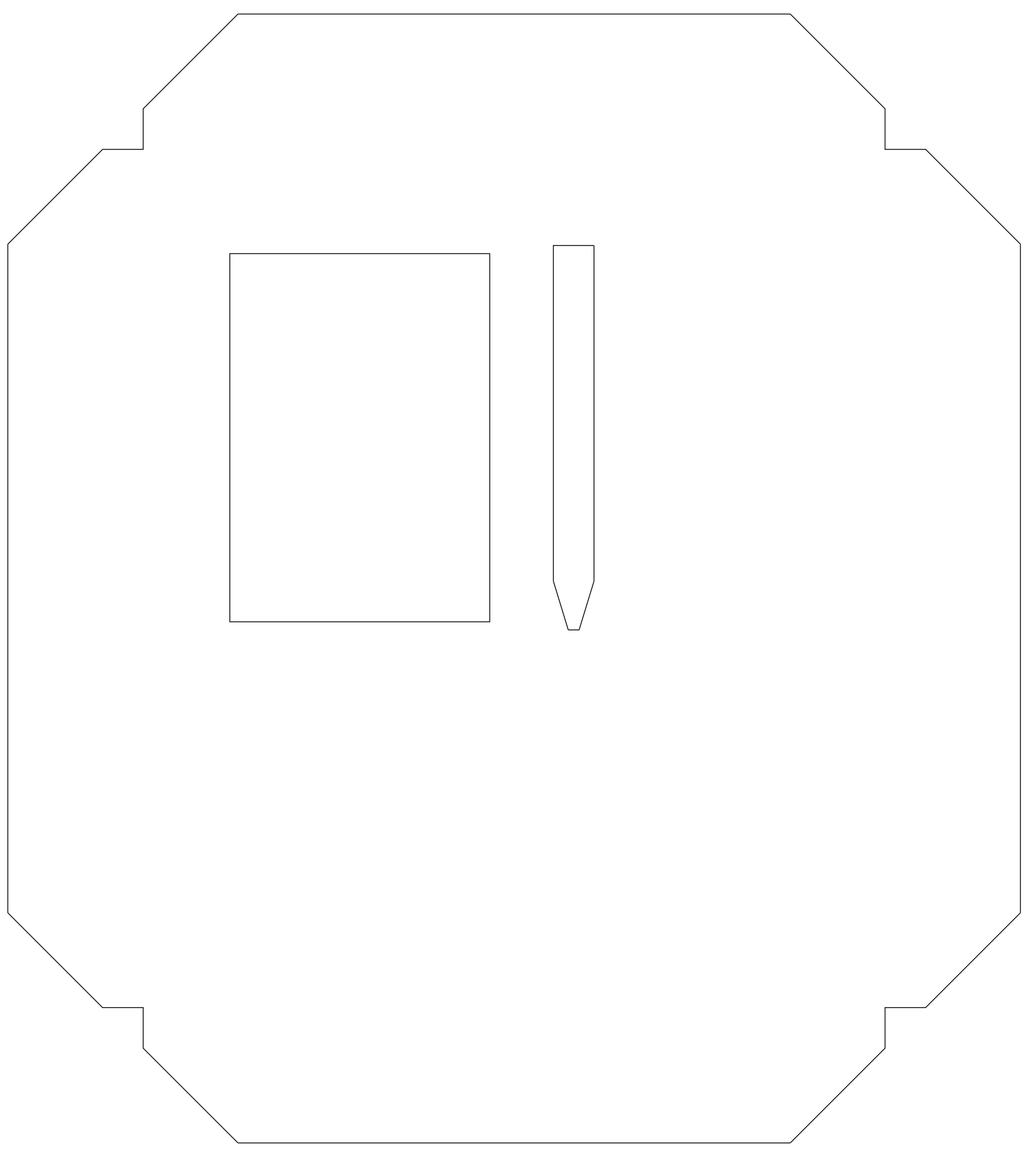

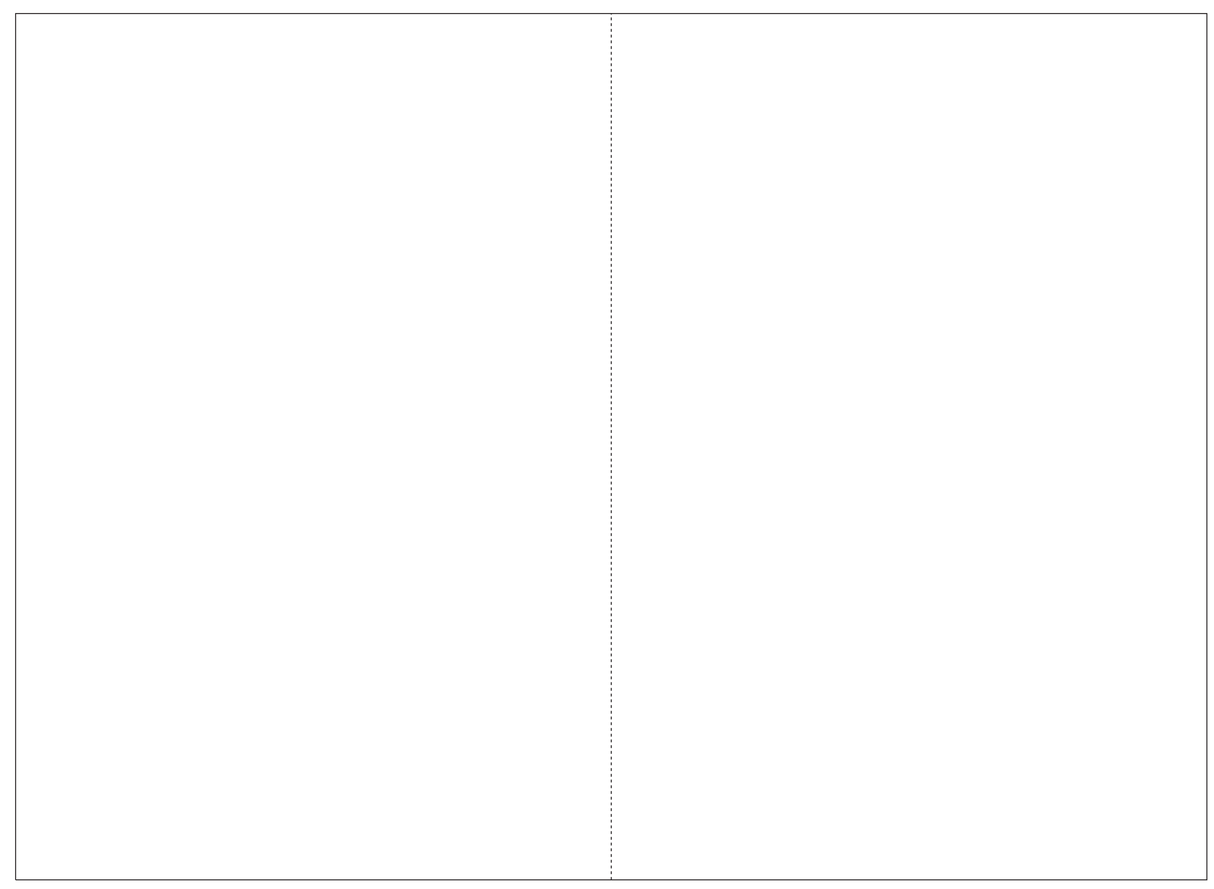

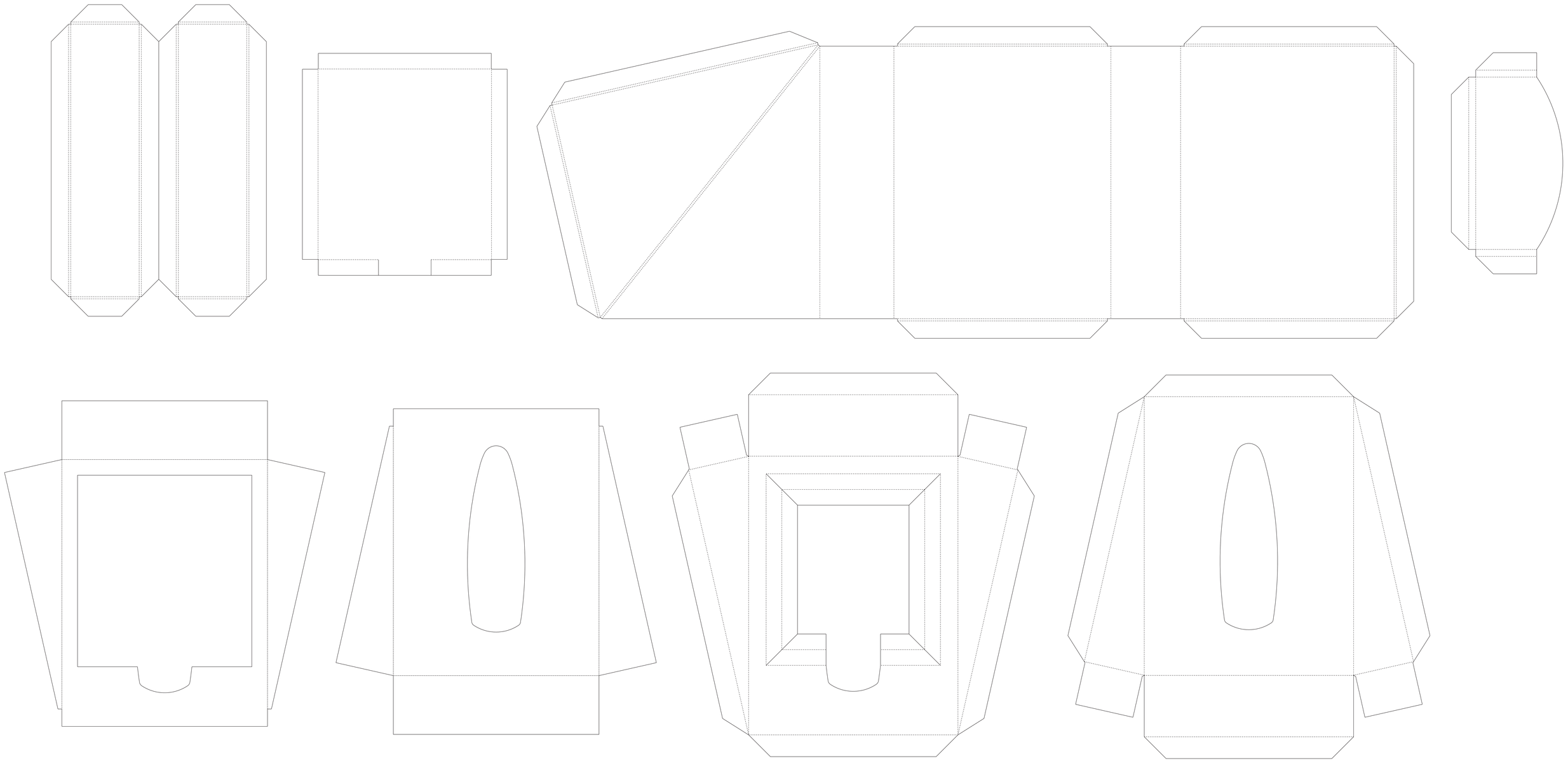

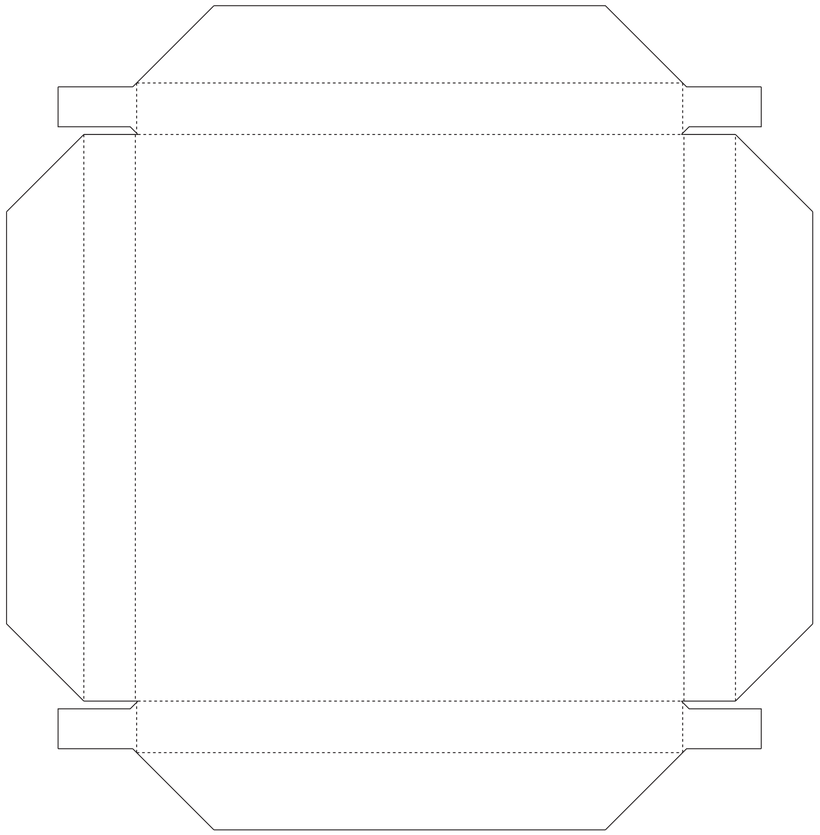

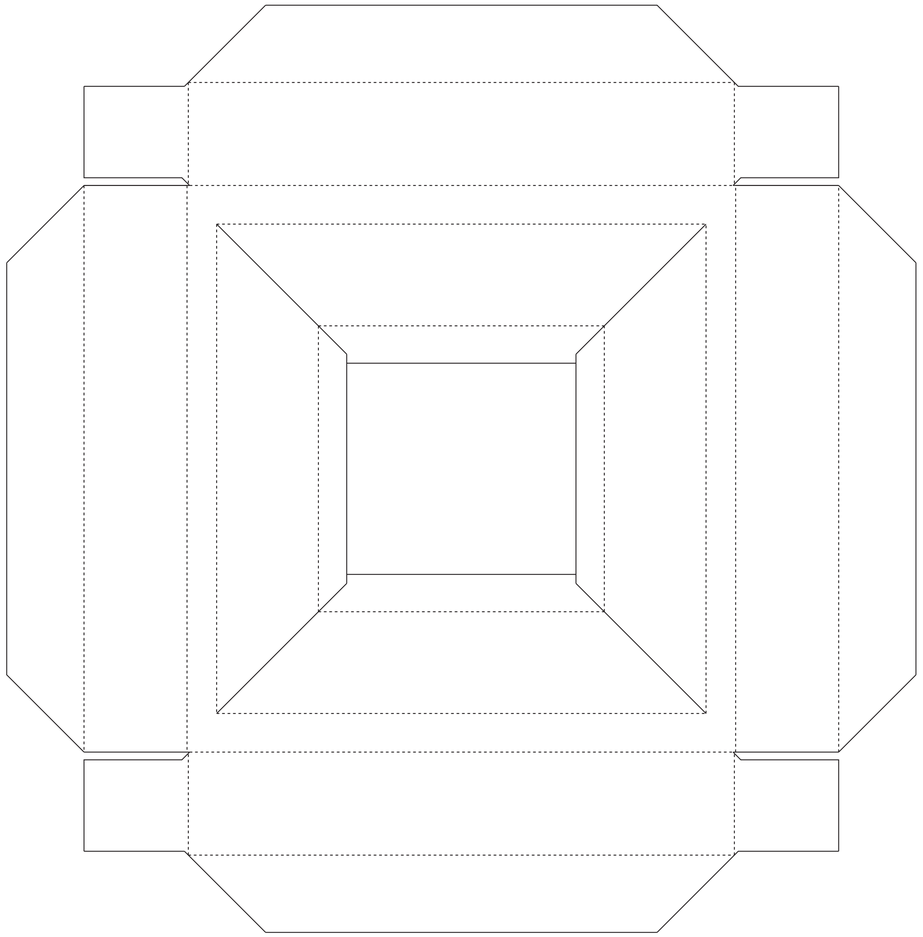

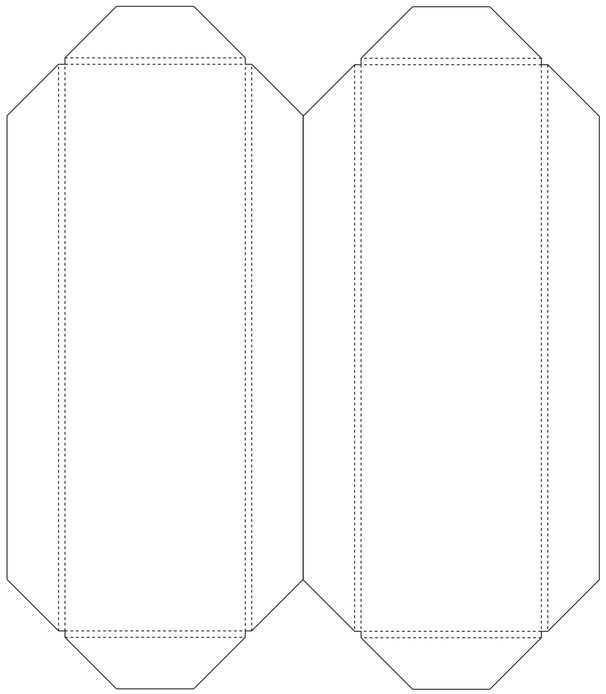

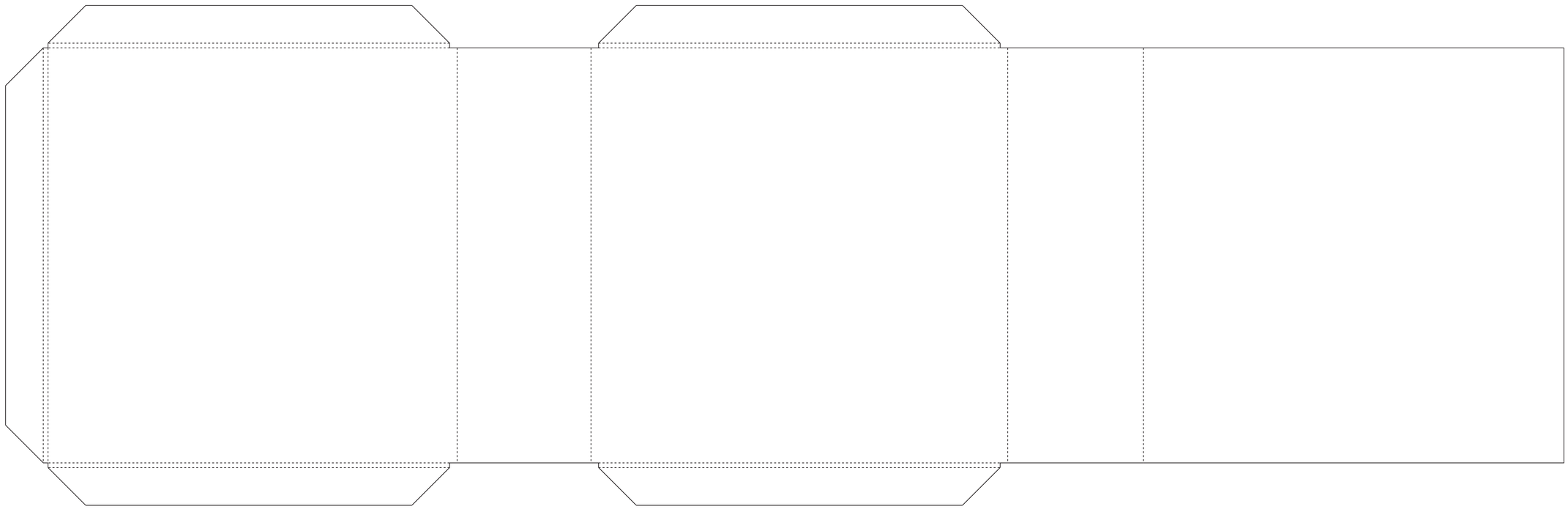

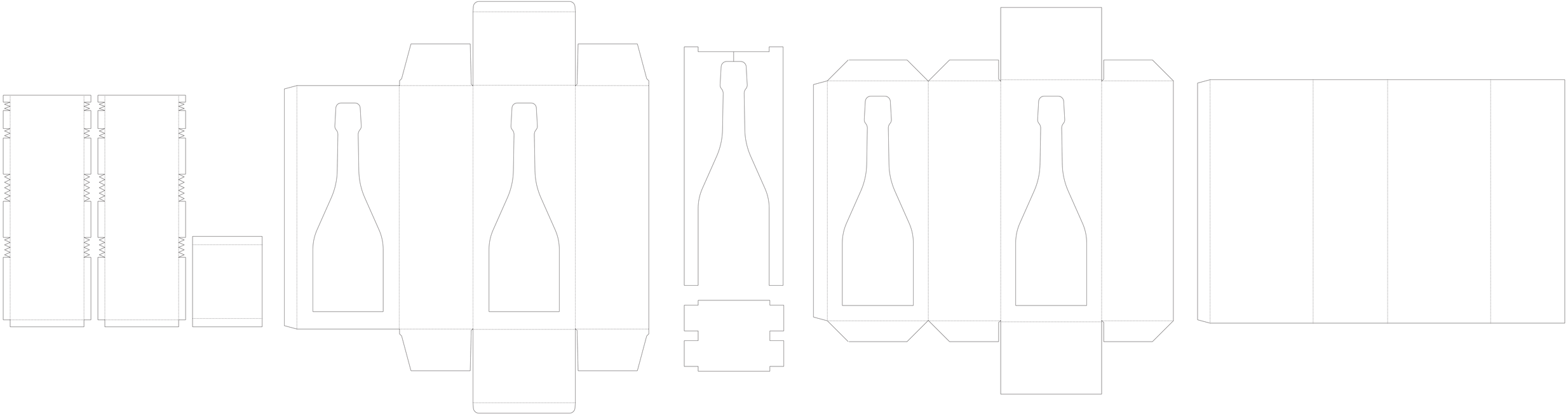

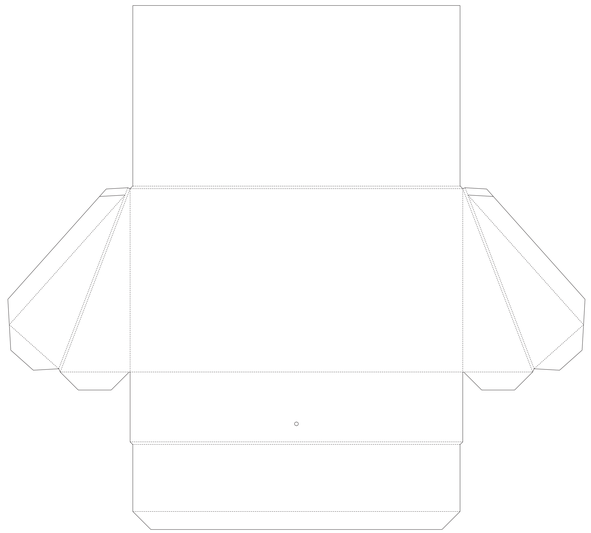

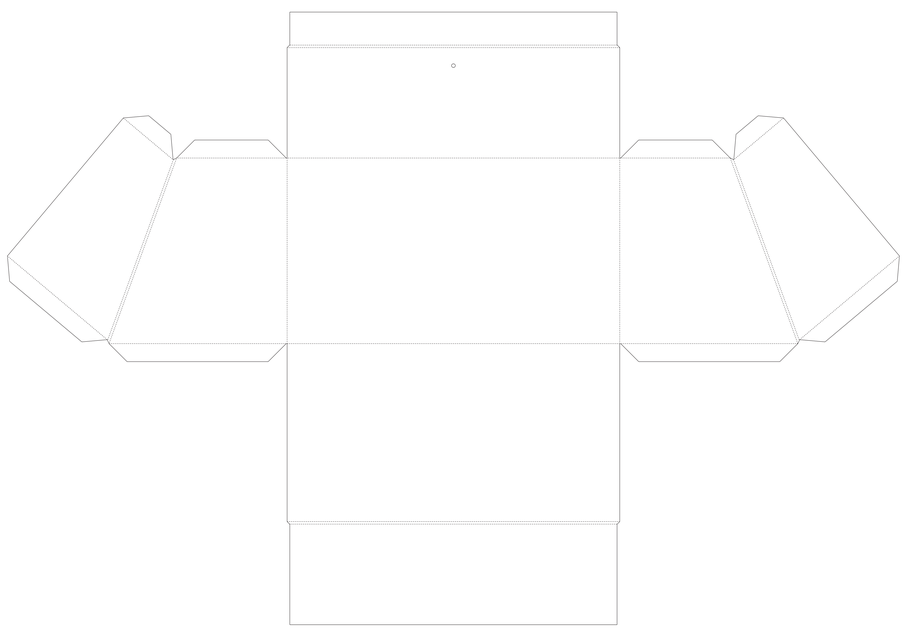

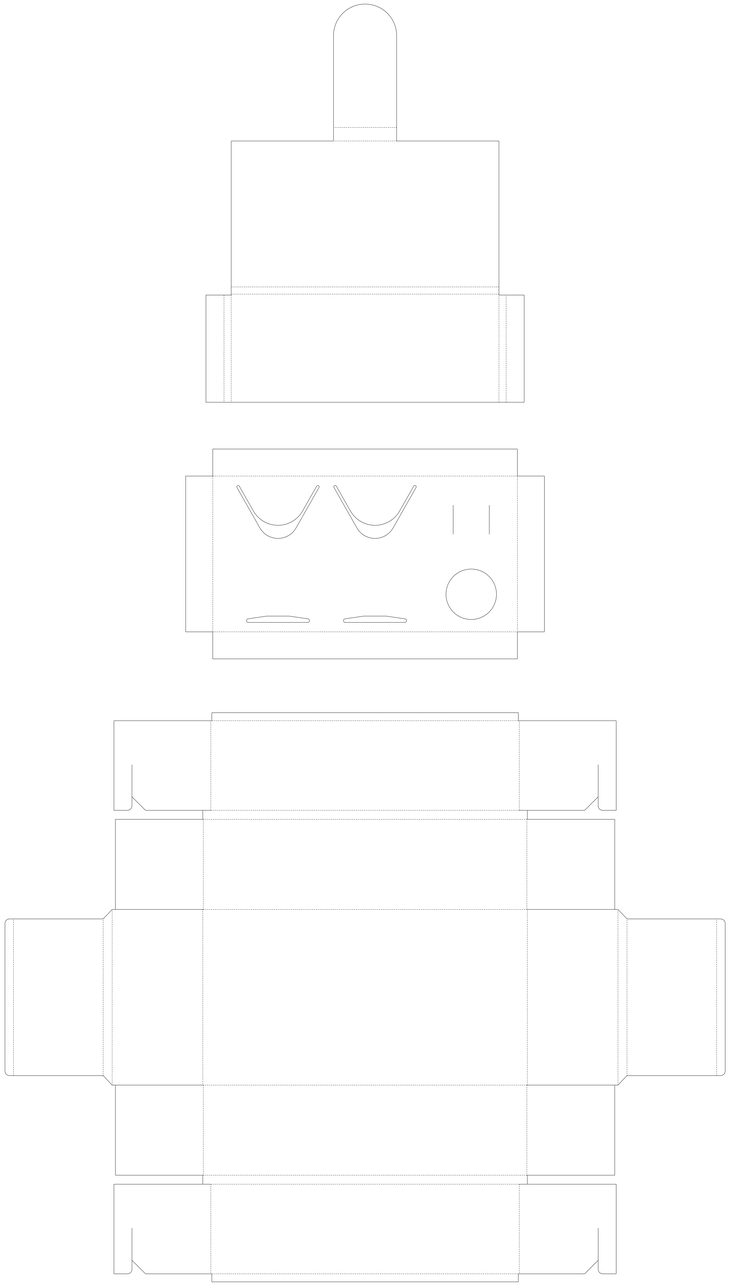

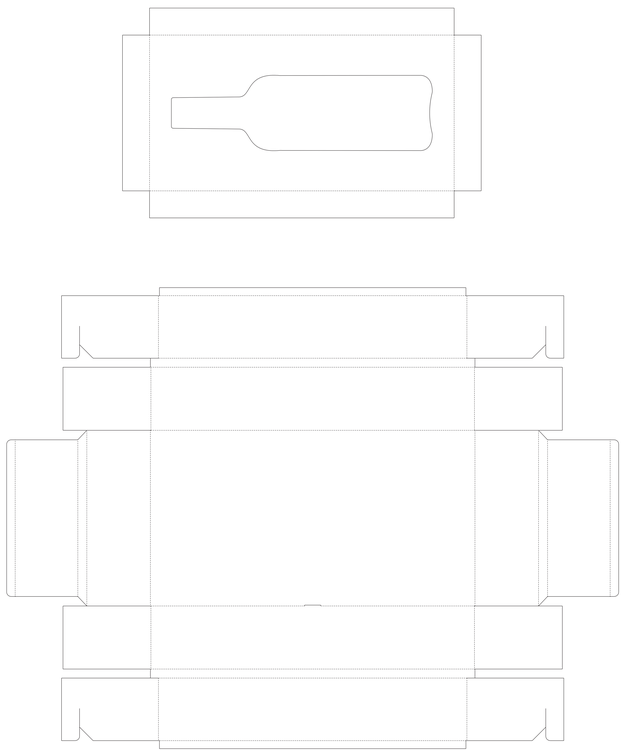

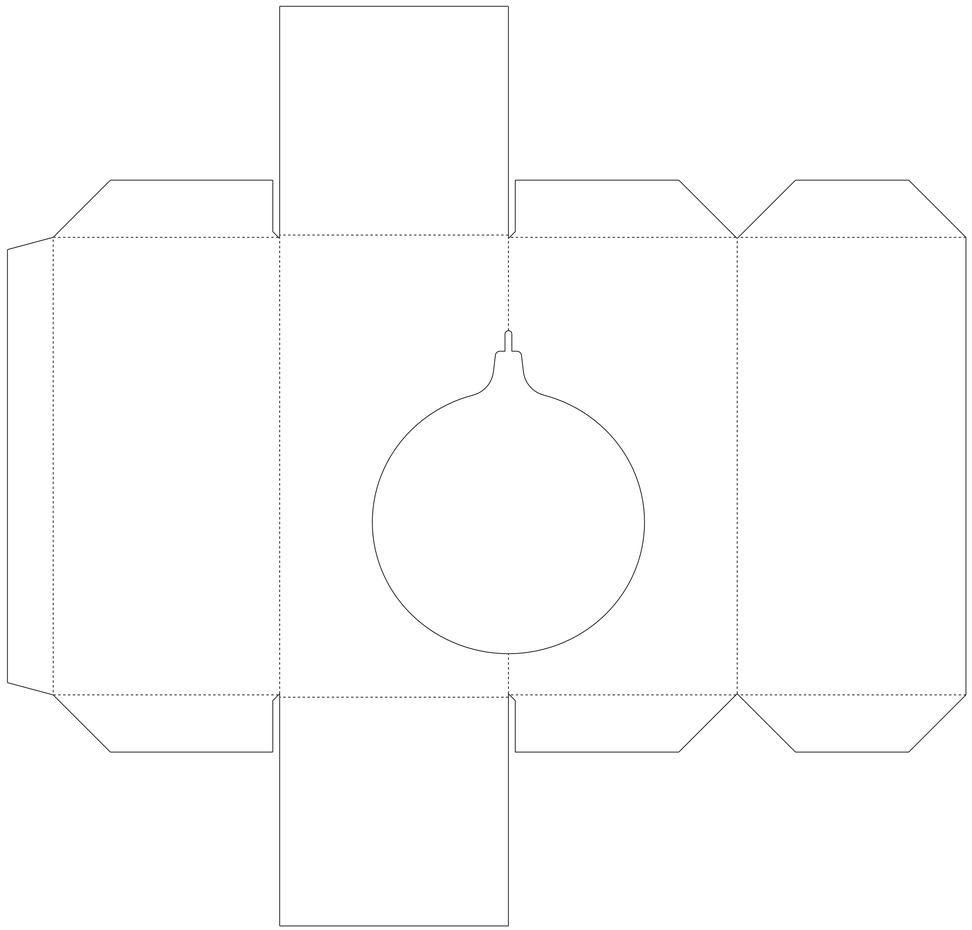

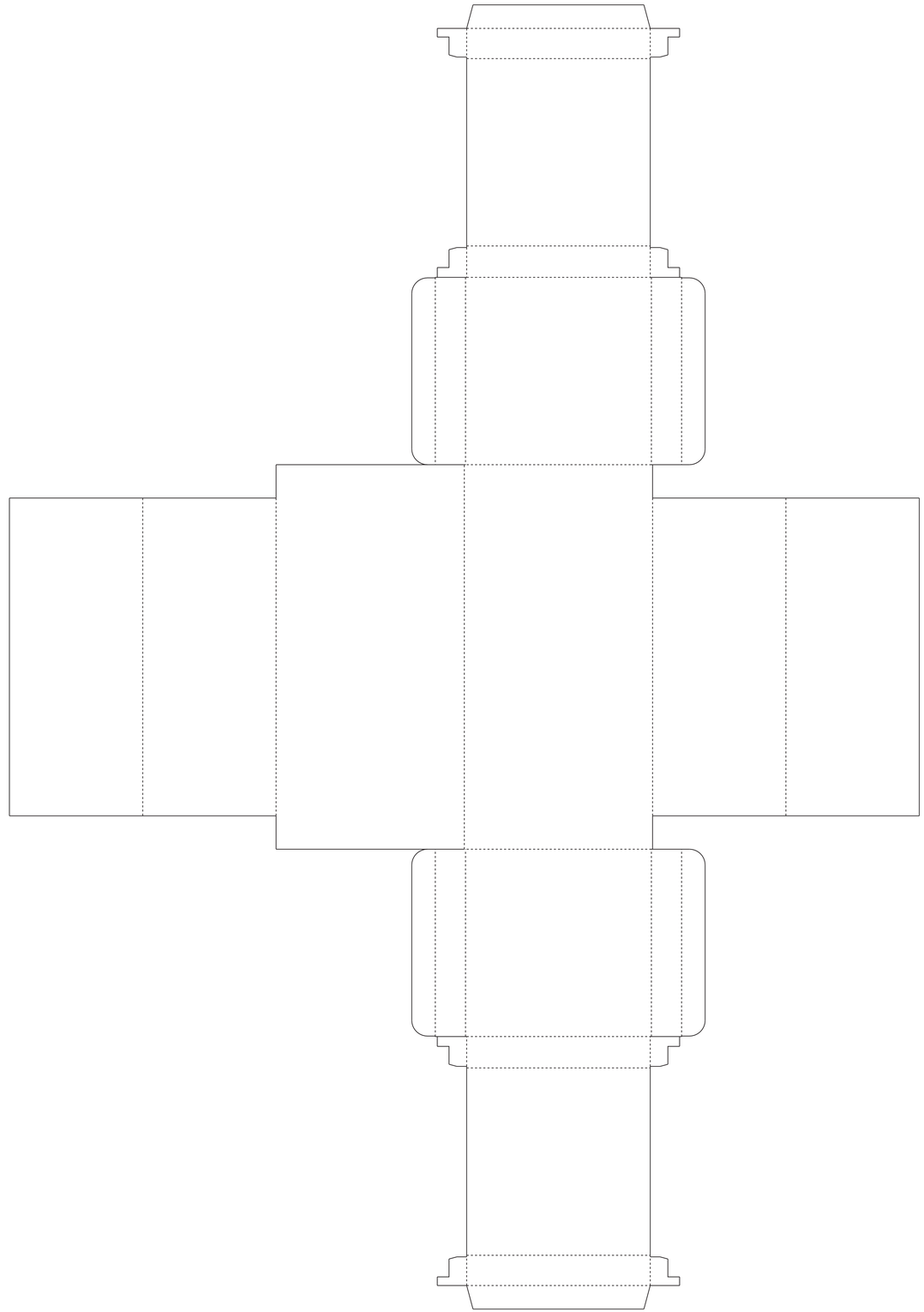

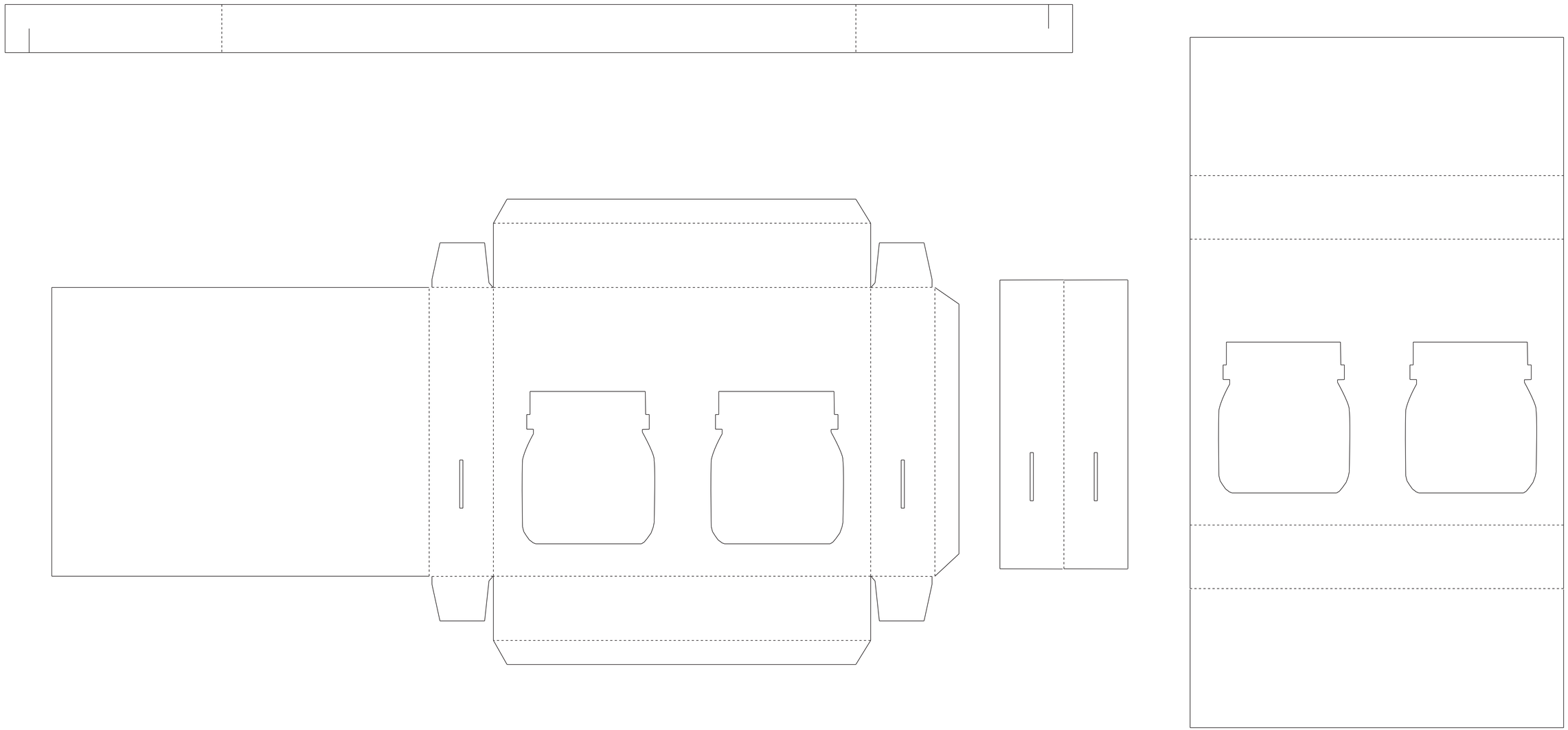

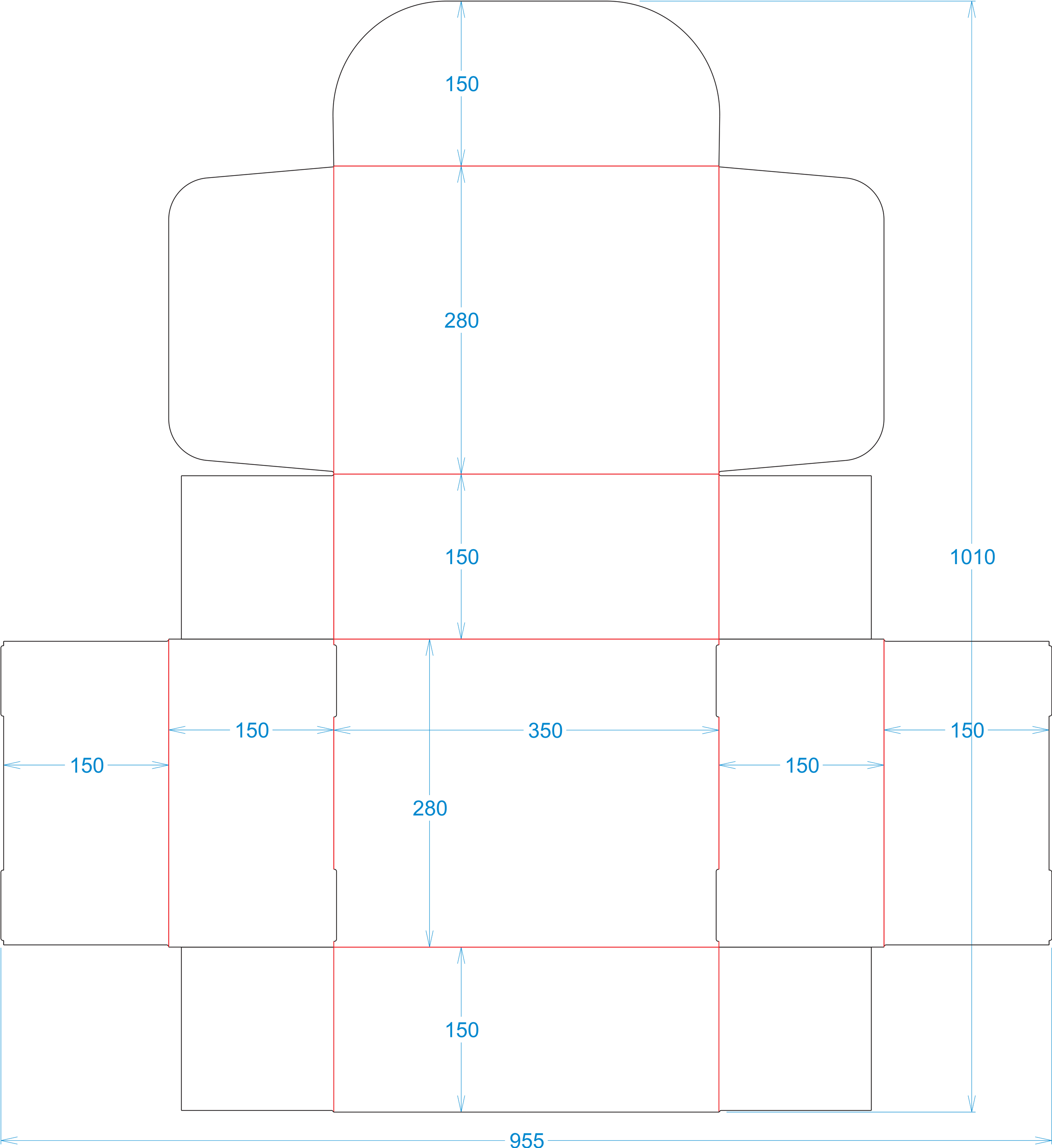
150
280
150
1010
150
350
150
150
150
280
150
955

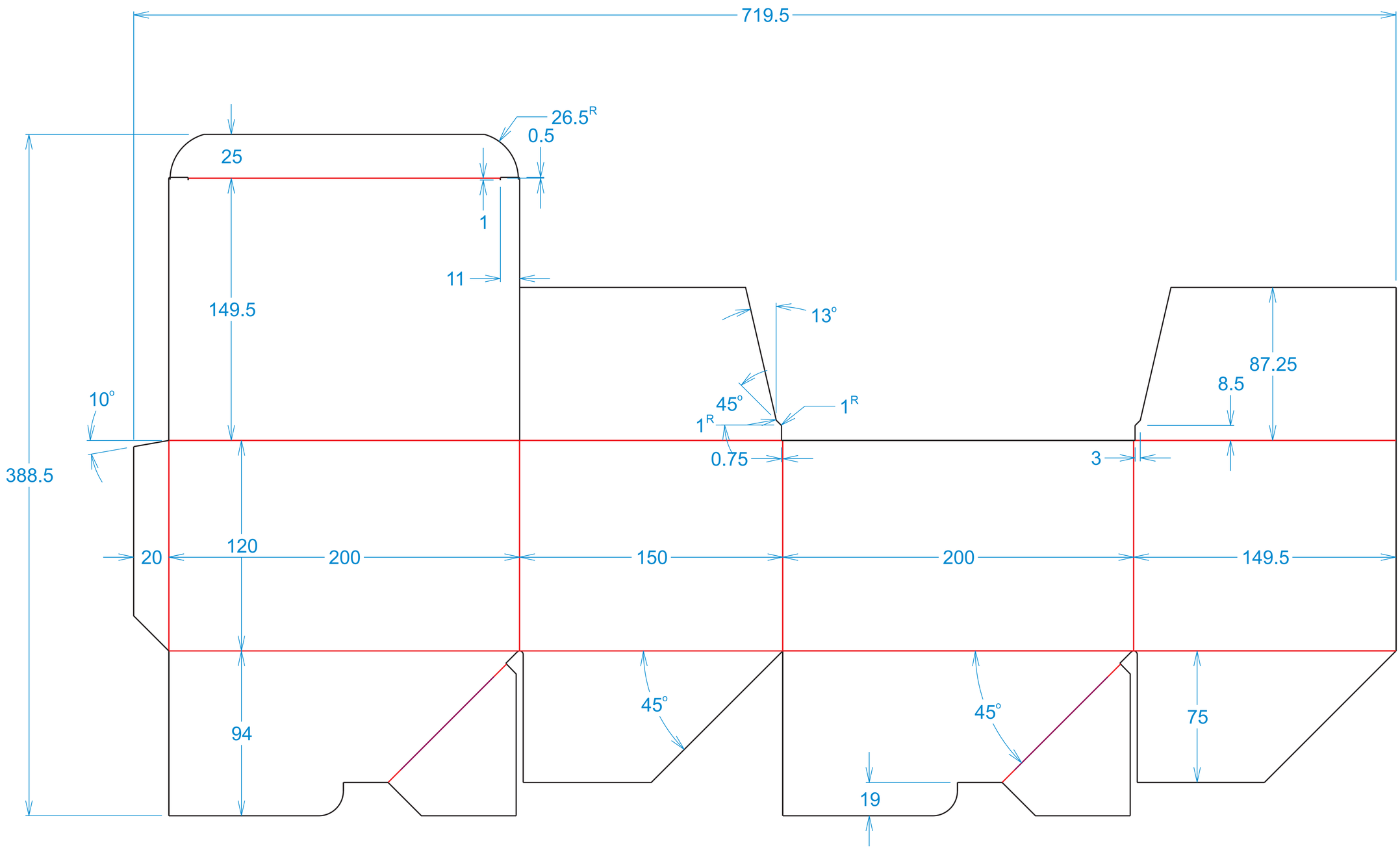
719.5
26.5R
0.5
25
1
11
149.5
13°
87.25
8.5
10°
45°
1R
1R
0.75
3
388.5
20
120
200
150
200
149.5
94
45°
45°
75
19

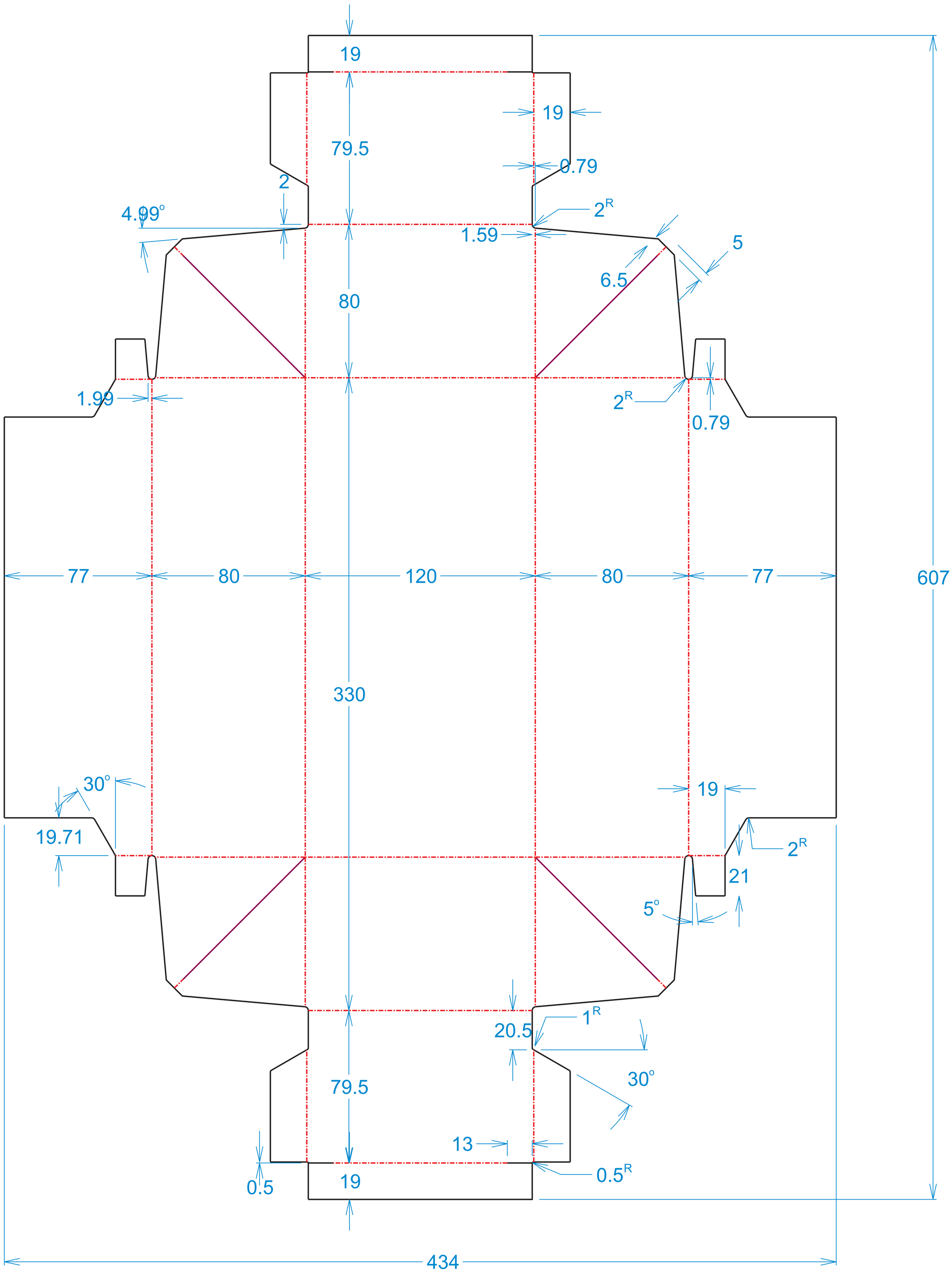
19
19
79.5
0.79
2
4.99°
2R
1.59
5
6.5
80
1.99
2R
0.79
77
80
120
80
77
607
330
30°
19
19.71
2R
21
5°
1R
20.5
30°
79.5
13
0.5
19
0.5R
434